平 面 図 (1) S=1:2,500

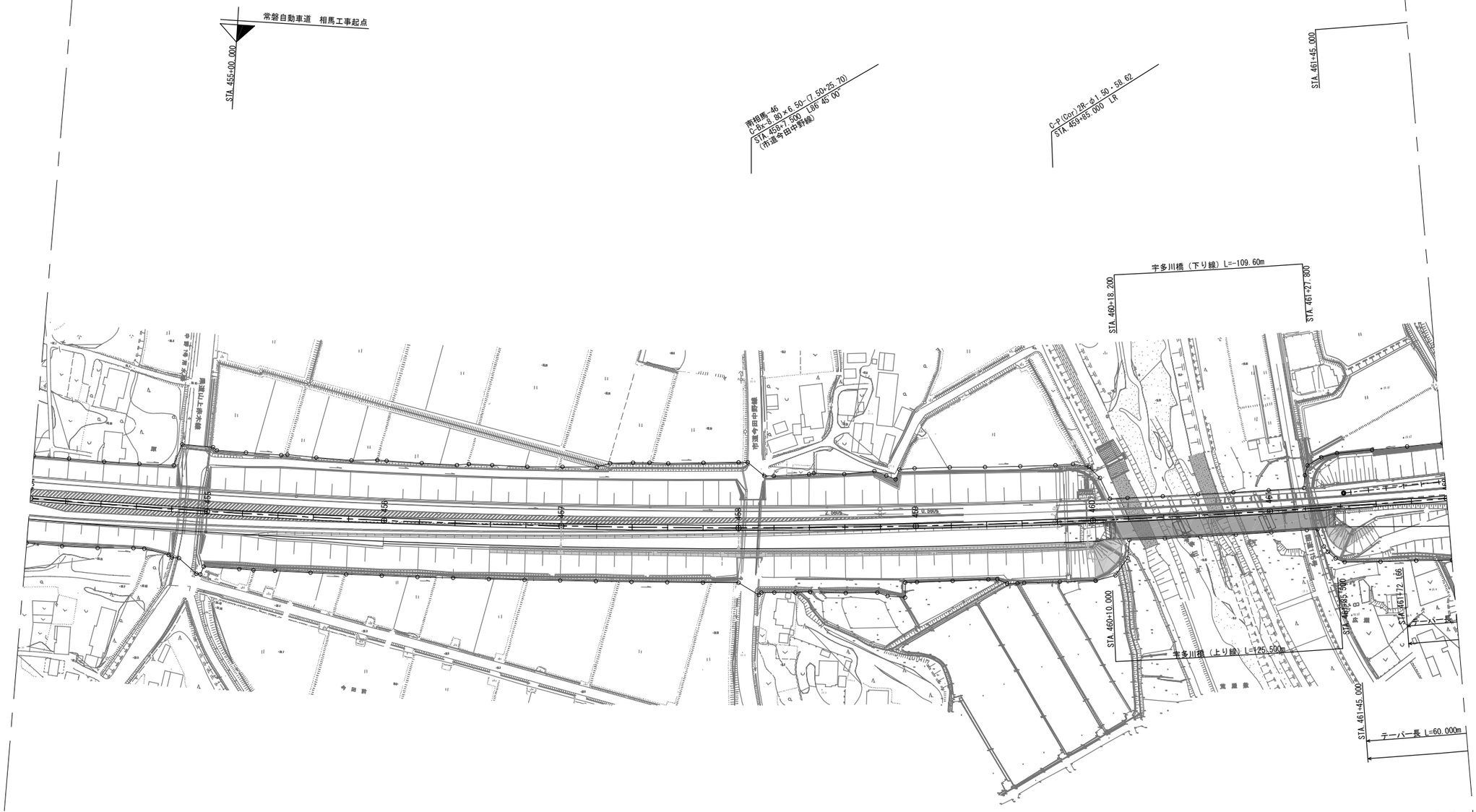

※(R)は撤去した再利用材を
使用し施工するものを示す。

常 磐 自 動 車 道 相 馬 工 事			
図面の種類	本線４車線化 平面図 (1)		
縮 尺	1:2,500	図面番号	／
設計会社名	株式会社 横浜コンサルティングセンター		
施工会社名			
事務所名	東日本高速道路株式会社 東北支社 い わ き 工 事 事 務 所		

平 面 図 (2) S=1:2,500

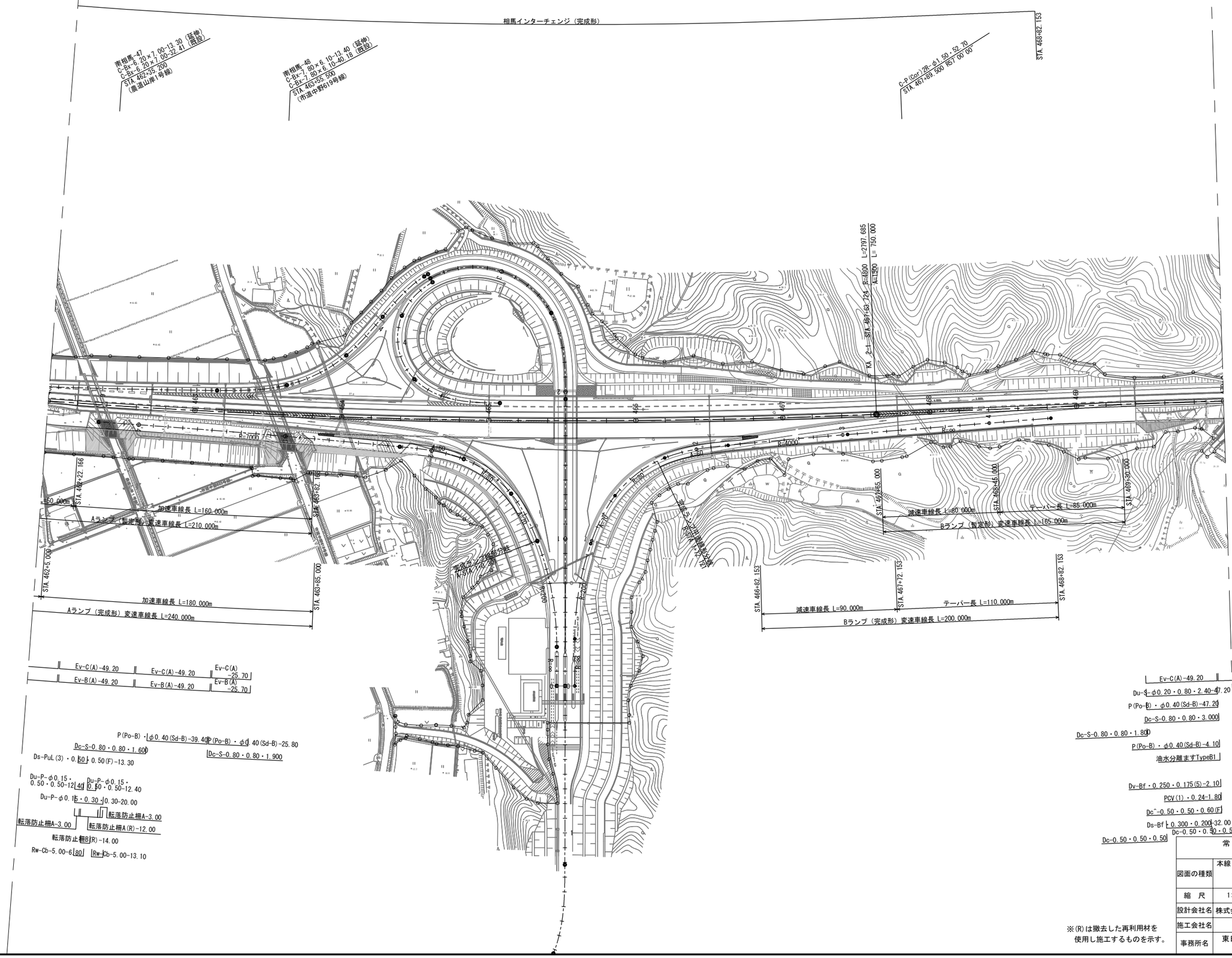

※(R)は撤去した再利用材を
使用し施工するものを示す。

常 磐 自 動 車 道 相 馬 工 事			
図面の種類	本線４車線化 平面図 (2)		
縮 尺	1:2,500	図面番号	／
設計会社名	株式会社 横浜コンサルティングセンター		
施工会社名			
事務所名	東日本高速道路株式会社 東北支社 い わ き 工 事 事 務 所		

平 面 図 (3) S=1:2,500

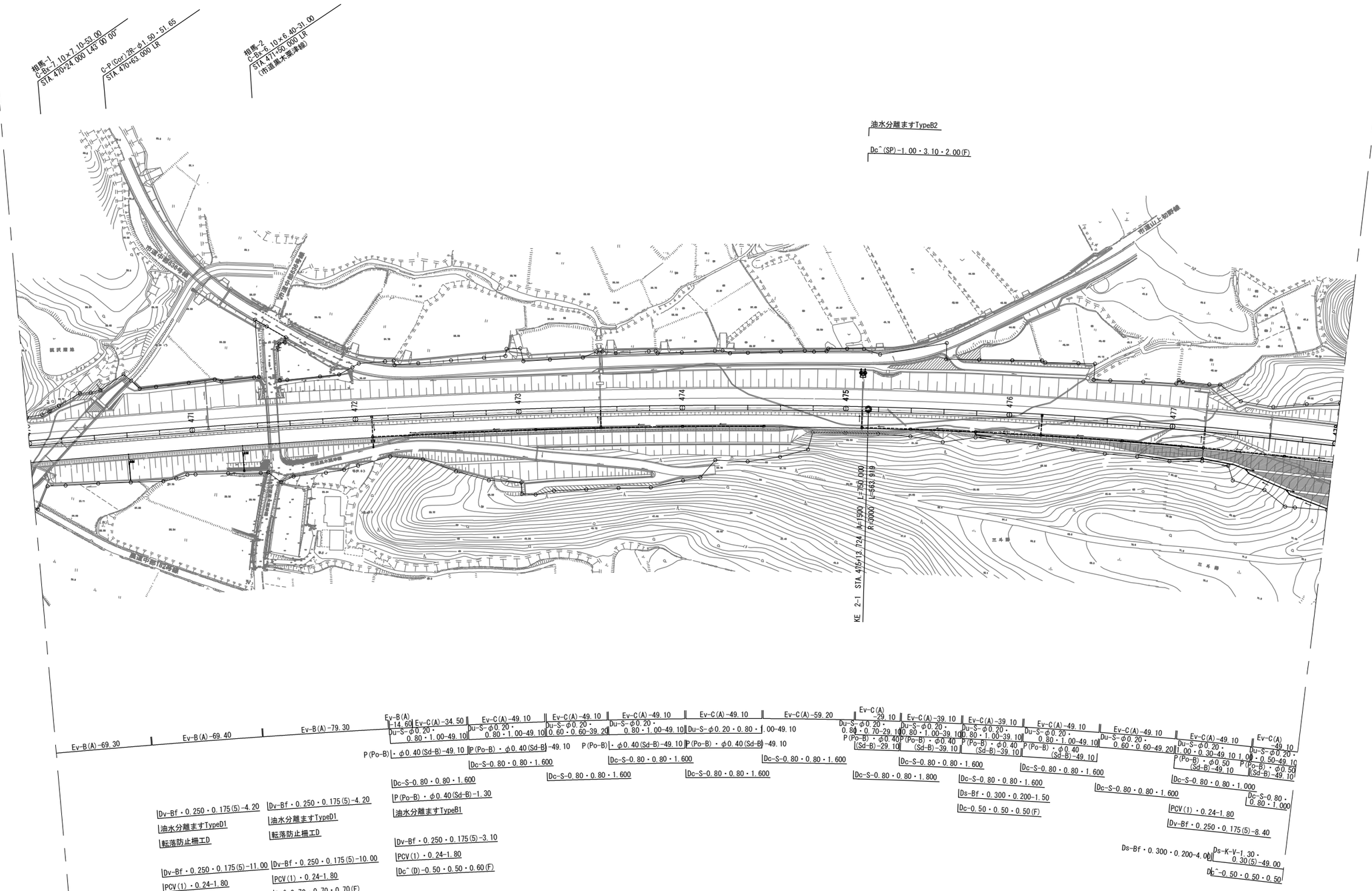

※(R)は撤去した再利用材を
使用し施工するものを示す。

常 磐 自 動 車 道 相 馬 工 事	
図面の種類	本線４車線化 平面図 (3)
縮 尺	1:2,500
図面番号	／
設計会社名	株式会社 横浜コンサルティングセンター
施工会社名	
事務所名	東日本高速道路株式会社 東北支社 い わ き 工 事 事 務 所

平 面 図 (4) S=1:2,500

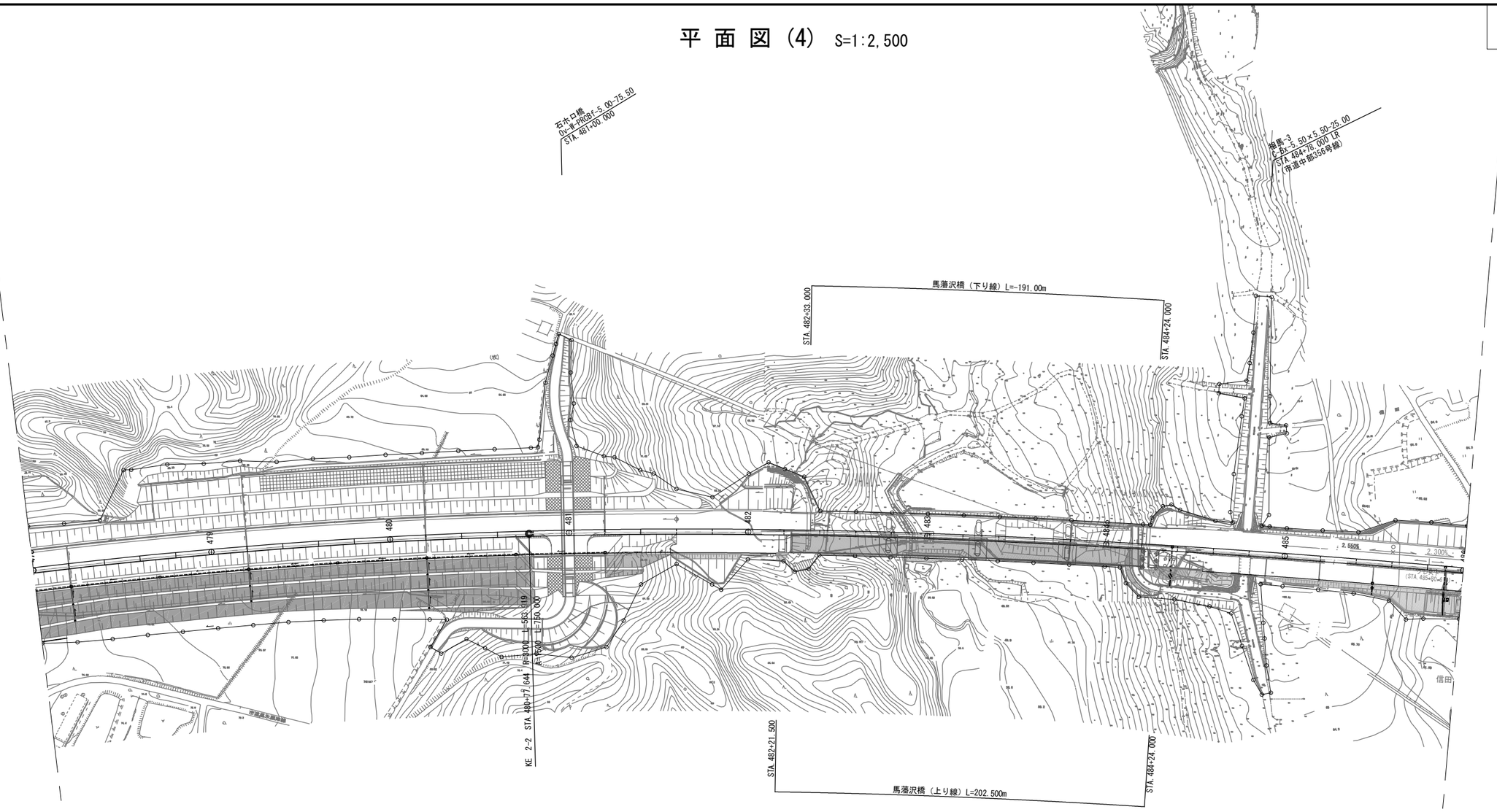

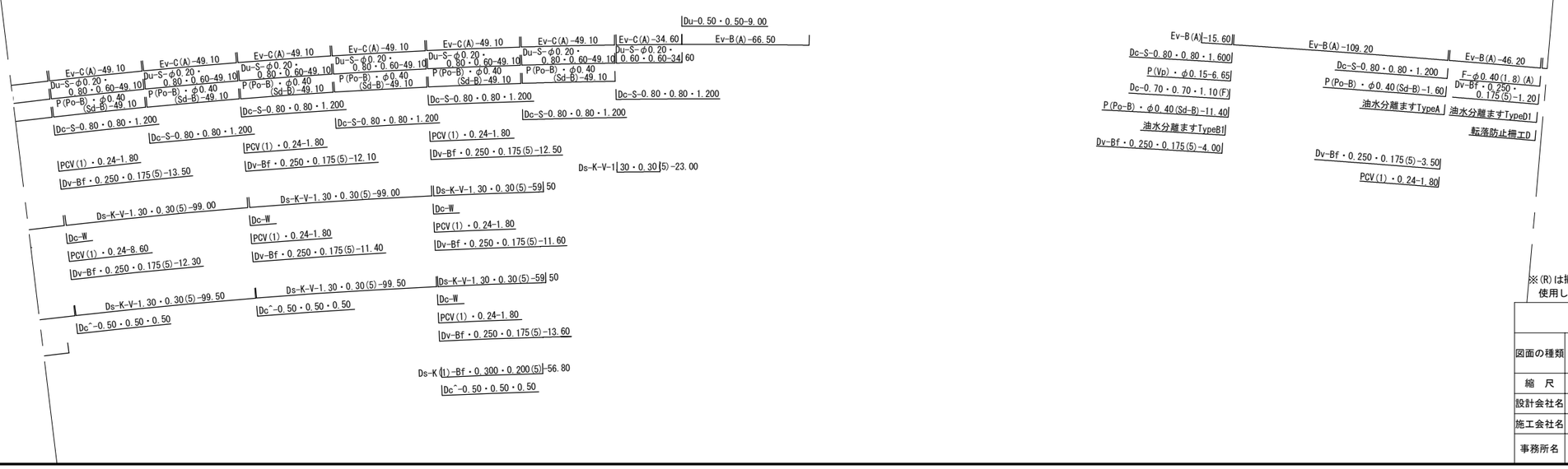

※(R)は撤去した再利用材を
使用し施工するものを示す。

常 磐 自 動 車 道 相 馬 工 事			
図面の種類	本線４車線化 平面図 (4)		
縮 尺	1:2,500	図面番号	／
設計会社名	株式会社 横浜コンサルティングセンター		
施工会社名			
事務所名	東日本高速道路株式会社 東北支社 い わ き 工 事 事 務 所		

平 面 図 (5) S=1:2,500

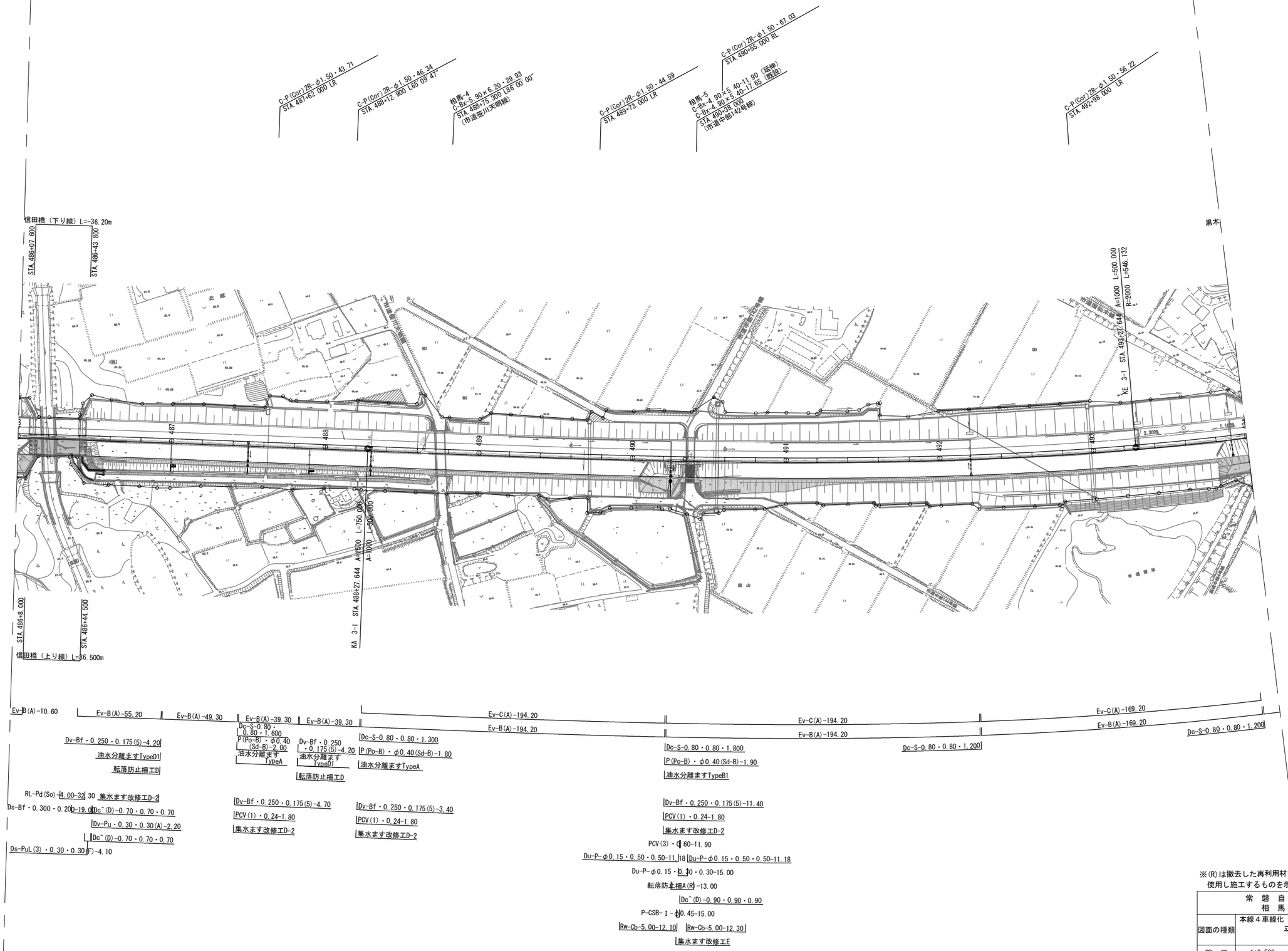

※(R)は撤去した再利用材を
使用し施工するものを示す。

常 磐 自 動 車 道 相 馬 工 事			
図面の種類	本線４車線化 平面図 (5)		
縮 尺	1:2,500	図面番号	／
設計会社名	株式会社 横浜コンサルティングセンター		
施工会社名			
事務所名	東日本高速道路株式会社 東北支社 い わ き 工 事 事 務 所		

平 面 図 (6) S=1:2,500

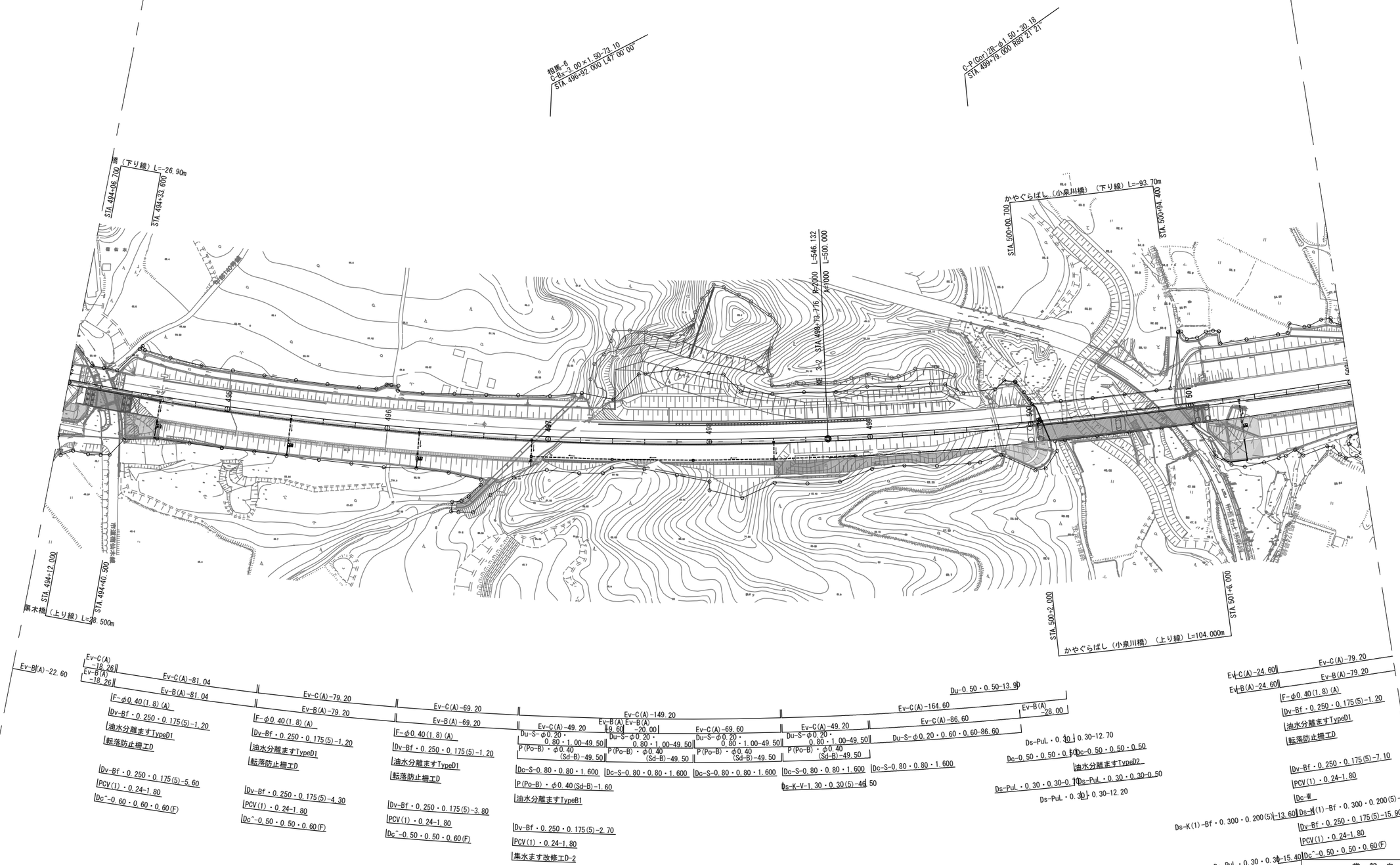

※(R)は撤去した再利用材を使用し施工するものを示す。

常 磐 自 動 車 道 相 馬 工 事			
図面の種類	本線４車線化 平面図 (6)		
縮 尺	1:2,500	図面番号	／
設計会社名	株式会社 横浜コンサルティングセンター		
施工会社名			
事務所名	東日本高速道路株式会社 東北支社 い わ き 工 事 事 務 所		

平 面 図 (7) S=1:2,500

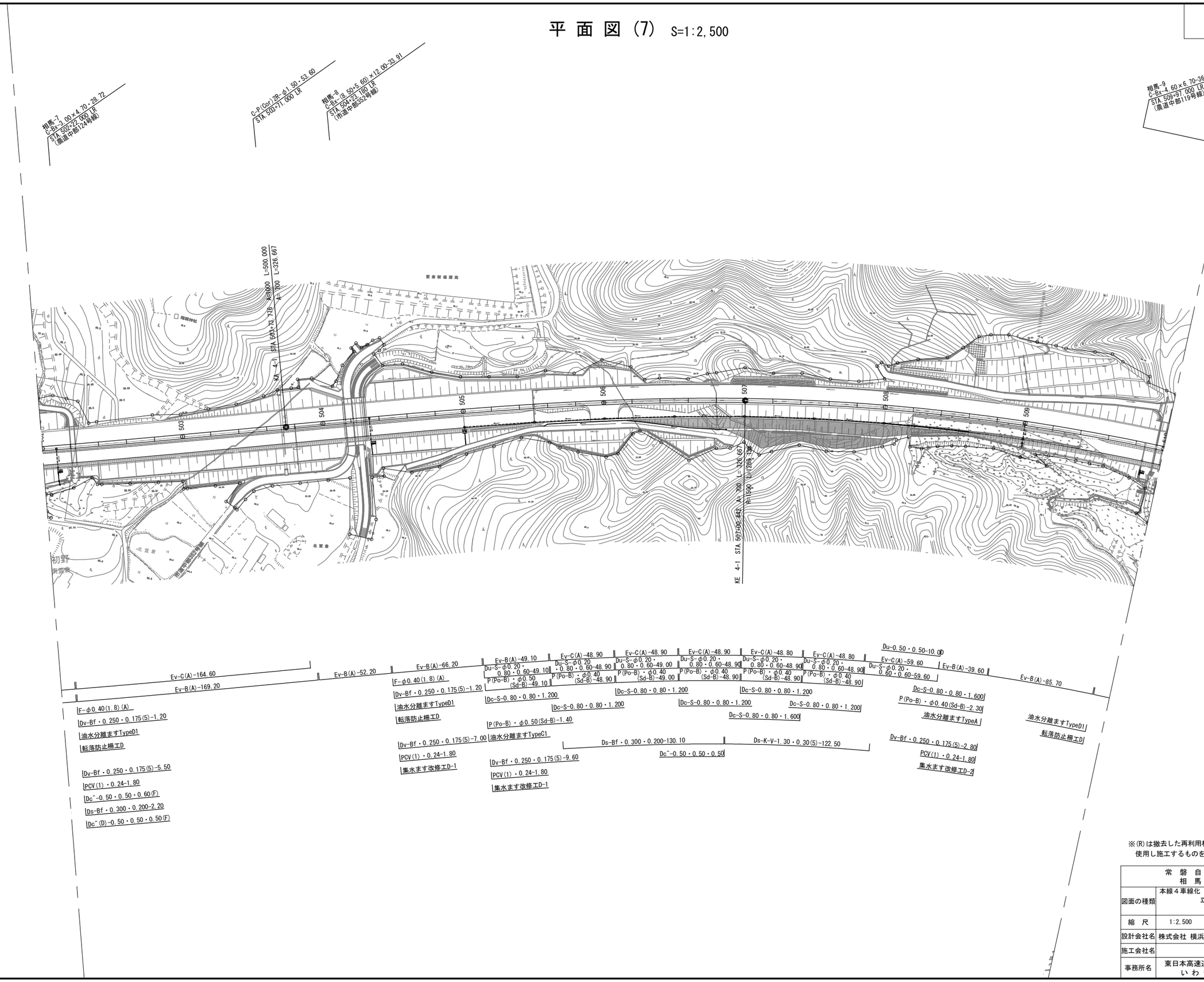

※(R)は撤去した再利用材を
使用し施工するものを示す。

常 磐 自 動 車 道 相 馬 工 事			
図面の種類	本線４車線化 平面図 (7)		
縮 尺	1:2,500	図面番号	／
設計会社名	株式会社 横浜コンサルティングセンター		
施工会社名			
事務所名	東日本高速道路株式会社 東北支社 い わ き 工 事 事 務 所		

平 面 図 (8) S=1:2,500

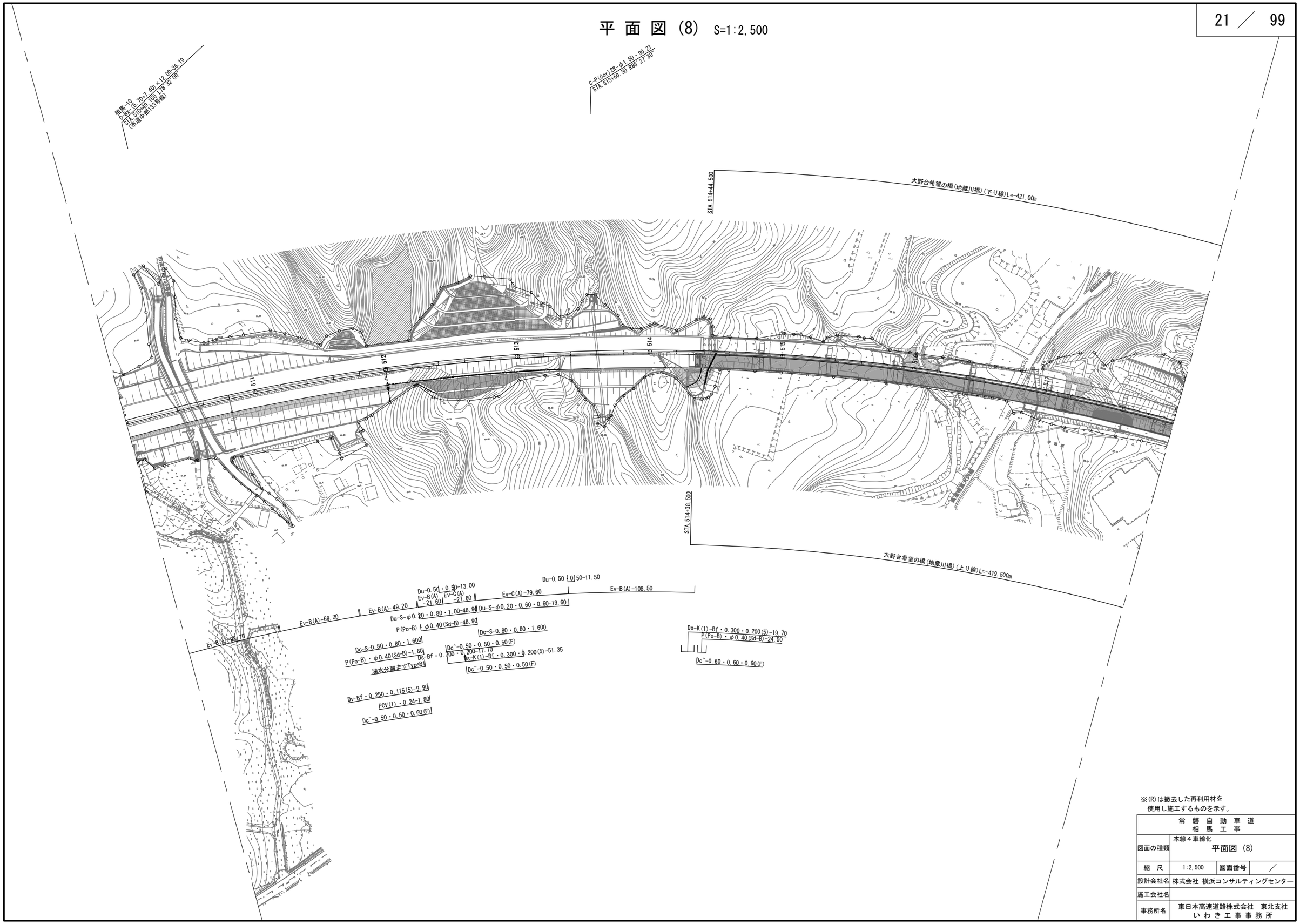

※(R)は撤去した再利用材を
使用し施工するものを示す。

常 磐 自 動 車 道 相 馬 工 事			
図面の種類	本線４車線化 平面図 (8)		
縮 尺	1:2,500	図面番号	／
設計会社名	株式会社 横浜コンサルティングセンター		
施工会社名			
事務所名	東日本高速道路株式会社 東北支社 い わ き 工 事 事 務 所		

平 面 図 (9) S=1:2,500

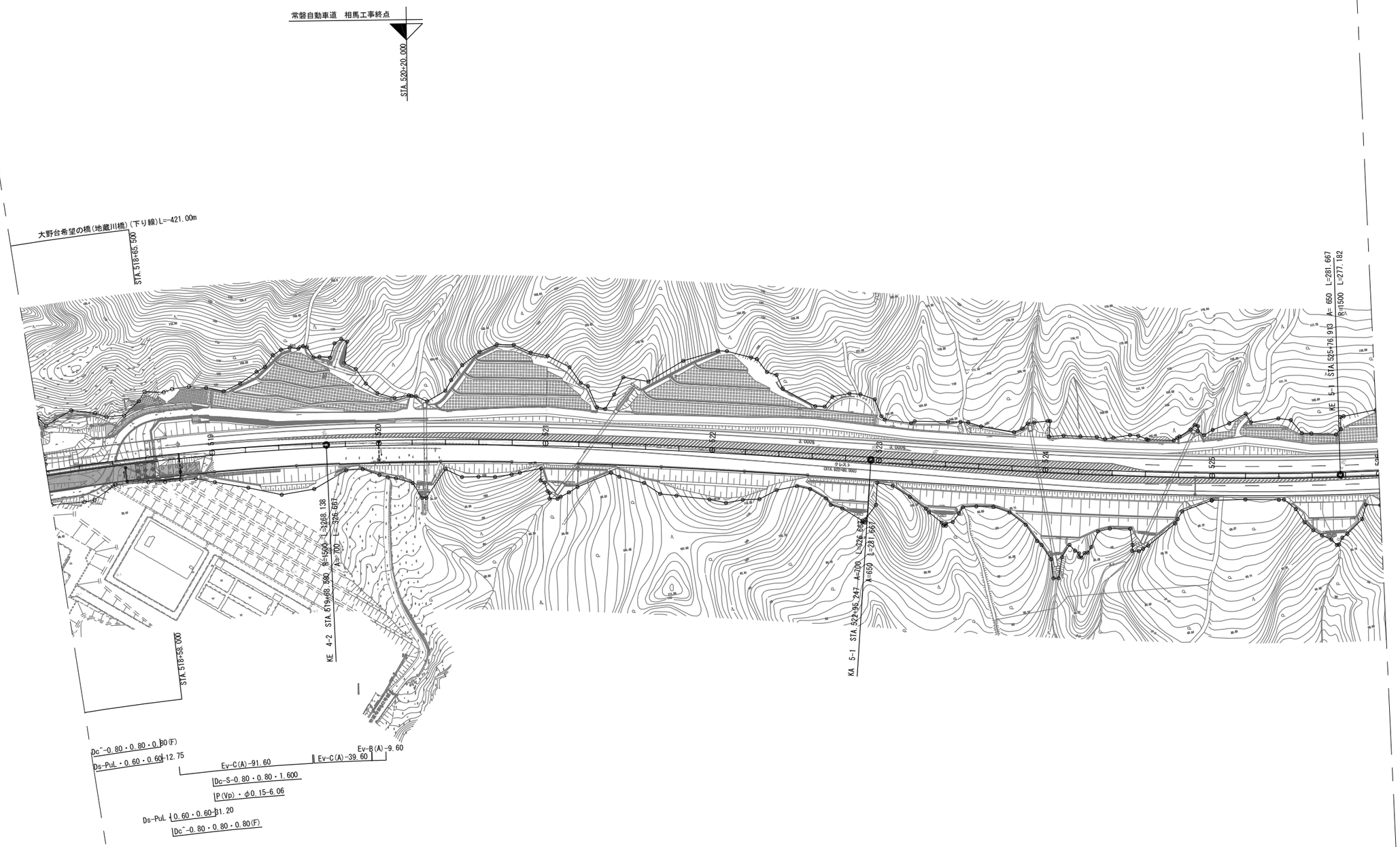

※(R)は撤去した再利用材を
使用し施工するものを示す。

常 磐 自 動 車 道 相 馬 工 事			
図面の種類	本線４車線化 平面図 (9)		
縮 尺	1:2,500	図面番号	／
設計会社名	株式会社 横浜コンサルティングセンター		
施工会社名			
事務所名	東日本高速道路株式会社 東北支社 い わ き 工 事 事 務 所		

本 線 縦 断 図 (1)

縮尺 V=1:500 H=1:2,500

常 磐 自 動 車 道 相 馬 工 事			
図面の種類	本線４車線化 本線縦断図 (1)		
縮 尺	V=1:500 H=1:2,500	図面番号	／
設計会社名	株式会社 横浜コンサルティングセンター		
施工会社名			
事務所名	東日本高速道路株式会社 東北支社 い わ き 工 事 事 務 所		

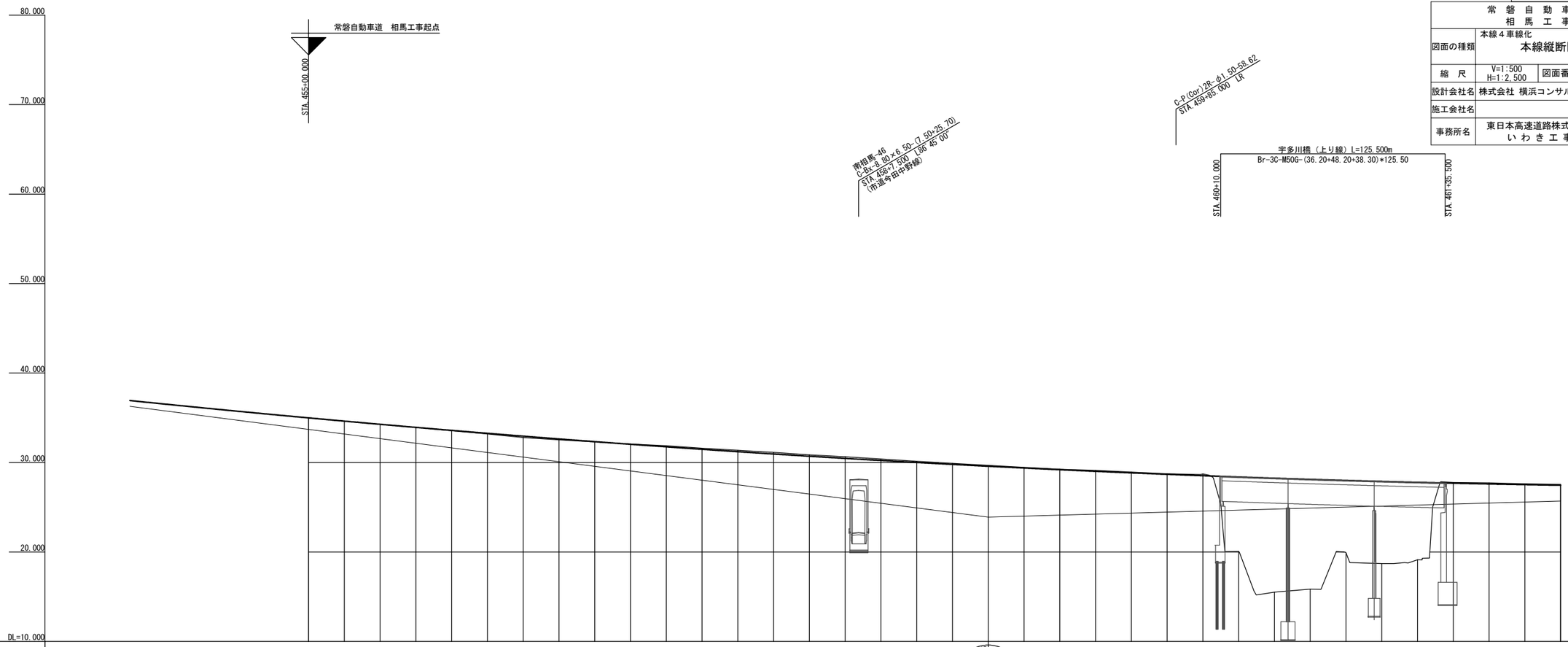

測点	道路計画高	地盤高	切土高	盛土高	累加距離	単距離
STA454	36.930				45400.000	20.000
+20.000	36.524				45420.000	20.000
+40.000	36.127				45440.000	20.000
+60.000	35.739				45460.000	20.000
+80.000	35.360				45480.000	20.000
STA455	34.989				45500.000	20.000
+20.000	34.627				45520.000	20.000
+40.000	34.273				45540.000	20.000
+60.000	33.928				45560.000	20.000
+80.000	33.592				45580.000	20.000
STA456	33.264				45600.000	20.000
+20.000	32.945	32.79		0.155	45620.000	20.000
+40.000	32.635	32.53		0.105	45640.000	20.000
+60.000	32.333	32.30		0.033	45660.000	20.000
+80.000	32.040	32.07	0.030		45680.000	20.000
STA457	31.756	31.87	0.114		45700.000	20.000
+20.000	31.480	31.61	0.130		45720.000	20.000
+40.000	31.213	31.36	0.147		45740.000	20.000
+60.000	30.955	31.13	0.175		45760.000	20.000
+80.000	30.706	30.87	0.164		45780.000	20.000
STA458	30.465	30.65	0.185		45800.000	20.000
+20.000	30.232	30.40	0.169		45820.000	20.000
+40.000	30.009	30.14	0.131		45840.000	20.000
+60.000	29.794	29.91	0.116		45860.000	20.000
+80.000	29.587	29.69	0.103		45880.000	20.000
STA459	29.390	29.47	0.080		45900.000	20.000
+20.000	29.201	29.26	0.059		45920.000	20.000
+40.000	29.020	29.12	0.100		45940.000	20.000
+60.000	28.849	28.94	0.091		45960.000	20.000
+80.000	28.686	28.74	0.054		45980.000	20.000
STA460	28.531	28.72	0.189		46000.000	20.000
+20.000	28.385	20.06		8.325	46020.000	20.000
+40.000	28.248	15.51		12.738	46040.000	20.000
+60.000	28.120	15.86		12.260	46060.000	20.000
+80.000	28.000	19.91		8.090	46080.000	20.000
STA461	27.889	18.71		9.179	46100.000	20.000
+20.000	27.787	19.13		8.657	46120.000	20.000
+40.000	27.693	27.78	0.087		46140.000	20.000
+60.000	27.608	27.73	0.122		46160.000	20.000
+80.000	27.532	27.62	0.088		46180.000	20.000
STA462	27.464	27.56	0.096		46200.000	20.000

平面線形曲率図

R=4800
L=2797.685

片勾配すりつけ図

30 20 10 0.106 2.500%

10 20 30 0.106 2.500%

本 線 縦 断 図 (2)

縮尺 V=1:500 H=1:2,500

常 磐 自 動 車 道 相 馬 工 事			
図面の種類	本線４車線化 本線縦断図 (2)		
縮 尺	V=1:500 H=1:2,500	図面番号	／
設計会社名	株式会社 横浜コンサルティングセンター		
施工会社名			
事務所名	東日本高速道路株式会社 東北支社 い わ き 工 事 事 務 所		

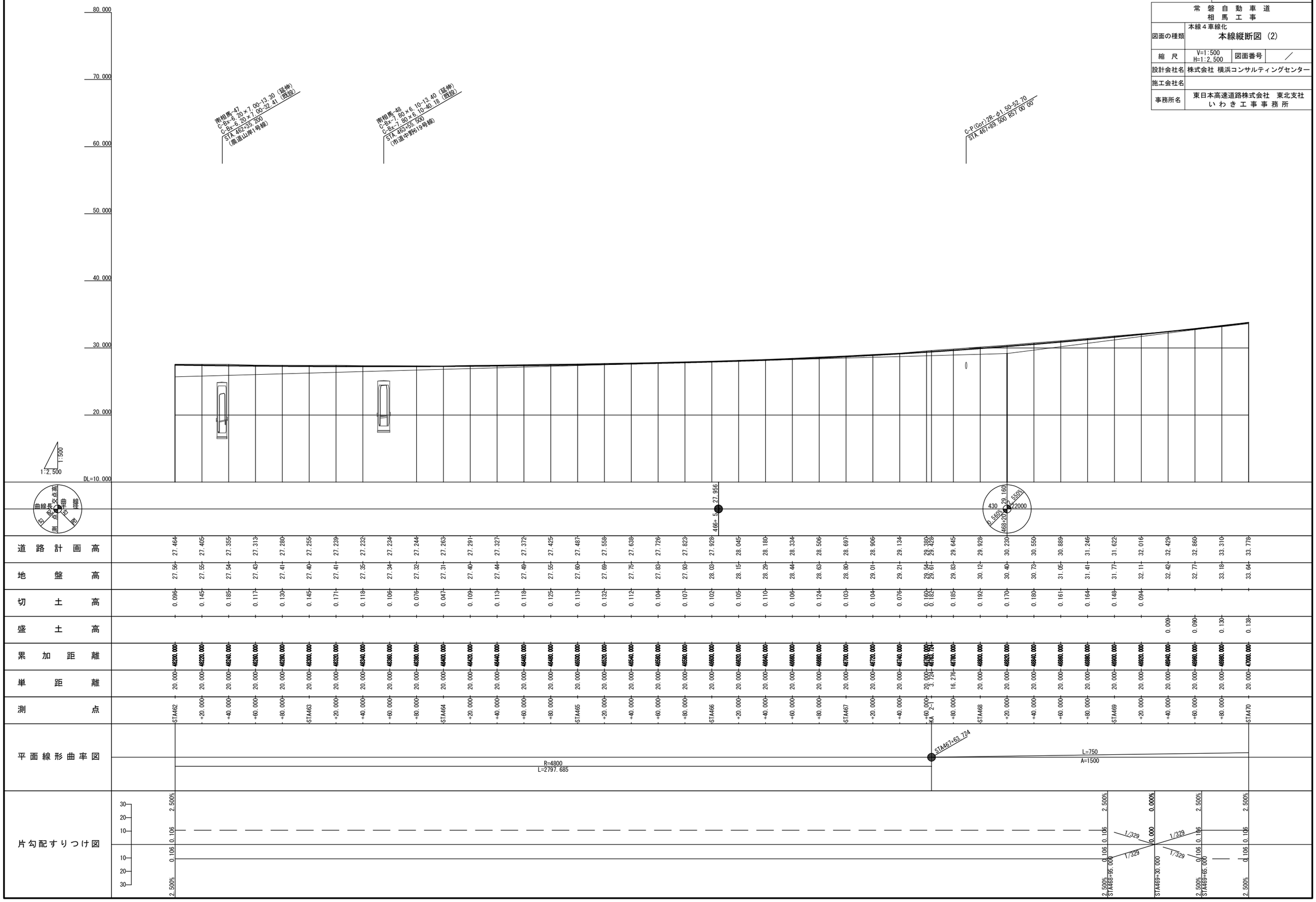

本 線 縦 断 図 (3)

縮尺 V=1:500 H=1:2,500

常 磐 自 動 車 道 相 馬 工 事			
図面の種類	本線４車線化 本線縦断図 (3)		
縮 尺	V=1:500 H=1:2,500	図面番号	／
設計会社名	株式会社 横浜コンサルティングセンター		
施工会社名			
事務所名	東日本高速道路株式会社 東北支社 い わ き 工 事 事 務 所		

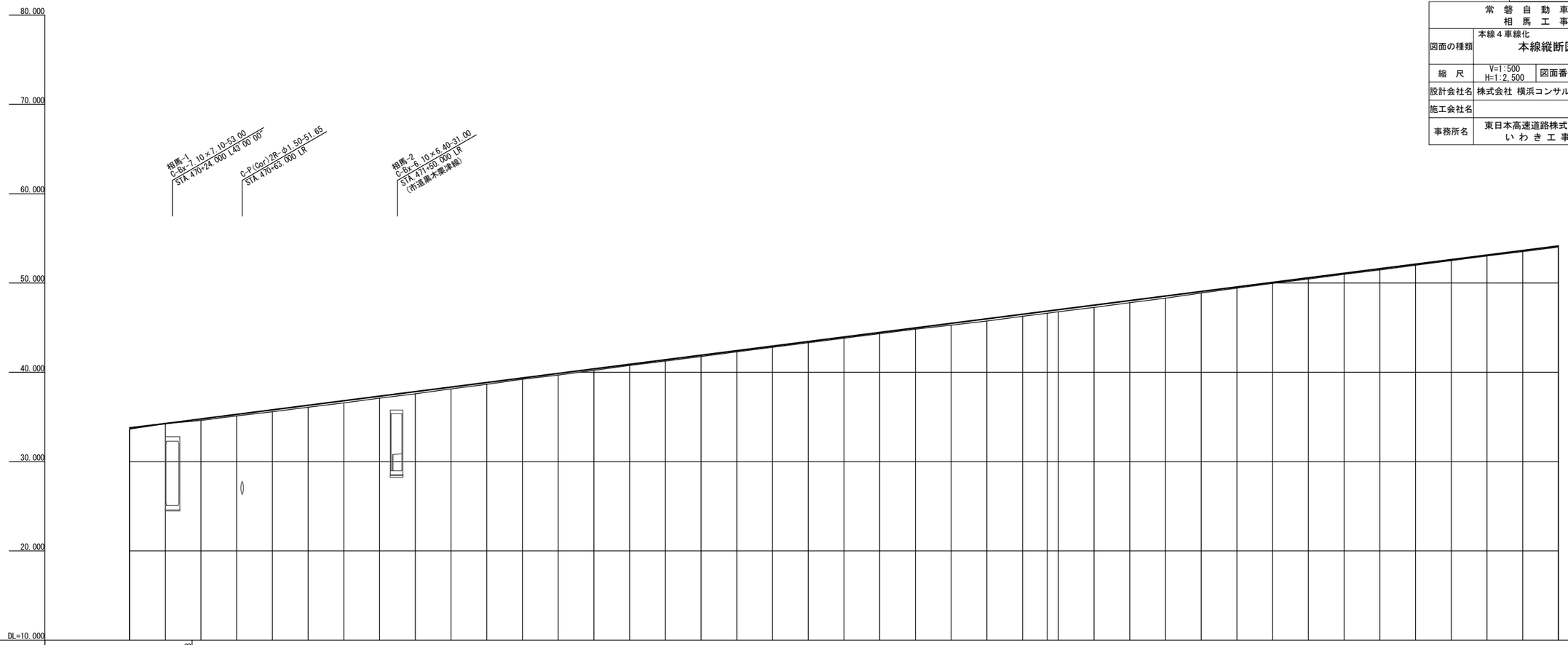

測点	道路計画高	地盤高	切土高	盛土高	累加距離	単距離
STA470	33.778	33.64		0.138	47000.000	20.000
+20.000	34.265	34.25		0.015	47020.000	20.000
+40.000	34.770	34.60		0.170	47040.000	20.000
+60.000	35.280	35.12		0.160	47060.000	20.000
+80.000	35.790	35.59		0.200	47080.000	20.000
STA471	36.300	36.09		0.210	47100.000	20.000
+20.000	36.810	36.58		0.230	47120.000	20.000
+40.000	37.320	37.10		0.220	47140.000	20.000
+60.000	37.830	37.59		0.240	47160.000	20.000
+80.000	38.340	38.14		0.200	47180.000	20.000
STA472	38.850	38.66		0.190	47200.000	20.000
+20.000	39.360	39.22		0.140	47220.000	20.000
+40.000	39.870	39.69		0.180	47240.000	20.000
+60.000	40.380	40.21		0.170	47260.000	20.000
+80.000	40.890	40.77		0.120	47280.000	20.000
STA473	41.400	41.25		0.150	47300.000	20.000
+20.000	41.910	41.77		0.140	47320.000	20.000
+40.000	42.420	42.30		0.120	47340.000	20.000
+60.000	42.930	42.80		0.130	47360.000	20.000
+80.000	43.440	43.31		0.130	47380.000	20.000
STA474	43.950	43.82		0.130	47400.000	20.000
+20.000	44.460	44.32		0.140	47420.000	20.000
+40.000	44.970	44.84		0.130	47440.000	20.000
+60.000	45.480	45.27		0.210	47460.000	20.000
+80.000	45.990	45.74		0.250	47480.000	20.000
STA475	46.500	46.28		0.220	47500.000	20.000
KE 2-1	46.850	46.61		0.240	47513.724	13.724
+20.000	47.010	46.78		0.230	47520.000	6.276
+40.000	47.520	47.27		0.250	47540.000	20.000
+60.000	48.030	47.80		0.230	47560.000	20.000
+80.000	48.540	48.31		0.230	47580.000	20.000
STA476	49.050	48.87		0.180	47600.000	20.000
+20.000	49.560	49.42		0.140	47620.000	20.000
+40.000	50.070	49.95		0.120	47640.000	20.000
+60.000	50.580	50.45		0.130	47660.000	20.000
+80.000	51.090	50.97		0.120	47680.000	20.000
STA477	51.600	51.47		0.130	47700.000	20.000
+20.000	52.110	52.00		0.110	47720.000	20.000
+40.000	52.620	52.51		0.110	47740.000	20.000
+60.000	53.130	53.02		0.110	47760.000	20.000
+80.000	53.640	53.51		0.130	47780.000	20.000
STA478	54.150	54.03		0.120	47800.000	20.000

平面線形曲率図

L=750
A=1500

L=563.919
R=3000

片勾配すりつけ図

30 20 10 0.106 2.500%

10 20 30 0.106 2.500%

本 線 縦 断 図 (4)

縮尺 V=1:500 H=1:2,500

常 磐 自 動 車 道 相 馬 工 事			
図面の種類	本線４車線化 本線縦断図 (4)		
縮 尺	V=1:500 H=1:2,500	図面番号	／
設計会社名	株式会社 横浜コンサルティングセンター		
施工会社名			
事務所名	東日本高速道路株式会社 東北支社 い わ き 工 事 事 務 所		

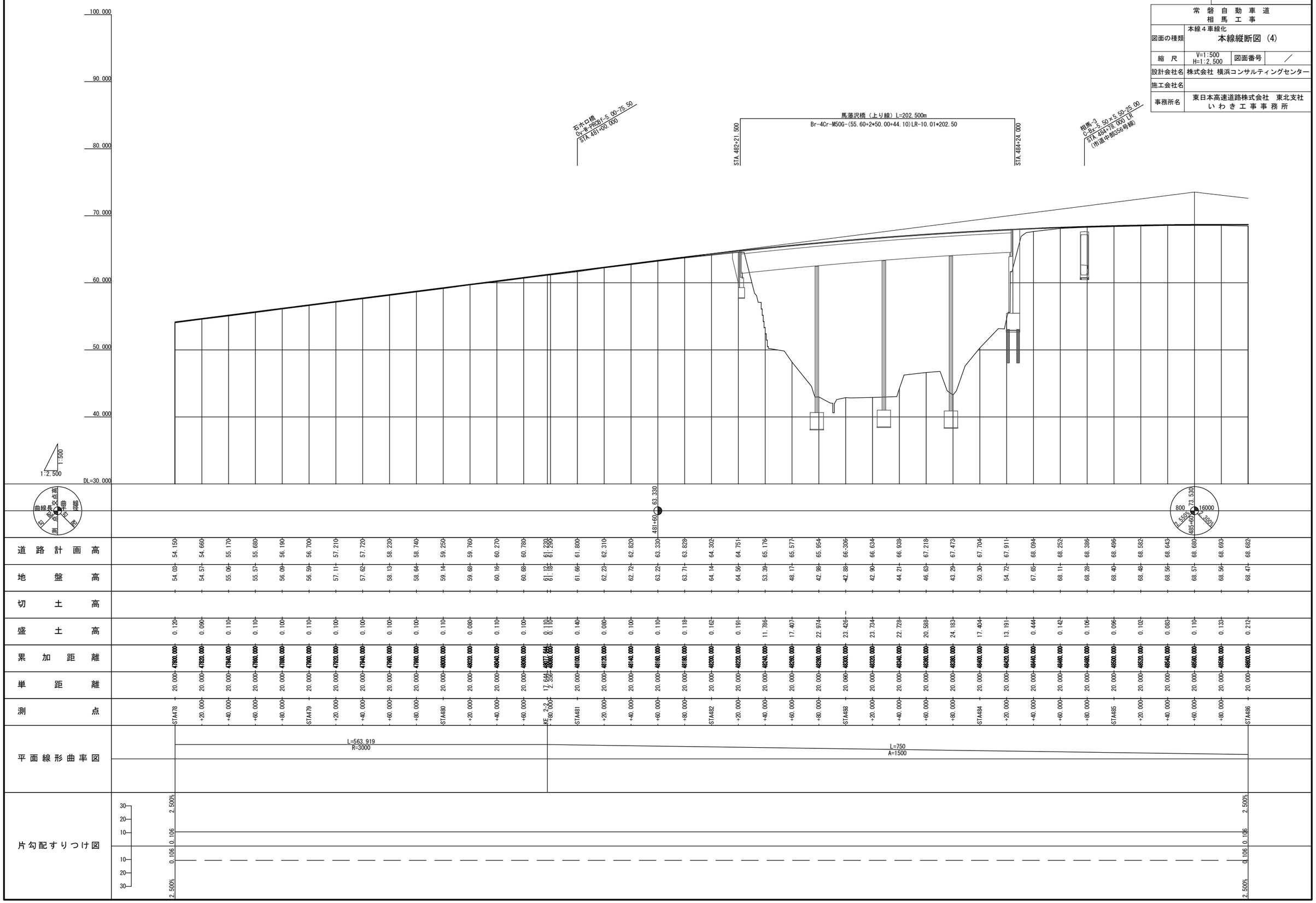

本 線 縦 断 図 (5)

縮尺 V=1:500 H=1:2,500

常 磐 自 動 車 道 相 馬 工 事			
図面の種類	本線４車線化 本線縦断図 (5)		
縮 尺	V=1:500 H=1:2,500	図面番号	／
設計会社名	株式会社 横浜コンサルティングセンター		
施工会社名			
事務所名	東日本高速道路株式会社 東北支社 いわき工事事務所		

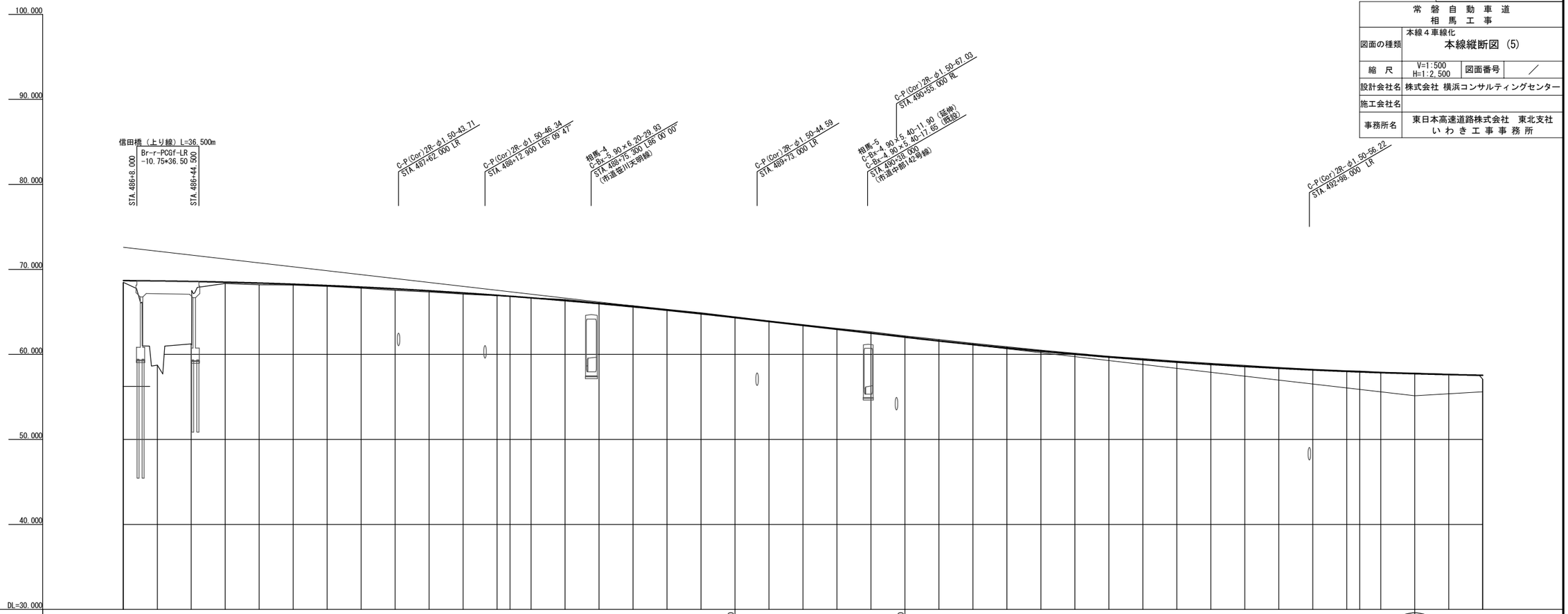

測点	道路計画高	地盤高	切土高	盛土高	累加距離	単距離
STA486	68.682	60.47		0.212	46800.000	20.000
+20.000	68.646	58.73		9.916	46820.000	20.000
+40.000	68.586	61.23		7.356	46840.000	20.000
+60.000	68.502	68.34		0.162	46860.000	20.000
+80.000	68.394	68.20		0.194	46880.000	20.000
STA487	68.261	68.15		0.111	46900.000	20.000
+20.000	68.104	68.01		0.094	46920.000	20.000
+40.000	67.923	67.79		0.133	46940.000	20.000
+60.000	67.718	67.55		0.168	46960.000	20.000
+80.000	67.488	67.35		0.138	46980.000	20.000
STA488	67.234	67.10		0.134	47000.000	20.000
+20.000	66.956	66.91		0.046	47020.000	20.000
KA 3-1	66.843	66.83		0.013	47027.644	7.644
+40.000	66.654	66.66	0.006		47040.000	12.356
+60.000	66.327	66.46	0.133		47060.000	20.000
+80.000	65.976	66.07	0.094		47080.000	20.000
STA489	65.601	65.73	0.129		47100.000	20.000
+20.000	65.202	65.30	0.099		47120.000	20.000
+40.000	64.778	64.89	0.112		47140.000	20.000
+60.000	64.330	64.42	0.090		47160.000	20.000
+80.000	63.870	63.95	0.080		47180.000	20.000
STA490	63.410	63.51	0.100		47200.000	20.000
+20.000	62.950	63.06	0.110		47220.000	20.000
+40.000	62.490	62.66	0.170		47240.000	20.000
+60.000	62.030	62.17	0.140		47260.000	20.000
+80.000	61.582	61.74	0.158		47280.000	20.000
STA491	61.156	61.30	0.144		47300.000	20.000
+20.000	60.754	60.89	0.136		47320.000	20.000
+40.000	60.375	60.50	0.125		47340.000	20.000
+60.000	60.019	60.13	0.111		47360.000	20.000
+80.000	59.686	59.78	0.094		47380.000	20.000
STA492	59.376	59.50	0.124		47400.000	20.000
+20.000	59.090	59.20	0.110		47420.000	20.000
+40.000	58.826	58.94	0.114		47440.000	20.000
+60.000	58.586	58.70	0.114		47460.000	20.000
+80.000	58.369	58.46	0.092		47480.000	20.000
STA493	58.174	58.26	0.086		47500.000	20.000
+20.000	58.003	58.09	0.087		47520.000	20.000
KE 3-1	57.944	58.03	0.086		47527.644	7.644
+40.000	57.855	57.92	0.065		47540.000	12.356
+60.000	57.730	57.81	0.080		47559.000	19.000
+80.000	57.629	57.68	0.051		47580.000	20.000
STA494	57.550	57.08		0.470	47600.000	20.000

平面線形曲率図

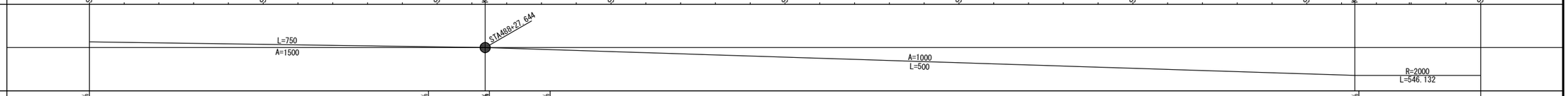

片勾配すりつけ図

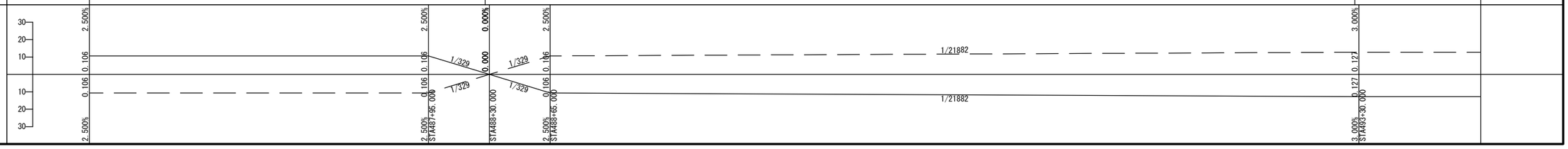

本 線 縦 断 図 (6)

縮尺 V=1:500 H=1:2,500

常 磐 自 動 車 道 相 馬 工 事			
図面の種類	本線４車線化 本線縦断図 (6)		
縮 尺	V=1:500 H=1:2,500	図面番号	／
設計会社名	株式会社 横浜コンサルティングセンター		
施工会社名			
事務所名	東日本高速道路株式会社 東北支社 い わ き 工 事 事 務 所		

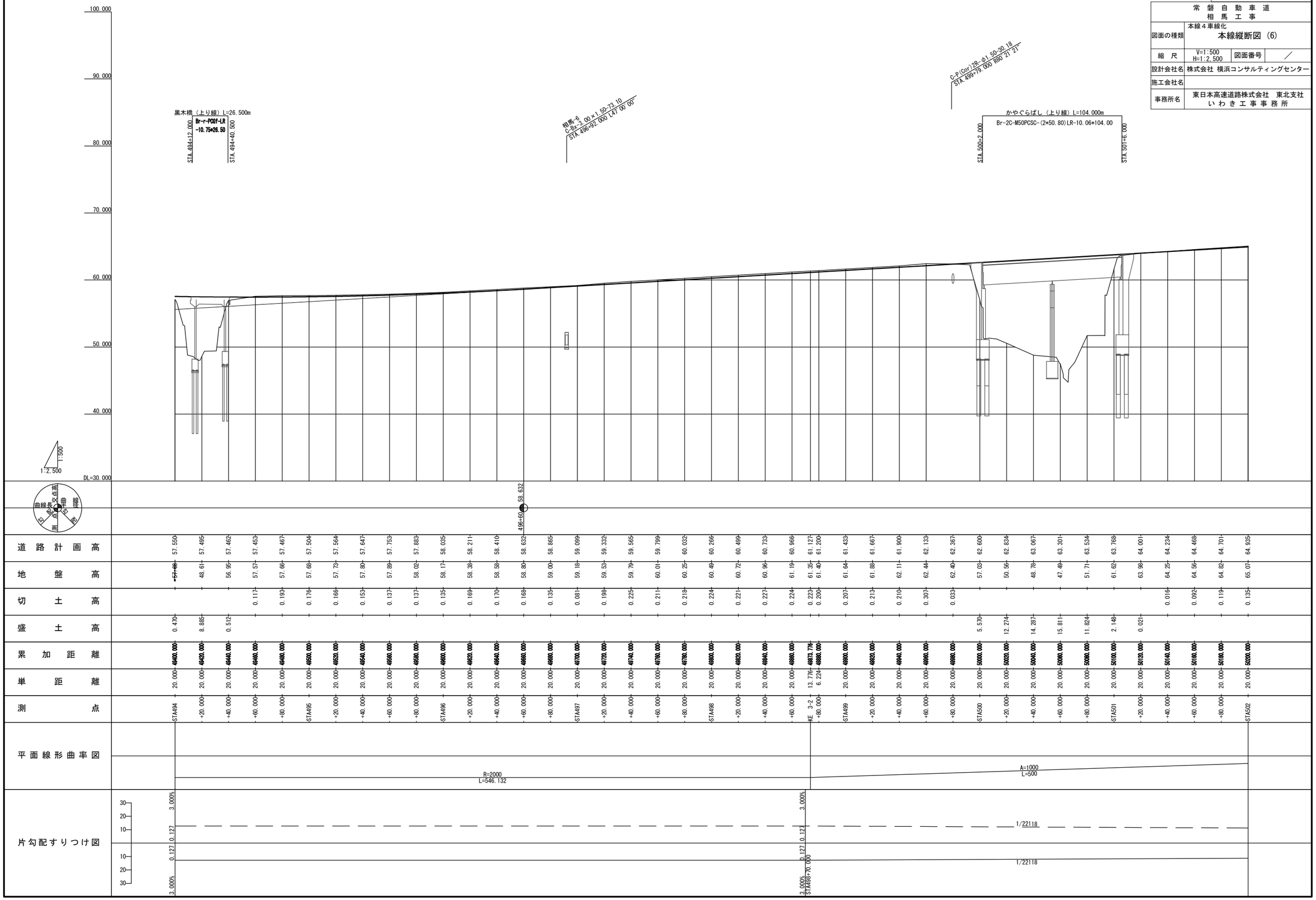

本 線 縦 断 図 (7)

縮尺 V=1：500 H=1：2,500

常 磐 自 動 車 道 相 馬 工 事			
図面の種類	本線４車線化 本線縦断図 (7)		
縮 尺	V=1:500 H=1:2,500	図面番号	／
設計会社名	株式会社 横浜コンサルティングセンター		
施工会社名			
事務所名	東日本高速道路株式会社 東北支社 い わ き 工 事 事 務 所		

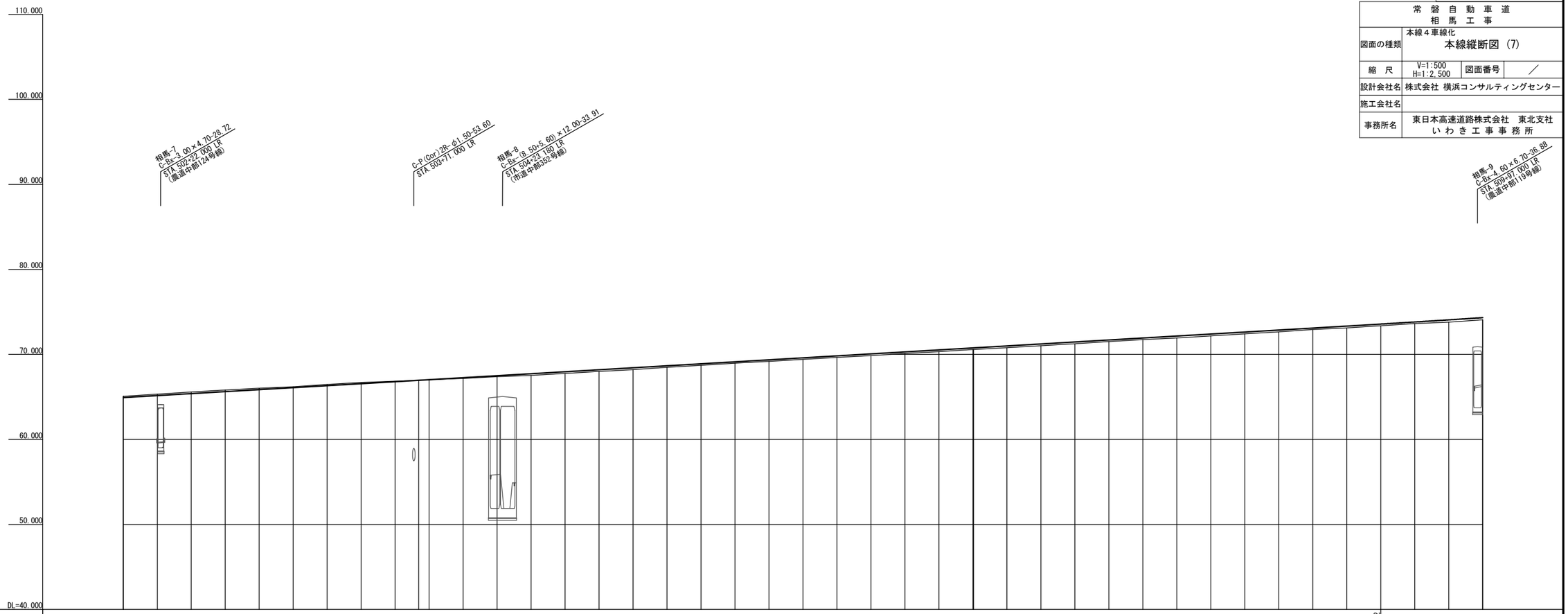

測点	道路計画高	地盤高	切土高	盛土高	累加距離	単距離
STA502	64.935	65.07	0.135		50200.000	20.000
+20.000	65.168	65.33	0.162		50220.000	20.000
+40.000	65.402	65.58	0.178		50240.000	20.000
+60.000	65.635	65.82	0.185		50260.000	20.000
+80.000	65.869	66.02	0.151		50280.000	20.000
STA503	66.102	66.20	0.098		50300.000	20.000
+20.000	66.335	66.48	0.145		50320.000	20.000
+40.000	66.569	66.70	0.131		50340.000	20.000
+60.000	66.802	66.85	0.048		50360.000	20.000
KA 4-1	66.963	66.96		0.003	50373.776	13.776
+80.000	67.036	67.02		0.016	50380.000	6.224
STA504	67.269	67.18		0.089	50400.000	20.000
+20.000	67.503	67.38		0.123	50420.000	20.000
+40.000	67.736	67.54		0.196	50440.000	20.000
+60.000	67.970	67.76		0.210	50460.000	20.000
+80.000	68.203	67.99		0.213	50480.000	20.000
STA505	68.436	68.21		0.226	50500.000	20.000
+20.000	68.670	68.48		0.190	50520.000	20.000
+40.000	68.903	68.71		0.193	50540.000	20.000
+60.000	69.137	68.96		0.177	50560.000	20.000
+80.000	69.370	69.18		0.190	50580.000	20.000
STA506	69.604	69.42		0.184	50600.000	20.000
+20.000	69.837	69.65		0.187	50620.000	20.000
+40.000	70.071	69.86		0.211	50640.000	20.000
+60.000	70.304	70.11		0.194	50660.000	20.000
+80.000	70.537	70.33		0.207	50680.000	20.000
STA507 RE 4-1	70.771 70.776	70.58 70.58		0.191 0.196	50700.000 50700.442	20.000 0.442
+20.000	71.004	70.79		0.214	50720.000	19.558
+40.000	71.238	71.03		0.208	50740.000	20.000
+60.000	71.471	71.25		0.221	50760.000	20.000
+80.000	71.705	71.50		0.205	50780.000	20.000
STA508	71.938	71.74		0.198	50800.000	20.000
+20.000	72.172	71.93		0.242	50820.000	20.000
+40.000	72.405	72.18		0.225	50840.000	20.000
+60.000	72.639	72.43		0.209	50860.000	20.000
+80.000	72.872	72.66		0.212	50880.000	20.000
STA509	73.105	72.93		0.175	50900.000	20.000
+20.000	73.339	73.12		0.219	50920.000	20.000
+40.000	73.572	73.37		0.202	50940.000	20.000
+60.000	73.812	73.63		0.182	50960.000	20.000
+80.000	74.064	73.79		0.274	50980.000	20.000
STA510	74.328	74.07		0.258	51000.000	20.000

平面線形曲率図

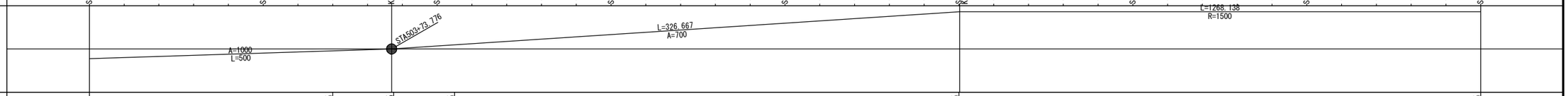

片勾配すりつけ図

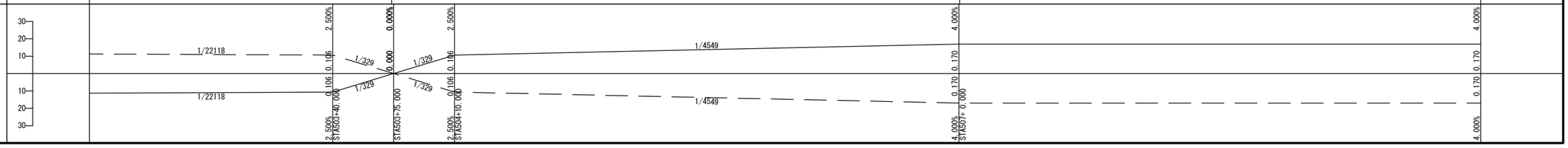

本 線 縦 断 図 (8)

縮尺 V=1:500 H=1:2,500

常 磐 自 動 車 道 相 馬 工 事			
図面の種類	本線４車線化 本線縦断図 (8)		
縮 尺	V=1:500 H=1:2,500	図面番号	／
設計会社名	株式会社 横浜コンサルティングセンター		
施工会社名			
事務所名	東日本高速道路株式会社 東北支社 い わ き 工 事 事 務 所		

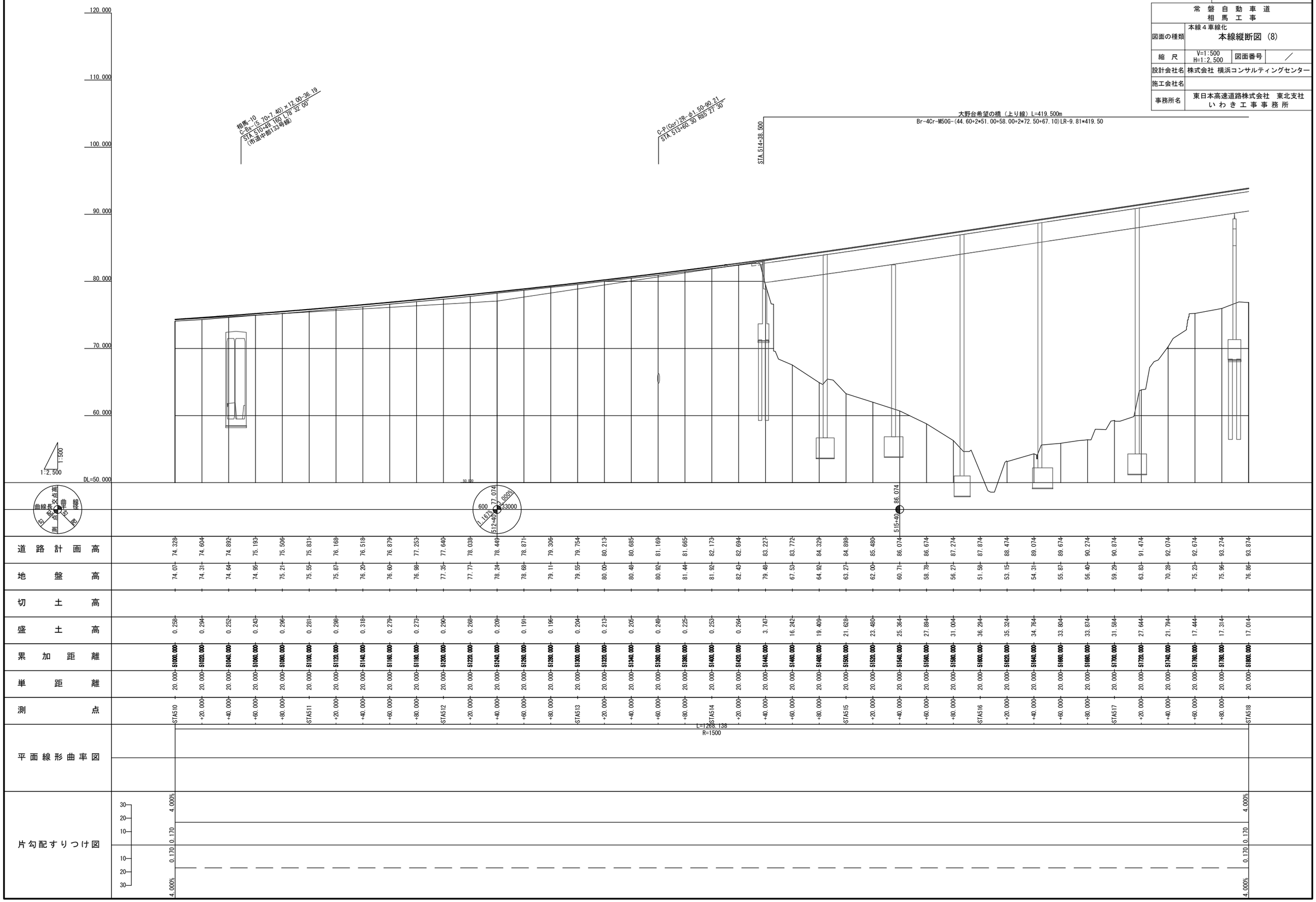

本 線 縦 断 図 (9)

縮尺 V=1:500 H=1:2,500

常 磐 自 動 車 道 相 馬 工 事			
図面の種類	本線４車線化 本線縦断図 (9)		
縮 尺	V=1:500 H=1:2,500	図面番号	／
設計会社名	株式会社 横浜コンサルティングセンター		
施工会社名			
事務所名	東日本高速道路株式会社 東北支社 い わ き 工 事 事 務 所		

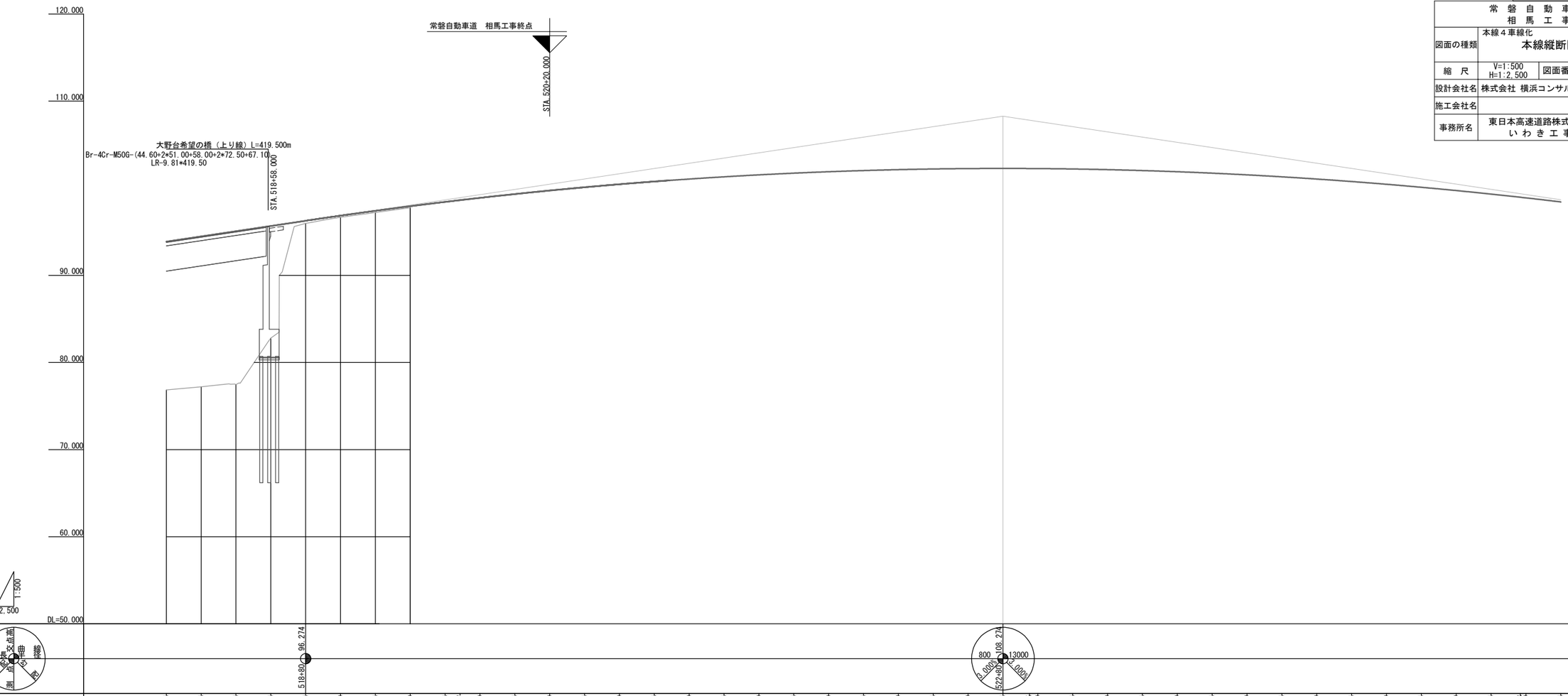

測点	道路計画高	地盤高	切土高	盛土高	累加距離	単距離
STA518	93.874	76.06		17.014	51800.000	20.000
+20.000	94.474	77.21		17.264	51820.000	20.000
+40.000	95.074	77.47		17.604	51840.000	20.000
+60.000	95.674	82.81		12.864	51860.000	20.000
+80.000	96.274	95.96		0.314	51880.000	20.000
STA519	96.859	96.66		0.199	51900.000	20.000
+20.000	97.414	97.22		0.194	51920.000	20.000
+40.000	97.939	97.77		0.169	51940.000	20.000
+60.000	98.434				51960.000	20.000
KE 4-2	98.637				51968.580	8.580
+80.000	98.899				51980.000	11.420
STA520	99.334				52000.000	20.000
+20.000	99.739				52020.000	20.000
+40.000	100.114				52040.000	20.000
+60.000	100.459				52060.000	20.000
+80.000	100.774				52080.000	20.000
STA521	101.059				52100.000	20.000
+20.000	101.314				52120.000	20.000
+40.000	101.539				52140.000	20.000
+60.000	101.734				52160.000	20.000
+80.000	101.899				52180.000	20.000
STA522	102.034				52200.000	20.000
+20.000	102.139				52220.000	20.000
+40.000	102.214				52240.000	20.000
+60.000	102.259				52260.000	20.000
+80.000	102.274				52280.000	20.000
KA 5-1	102.265				52295.247	15.247
STA523	102.259				52300.000	4.753
+20.000	102.214				52320.000	20.000
+40.000	102.139				52340.000	20.000
+60.000	102.034				52360.000	20.000
+80.000	101.899				52380.000	20.000
STA524	101.734				52400.000	20.000
+20.000	101.539				52420.000	20.000
+40.000	101.314				52440.000	20.000
+60.000	101.059				52460.000	20.000
+80.000	100.774				52480.000	20.000
STA525	100.459				52500.000	20.000
+20.000	100.114				52520.000	20.000
+40.000	99.739				52540.000	20.000
+60.000	99.334				52560.000	20.000
KE 5-1	98.863				52576.812	16.812
+80.000	98.899				52580.000	3.187
STA526	98.434				52600.000	20.000

平面線形曲率図

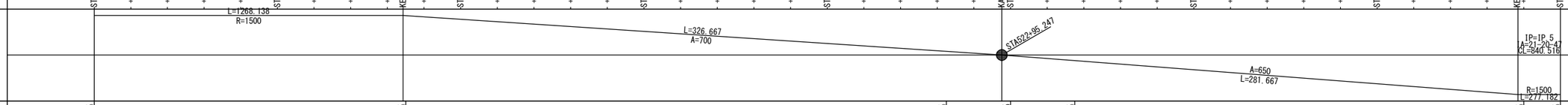

片勾配すりつけ図

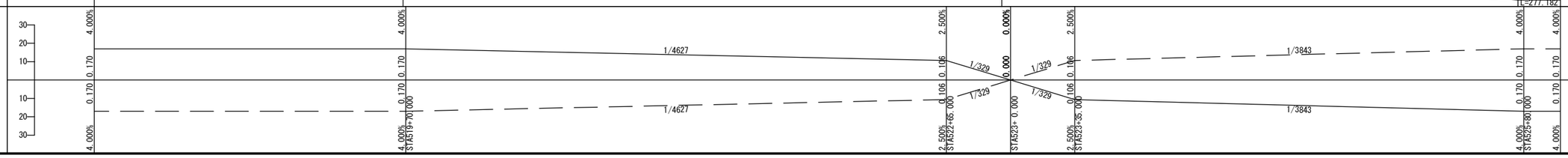

標 準 横 断 図 (1)　S=1:250

完成４車線　盛土部　右肩下がり
STA.471+00.000

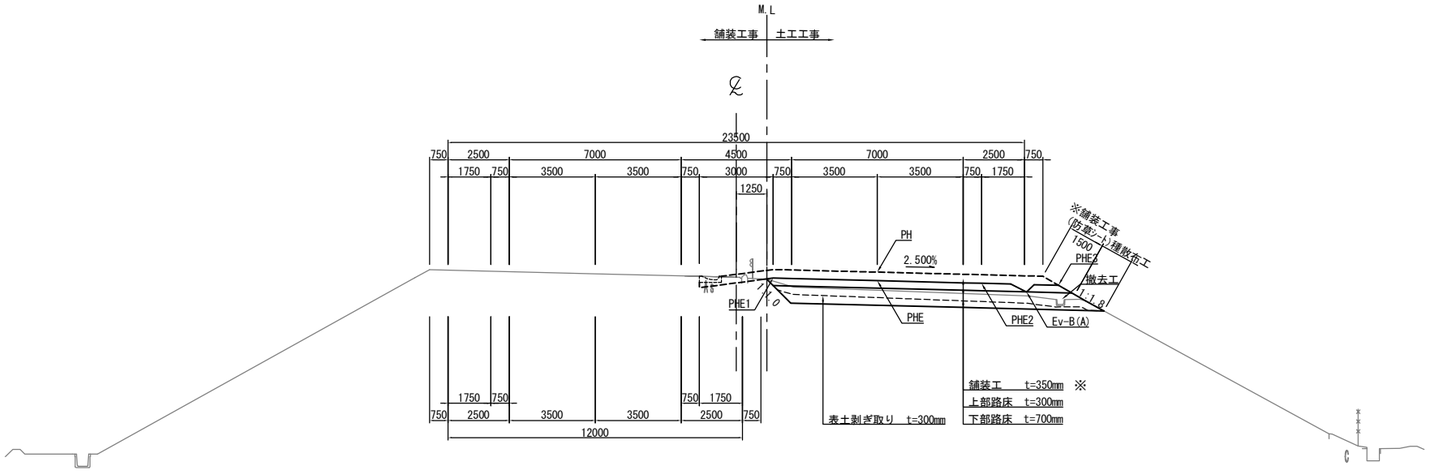

完成４車線　盛土部　右肩上がり
STA.491+00.000

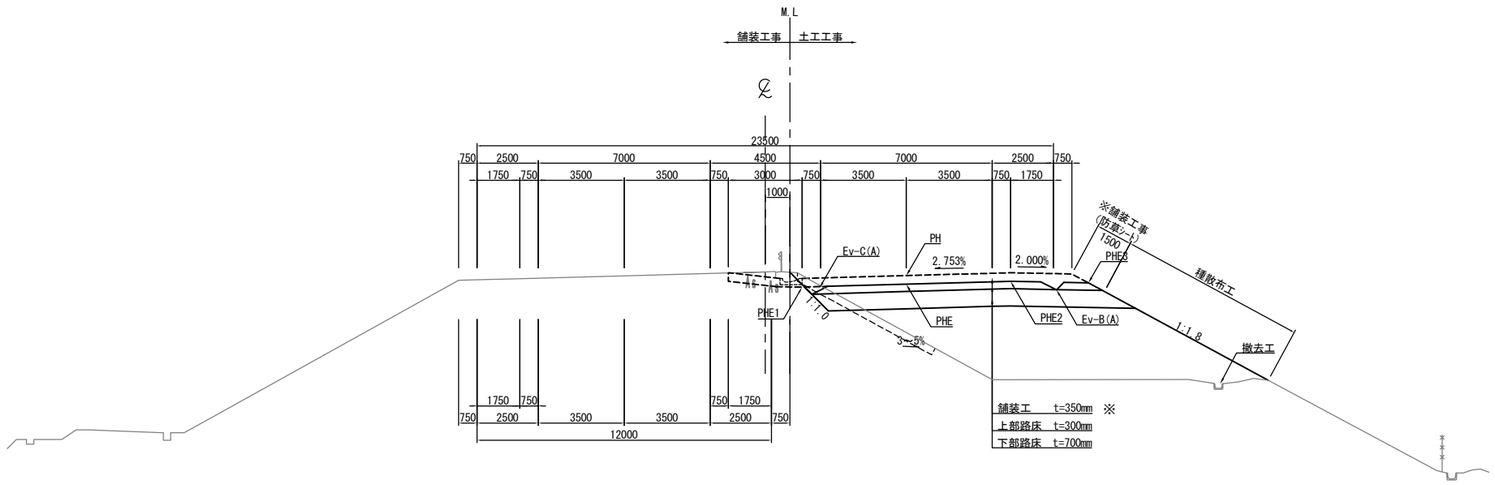

※ 舗装工事施工

常 磐 自 動 車 道 相 馬 工 事			
図面の種類	本線４車線化 標準横断図 (1)		
縮　尺	1:250	図面番号	／
設計会社名	株式会社 横浜コンサルティングセンター		
施工会社名			
事務所名	東日本高速道路株式会社　東北支社 い わ き 工 事 事 務 所		

標 準 横 断 図 (2)　S=1:250

完成４車線　切土部　右肩下がり
STA.480+00.000

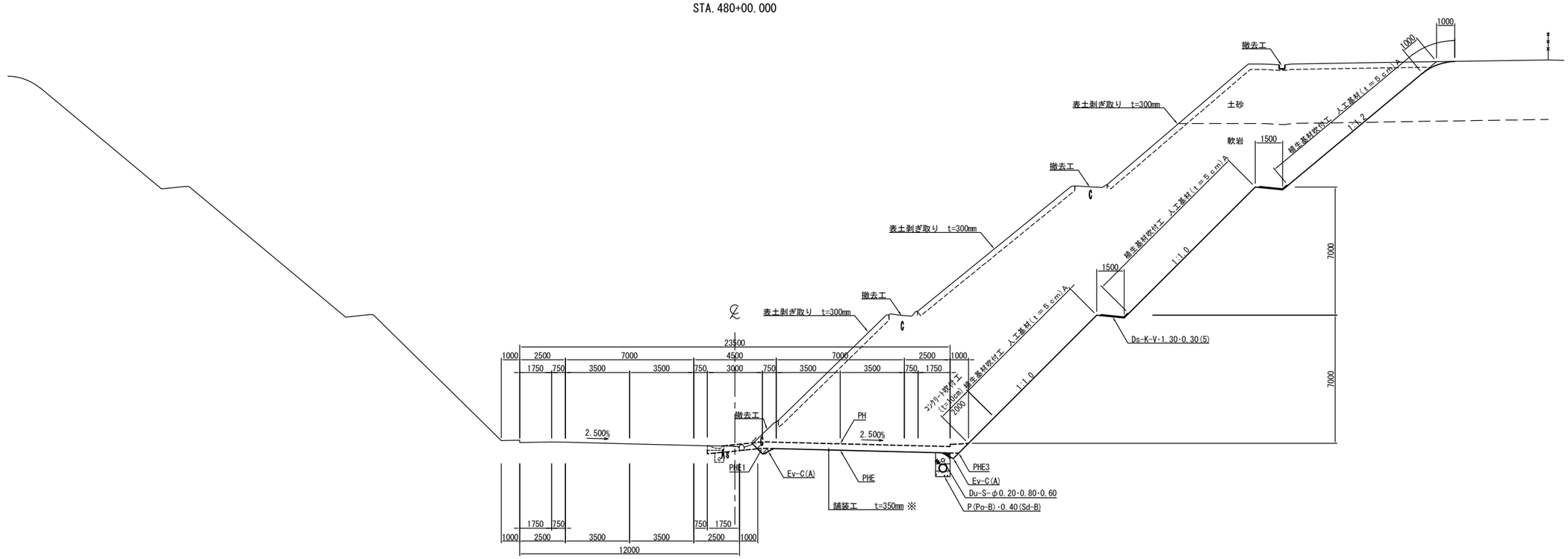

完成４車線　切土部　右肩上がり
STA.499+00.000

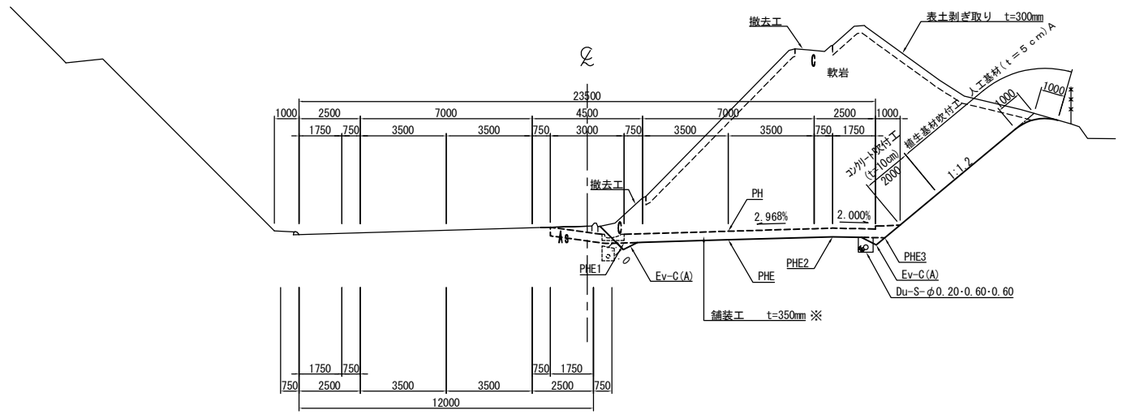

※ 舗装工事施工

常 磐 自 動 車 道 相 馬 工 事			
図面の種類	本線４車線化 標準横断図 (2)		
縮　尺	1:250	図面番号	／
設計会社名	株式会社 横浜コンサルティングセンター		
施工会社名			
事務所名	東日本高速道路株式会社　東北支社 い わ き 工 事 事 務 所		

横 断 図 (1)

S=1:500

STA. 456+80. 000
GH=32. 07
PH=32. 040

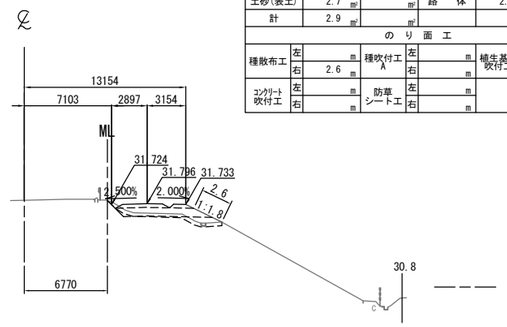

STA. 456+80. 000							
地 盤 高		32. 07 m	土工施工高		31. 690 m	計 画 高	32. 040 m
切 土 面 積				盛 土 面 積			
土 砂		0. 2 ㎥	㎥	上部路床		1. 7 ㎥	㎥
軟 岩		㎥	㎥	下部路床		4. 8 ㎥	㎥
土砂(表土)		2. 7 ㎥	㎥	路 体		2. 1 ㎥	㎥
計		2. 9 ㎥	㎥			㎥	㎥
の り 面 工							
種散布工	左	m	種吹付工 A	左	m	植生基材吹付工	左 m
	右	2. 6 m		右	m		右 m
コンクリート吹付工	左	m	防草シート工	左	m		左 m
	右	m		右	m		右 m

STA. 456+60. 000
GH=32. 30
PH=32. 333

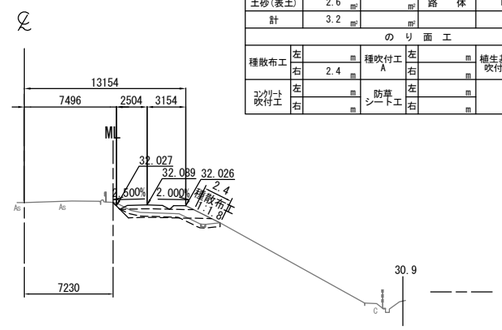

STA. 456+60. 000							
地 盤 高		32. 30 m	土工施工高		31. 983 m	計 画 高	32. 333 m
切 土 面 積				盛 土 面 積			
土 砂		0. 6 ㎥	㎥	上部路床		1. 5 ㎥	㎥
軟 岩		㎥	㎥	下部路床		4. 5 ㎥	㎥
土砂(表土)		2. 6 ㎥	㎥	路 体		1. 7 ㎥	㎥
計		3. 2 ㎥	㎥			㎥	㎥
の り 面 工							
種散布工	左	m	種吹付工 A	左	m	植生基材吹付工	左 m
	右	2. 4 m		右	m		右 m
コンクリート吹付工	左	m	防草シート工	左	m		左 m
	右	m		右	m		右 m

常 盤 自 動 車 道 相 馬 工 事			
図面の種類	本線４車線化（南相馬IC～相馬IC） 横断図 (1)		
縮 尺	1:500	図面番号	／
設計会社名	株式会社 横浜コンサルティングセンター		
施工会社名			
事務所名	東日本高速道路株式会社 東北支社 い わ き 工 事 事 務 所		

横 断 図 (2)

S=1:500

STA. 457+40.000
GH=31.36
PH=31.213

STA. 457+40.000							
地 盤 高	31.36 m	土工施工高	30.863 m	計 画 高	31.213 m		
切 土 面 積				盛 土 面 積			
土 砂	0.1	m²	m²	上部路床	2.0	m²	m²
軟 岩		m²	m²	下部路床	5.6	m²	m²
土砂(表土)	3.0	m²	m²	路 体	3.8	m²	m²
計	3.1	m²	m²			m²	m²
の り 面 工							
種散布工	左	m	種吹付工 A	左	m	植生基材吹付工	左 m
	右	2.3 m		右	m		右 m
コンクリート吹付工	左	m	防草シート工	左	m		左 m
	右	m		右	m		右 m

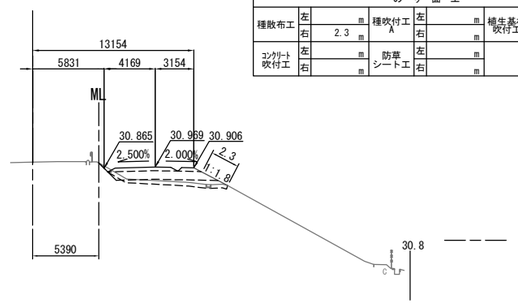

STA. 457+80.000
GH=30.87
PH=30.706

STA. 457+80.000							
地 盤 高	30.87 m	土工施工高	30.356 m	計 画 高	30.706 m		
切 土 面 積				盛 土 面 積			
土 砂	0.1	m²	m²	上部路床	2.3	m²	m²
軟 岩		m²	m²	下部路床	6.3	m²	m²
土砂(表土)	3.4	m²	m²	路 体	4.5	m²	m²
計	3.5	m²	m²			m²	m²
の り 面 工							
種散布工	左	m	種吹付工 A	左	m	植生基材吹付工	左 m
	右	2.4 m		右	m		右 m
コンクリート吹付工	左	m	防草シート工	左	m		左 m
	右	m		右	m		右 m

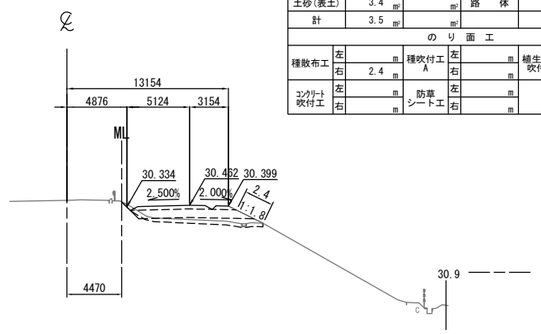

STA. 457+20.000
GH=31.61
PH=31.480

STA. 457+20.000							
地 盤 高	31.61 m	土工施工高	31.130 m	計 画 高	31.480 m		
切 土 面 積				盛 土 面 積			
土 砂	0.2	m²	m²	上部路床	1.8	m²	m²
軟 岩		m²	m²	下部路床	5.3	m²	m²
土砂(表土)	3.0	m²	m²	路 体	4.4	m²	m²
計	3.2	m²	m²			m²	m²
の り 面 工							
種散布工	左	m	種吹付工 A	左	m	植生基材吹付工	左 m
	右	2.4 m		右	m		右 m
コンクリート吹付工	左	m	防草シート工	左	m		左 m
	右	m		右	m		右 m

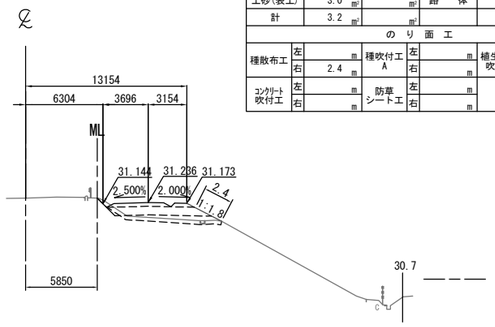

STA. 457+60.000
GH=31.13
PH=30.955

STA. 457+60.000							
地 盤 高	31.13 m	土工施工高	30.605 m	計 画 高	30.955 m		
切 土 面 積				盛 土 面 積			
土 砂	0.1	m²	m²	上部路床	2.1	m²	m²
軟 岩		m²	m²	下部路床	5.9	m²	m²
土砂(表土)	3.2	m²	m²	路 体	3.6	m²	m²
計	3.3	m²	m²			m²	m²
の り 面 工							
種散布工	左	m	種吹付工 A	左	m	植生基材吹付工	左 m
	右	2.3 m		右	m		右 m
コンクリート吹付工	左	m	防草シート工	左	m		左 m
	右	m		右	m		右 m

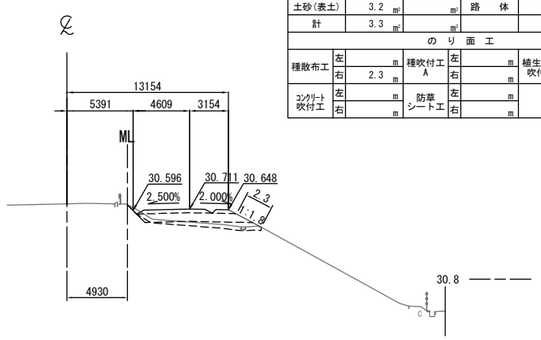

KP. 264.763
STA. 457+00.000
GH=31.87
PH=31.756

STA. 457+00.000							
地 盤 高	31.87 m	土工施工高	31.406 m	計 画 高	31.756 m		
切 土 面 積				盛 土 面 積			
土 砂	0.1	m²	m²	上部路床	1.7	m²	m²
軟 岩		m²	m²	下部路床	5.0	m²	m²
土砂(表土)	2.7	m²	m²	路 体	3.9	m²	m²
計	2.8	m²	m²			m²	m²
の り 面 工							
種散布工	左	m	種吹付工 A	左	m	植生基材吹付工	左 m
	右	2.4 m		右	m		右 m
コンクリート吹付工	左	m	防草シート工	左	m		左 m
	右	m		右	m		右 m

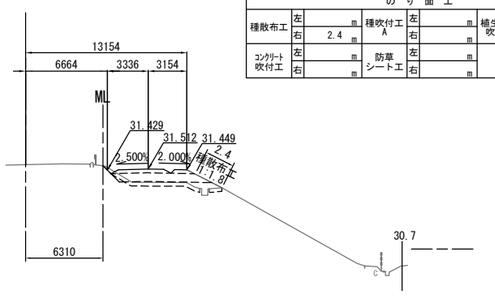

常 磐 自 動 車 道 相 馬 工 事			
図面の種類	本線４車線化（南相馬IC～相馬IC） 横断図 (2)		
縮 尺	1:500	図面番号	／
設計会社名	株式会社 横浜コンサルティングセンター		
施工会社名			
事務所名	東日本高速道路株式会社 東北支社 い わ き 工 事 事 務 所		

横 断 図 (3)

S=1:500

STA. 458+40.000
GH=30.14
PH=30.009

STA. 458+40.000							
地 盤 高	30.14 m	土工施工高	29.659 m	計 画 高	30.009 m		
切 土 面 積				盛 土 面 積			
土 砂	0.2 m²		m²	上部路床	2.7 m²		m²
軟 岩		m²	m²	下部路床	7.2 m²		m²
土砂(表土)	3.8 m²		m²	路 体	5.7 m²		m²
計	4.0 m²		m²			m²	m²
の り 面 工							
種散布工	左	m	種吹付工 A	左	m	植生基材吹付工	左 m
	右	2.4 m		右	m		右 m
コンクリート吹付工	左	m	防草シート工	左	m		左 m
	右	m		右	m		右 m

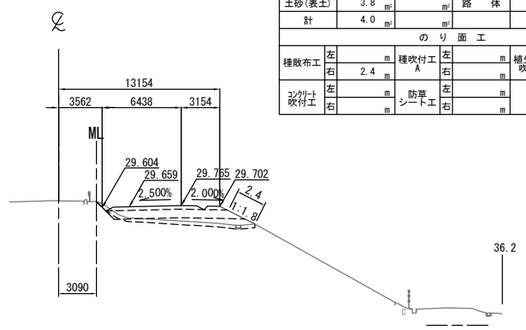

STA. 458+80.000
GH=29.69
PH=29.587

STA. 458+80.000							
地 盤 高	29.69 m	土工施工高	29.237 m	計 画 高	29.587 m		
切 土 面 積				盛 土 面 積			
土 砂	0.1 m²		m²	上部路床	2.9 m²		m²
軟 岩		m²	m²	下部路床	7.9 m²		m²
土砂(表土)	4.1 m²		m²	路 体	6.8 m²		m²
計	4.2 m²		m²			m²	m²
の り 面 工							
種散布工	左	m	種吹付工 A	左	m	植生基材吹付工	左 m
	右	2.8 m		右	m		右 m
コンクリート吹付工	左	m	防草シート工	左	m		左 m
	右	m		右	m		右 m

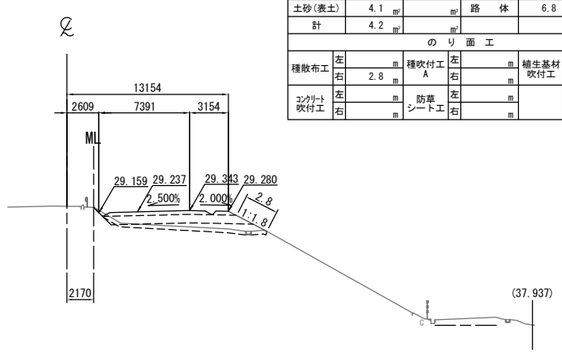

STA. 458+20.000
GH=30.40
PH=30.232

STA. 458+20.000							
地 盤 高	30.40 m	土工施工高	29.882 m	計 画 高	30.232 m		
切 土 面 積				盛 土 面 積			
土 砂	0.3 m²		m²	上部路床	2.5 m²		m²
軟 岩		m²	m²	下部路床	6.9 m²		m²
土砂(表土)	3.7 m²		m²	路 体	7.3 m²		m²
計	4.0 m²		m²			m²	m²
の り 面 工							
種散布工	左	m	種吹付工 A	左	m	植生基材吹付工	左 m
	右	2.4 m		右	m		右 m
コンクリート吹付工	左	m	防草シート工	左	m		左 m
	右	m		右	m		右 m

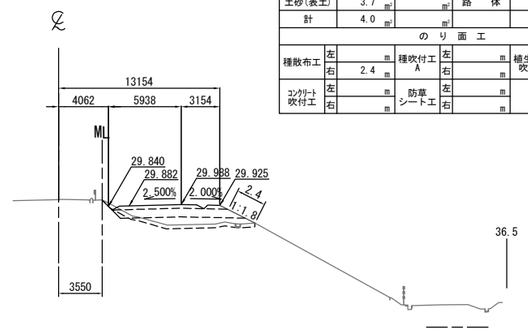

STA. 458+60.000
GH=29.91
PH=29.794

STA. 458+60.000							
地 盤 高	29.91 m	土工施工高	29.444 m	計 画 高	29.794 m		
切 土 面 積				盛 土 面 積			
土 砂	0.2 m²		m²	上部路床	2.8 m²		m²
軟 岩		m²	m²	下部路床	7.6 m²		m²
土砂(表土)	4.0 m²		m²	路 体	6.2 m²		m²
計	4.2 m²		m²			m²	m²
の り 面 工							
種散布工	左	m	種吹付工 A	左	m	植生基材吹付工	左 m
	右	2.8 m		右	m		右 m
コンクリート吹付工	左	m	防草シート工	左	m		左 m
	右	m		右	m		右 m

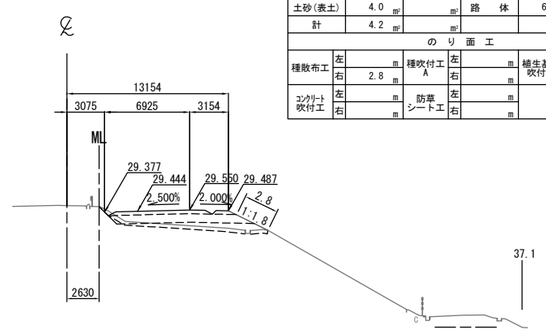

KP. 264.863
STA. 458+00.000
GH=30.65
PH=30.465

STA. 458+00.000							
地 盤 高	30.65 m	土工施工高	30.115 m	計 画 高	30.465 m		
切 土 面 積				盛 土 面 積			
土 砂	0.2 m²		m²	上部路床	2.4 m²		m²
軟 岩		m²	m²	下部路床	6.5 m²		m²
土砂(表土)	3.6 m²		m²	路 体	4.7 m²		m²
計	3.8 m²		m²			m²	m²
の り 面 工							
種散布工	左	m	種吹付工 A	左	m	植生基材吹付工	左 m
	右	3.0 m		右	m		右 m
コンクリート吹付工	左	m	防草シート工	左	m		左 m
	右	m		右	m		右 m

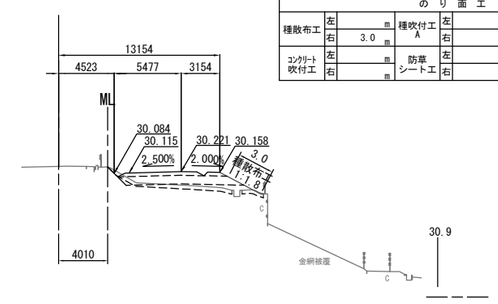

常 磐 自 動 車 道 相 馬 工 事			
図面の種類	本線４車線化（南相馬IC～相馬IC） 横断図 (3)		
縮 尺	1:500	図面番号	／
設計会社名	株式会社 横浜コンサルティングセンター		
施工会社名			
事務所名	東日本高速道路株式会社 東北支社 い わ き 工 事 事 務 所		

横 断 図 (4)

S=1:500

STA. 459+40.000
GH=29.12
PH=29.020

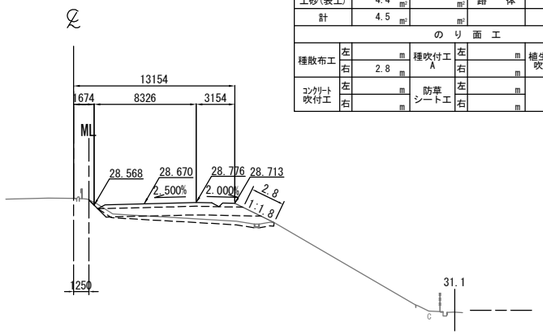

STA. 459+40.000						
地 盤 高	29.12 m		土工施工高	28.670 m	計 画 高	29.020 m
切 土 面 積				盛 土 面 積		
土 砂	0.1	m²	m²	上部路床	3.2 m²	m²
軟 岩		m²	m²	下部路床	8.6 m²	m²
土砂(表土)	4.4	m²	m²	路 体	7.0 m²	m²
計	4.5	m²	m²		m²	m²
の り 面 工						
種散布工	左	m	種吹付工 A	左 m	植生基材吹付工	左 m
	右	2.8 m		右 m		右 m
コンクリート吹付工	左	m	防草シート工	左 m		左 m
	右	m		右 m		右 m

STA. 459+80.000
GH=28.74
PH=28.686

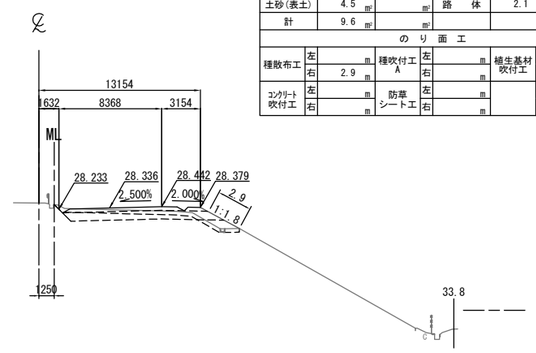

STA. 459+80.000						
地 盤 高	28.74 m		土工施工高	28.336 m	計 画 高	28.686 m
切 土 面 積				盛 土 面 積		
土 砂	5.1	m²	m²	上部路床	3.2 m²	m²
軟 岩		m²	m²	下部路床	8.5 m²	m²
土砂(表土)	4.5	m²	m²	路 体	2.1 m²	m²
計	9.6	m²	m²		m²	m²
の り 面 工						
種散布工	左	m	種吹付工 A	左 m	植生基材吹付工	左 m
	右	2.9 m		右 m		右 m
コンクリート吹付工	左	m	防草シート工	左 m		左 m
	右	m		右 m		右 m

STA. 459+20.000
GH=29.26
PH=29.201

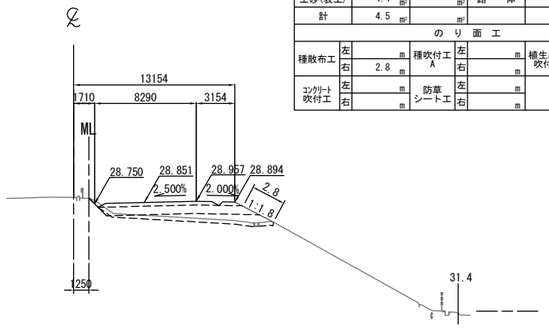

STA. 459+20.000						
地 盤 高	29.26 m		土工施工高	28.851 m	計 画 高	29.201 m
切 土 面 積				盛 土 面 積		
土 砂	0.1	m²	m²	上部路床	3.2 m²	m²
軟 岩		m²	m²	下部路床	8.5 m²	m²
土砂(表土)	4.4	m²	m²	路 体	7.6 m²	m²
計	4.5	m²	m²		m²	m²
の り 面 工						
種散布工	左	m	種吹付工 A	左 m	植生基材吹付工	左 m
	右	2.8 m		右 m		右 m
コンクリート吹付工	左	m	防草シート工	左 m		左 m
	右	m		右 m		右 m

STA. 459+60.000
GH=28.94
PH=28.849

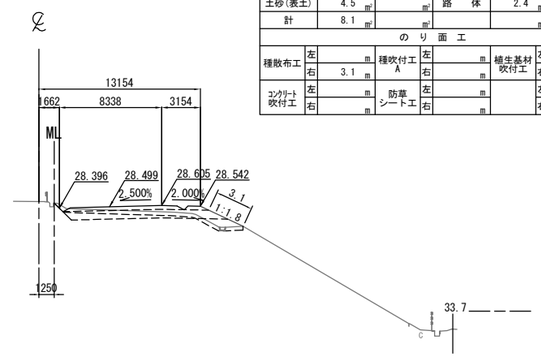

STA. 459+60.000						
地 盤 高	28.94 m		土工施工高	28.499 m	計 画 高	28.849 m
切 土 面 積				盛 土 面 積		
土 砂	3.6	m²	m²	上部路床	3.2 m²	m²
軟 岩		m²	m²	下部路床	8.6 m²	m²
土砂(表土)	4.5	m²	m²	路 体	2.4 m²	m²
計	8.1	m²	m²		m²	m²
の り 面 工						
種散布工	左	m	種吹付工 A	左 m	植生基材吹付工	左 m
	右	3.1 m		右 m		右 m
コンクリート吹付工	左	m	防草シート工	左 m		左 m
	右	m		右 m		右 m

KP.264.963
STA.459+00.000
GH=29.47
PH=29.390

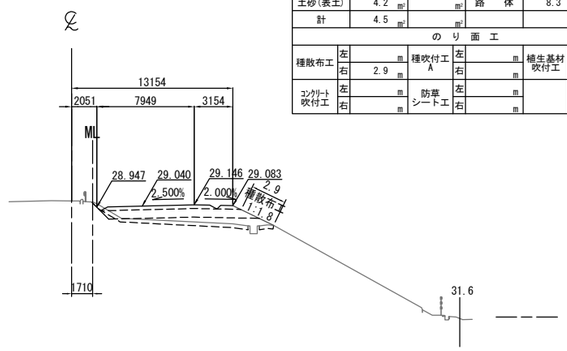

STA. 459+00.000						
地 盤 高	29.47 m		土工施工高	29.040 m	計 画 高	29.390 m
切 土 面 積				盛 土 面 積		
土 砂	0.3	m²	m²	上部路床	3.1 m²	m²
軟 岩		m²	m²	下部路床	8.3 m²	m²
土砂(表土)	4.2	m²	m²	路 体	8.3 m²	m²
計	4.5	m²	m²		m²	m²
の り 面 工						
種散布工	左	m	種吹付工 A	左 m	植生基材吹付工	左 m
	右	2.9 m		右 m		右 m
コンクリート吹付工	左	m	防草シート工	左 m		左 m
	右	m		右 m		右 m

常 磐 自 動 車 道 相 馬 工 事	
図面の種類	本線４車線化（南相馬IC～相馬IC） 横断図 (4)
縮 尺	1:500 図面番号 ／
設計会社名	株式会社 横浜コンサルティングセンター
施工会社名	
事務所名	東日本高速道路株式会社 東北支社 い わ き 工 事 事 務 所

横 断 図 (5)

S=1:500

STA. 460+40.000
GH=15.51
PH=28.248

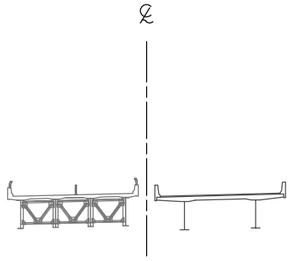

DL=15.0

STA. 460+80.000
GH=19.91
PH=28.000

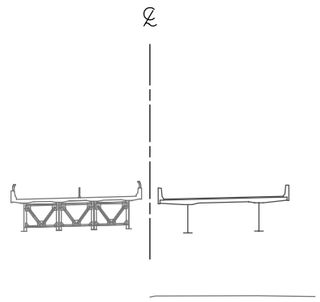

DL=15.0

STA. 460+20.000
GH=20.06
PH=28.385

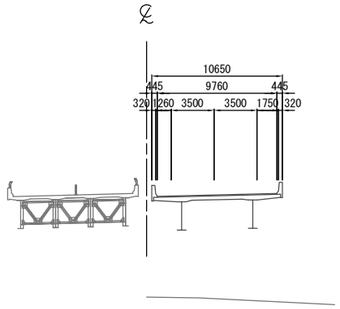

DL=15.0

STA. 460+60.000
GH=15.86
PH=28.120

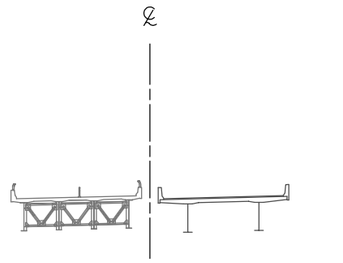

DL=15.0

KP. 265.063
STA. 460+00.000
GH=28.72
PH=28.531

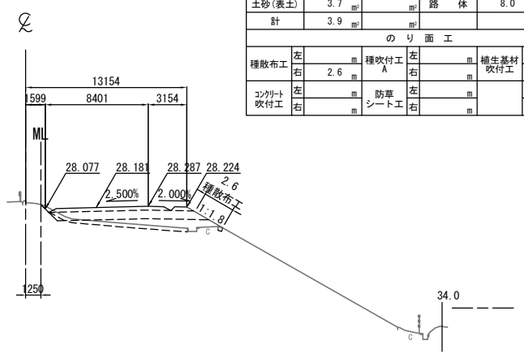

DL=20.0

STA. 460+00.000								
地 盤 高		28.72 m	土工施工高		28.181 m	計 画 高		28.531 m
切 土 面 積					盛 土 面 積			
土 砂		0.2 m²		m²	上部路床	3.2 m²		m²
軟 岩		m²		m²	下部路床	8.5 m²		m²
土砂(表土)		3.7 m²		m²	路 体	8.0 m²		m²
計		3.9 m²		m²		m²		m²
の り 面 工								
種散布工	左	m	種吹付工 A	左	m	植生基材吹付工	左	m
	右	2.6 m		右	m		右	m
コンクリート吹付工	左	m	防草シート工	左	m		左	m
	右	m		右	m		右	m

常 磐 自 動 車 道 相 馬 工 事	
図面の種類	本線４車線化（南相馬IC～相馬IC） 横断図 (5)
縮 尺	1:500
図面番号	／
設計会社名	株式会社 横浜コンサルティングセンター
施工会社名	
事務所名	東日本高速道路株式会社 東北支社 い わ き 工 事 事 務 所

横 断 図 (6)

S=1:500

STA. 461+40.000
GH=27.78
PH=27.693

STA. 461+40.000							
地 盤 高	27.78 m		土工施工高	m		計 画 高	27.693 m
切 土 面 積				盛 土 面 積			
土 砂	m²		m²	上部路床		m²	m²
軟 岩	m²		m²	下部路床		m²	m²
土砂(表土)	4.0 m²		m²	路 体		7.4 m²	m²
計	4.0 m²		m²			m²	m²
の り 面 工							
種散布工	左	m	種吹付工 A	左	m	植生基材吹付工	左 m
	右	11.6 m		右	m		右 m
コンクリート吹付工	左	m	防草シート工	左	m		左 m
	右	m		右	2.0 m		右 m

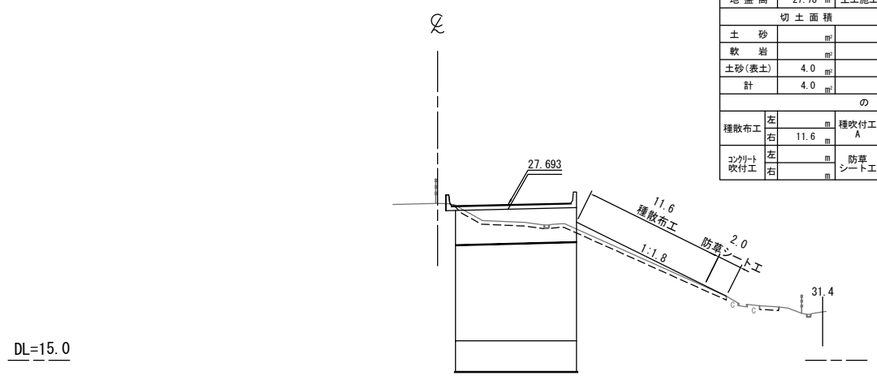

STA. 461+80.000
GH=27.62
PH=27.532

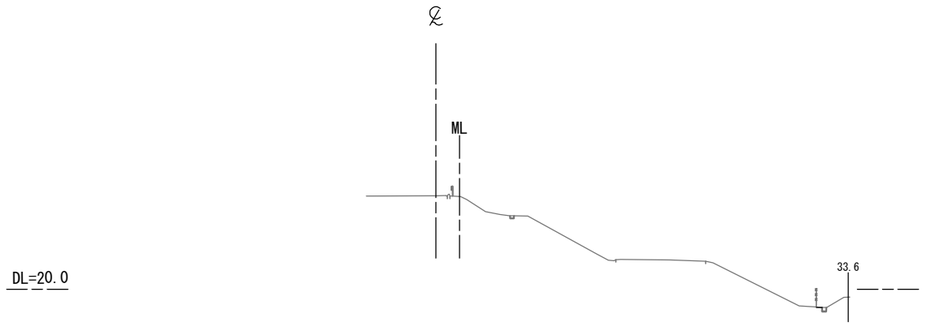

STA. 461+20.000
GH=19.13
PH=27.787

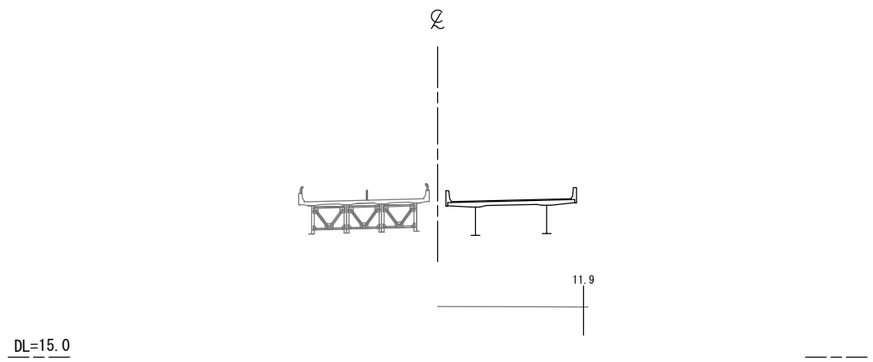

STA. 461+60.000
GH=27.73
PH=27.608

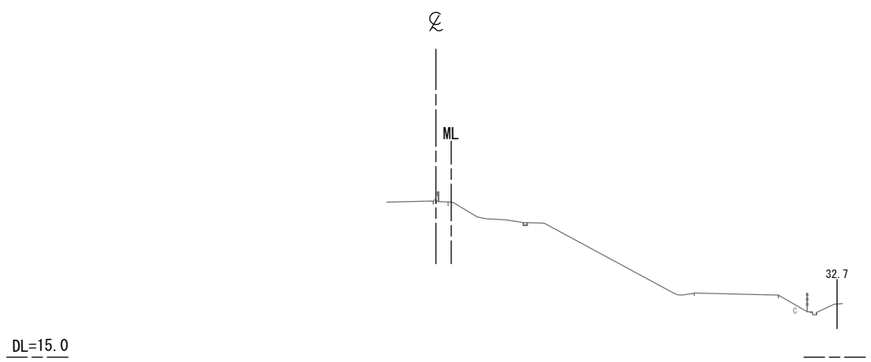

KP. 265.163
STA. 461+00.000
GH=18.71
PH=27.889

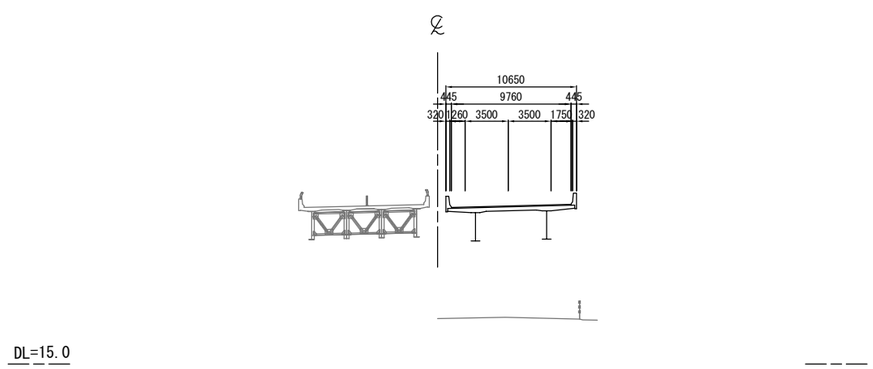

常 磐 自 動 車 道 相 馬 工 事			
図面の種類	本線４車線化（南相馬IC～相馬IC） 横断図 (6)		
縮 尺	1:500	図面番号	／
設計会社名	株式会社 横浜コンサルティングセンター		
施工会社名			
事務所名	東日本高速道路株式会社 東北支社 い わ き 工 事 事 務 所		

横 断 図 (7)

S=1:500

STA. 462+40.000
GH=27.54
PH=27.355

A-STA. 4+22.492

STA. 462+40.000							
地 盤 高	27.54 m		土工施工高	27.005 m	計 画 高	27.355 m	
切 土 面 積				盛 土 面 積			
土 砂	0.2	m²	m²	上部路床	3.2	m²	m²
軟 岩		m²	m²	下部路床	8.4	m²	m²
土砂(表土)	1.4	m²	m²	路 体	99.2	m²	m²
計	1.6	m²	m²			m²	m²
の り 面 工							
種散布工	左	m	種吹付工 A	左	m	植生基材吹付工	左 m
	右	4.2 m		右	m		右 m
コンクリート吹付工	左	m	防草シート工	左	m		左 m
	右	m		右	m		右 m

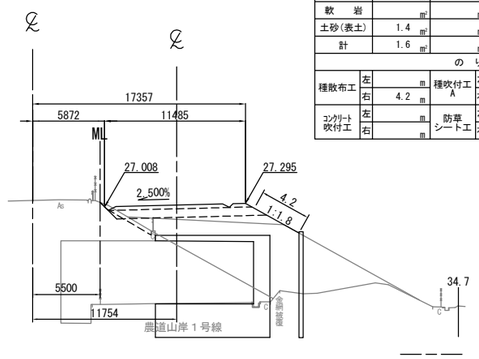

STA. 462+80.000
GH=27.41
PH=27.280

A-STA. 3+82.391

STA. 462+80.000							
地 盤 高	27.41 m		土工施工高	26.930 m	計 画 高	27.280 m	
切 土 面 積				盛 土 面 積			
土 砂	0.2	m²	m²	上部路床	3.3	m²	m²
軟 岩		m²	m²	下部路床	8.5	m²	m²
土砂(表土)	4.4	m²	m²	路 体	8.6	m²	m²
計	4.6	m²	m²			m²	m²
の り 面 工							
種散布工	左	m	種吹付工 A	左	m	植生基材吹付工	左 m
	右	3.0 m		右	m		右 m
コンクリート吹付工	左	m	防草シート工	左	m		左 m
	右	m		右	m		右 m

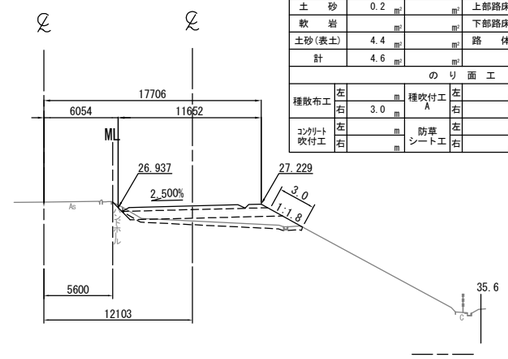

STA. 462+20.000
GH=27.55
PH=27.405

STA. 462+20.000							
地 盤 高	27.55 m		土工施工高	27.055 m	計 画 高	27.405 m	
切 土 面 積				盛 土 面 積			
土 砂	5.6	m²	m²	上部路床	3.3	m²	m²
軟 岩		m²	m²	下部路床	8.5	m²	m²
土砂(表土)	0.3	m²	m²	路 体		m²	m²
計	5.9	m²	m²			m²	m²
の り 面 工							
種散布工	左	m	種吹付工 A	左	m	植生基材吹付工	左 m
	右	1.2 m		右	m		右 m
コンクリート吹付工	左	m	防草シート工	左	m		左 m
	右	m		右	m		右 m

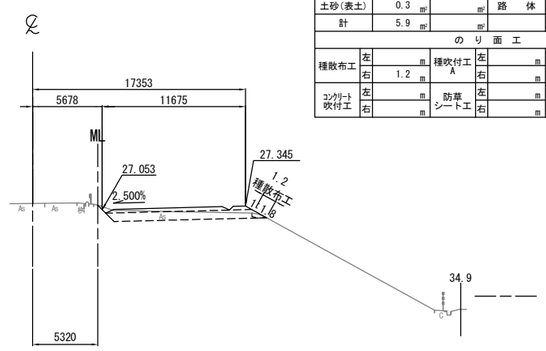

STA. 462+60.000
GH=27.43
PH=27.313

A-STA. 4+02.442

STA. 462+60.000							
地 盤 高	27.43 m		土工施工高	26.963 m	計 画 高	27.313 m	
切 土 面 積				盛 土 面 積			
土 砂	0.3	m²	m²	上部路床	3.2	m²	m²
軟 岩		m²	m²	下部路床	8.4	m²	m²
土砂(表土)	5.1	m²	m²	路 体	11.0	m²	m²
計	5.4	m²	m²			m²	m²
の り 面 工							
種散布工	左	m	種吹付工 A	左	m	植生基材吹付工	左 m
	右	5.2 m		右	m		右 m
コンクリート吹付工	左	m	防草シート工	左	m		左 m
	右	m		右	m		右 m

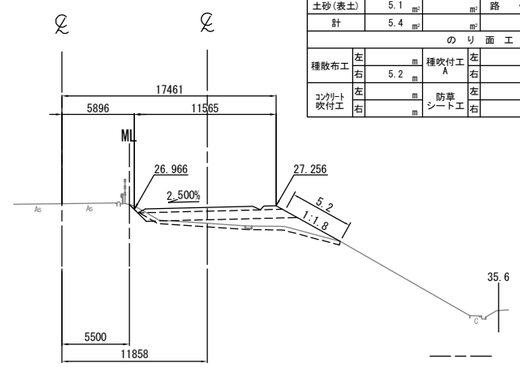

KP. 265.263
STA. 462+00.000
GH=27.56
PH=27.464

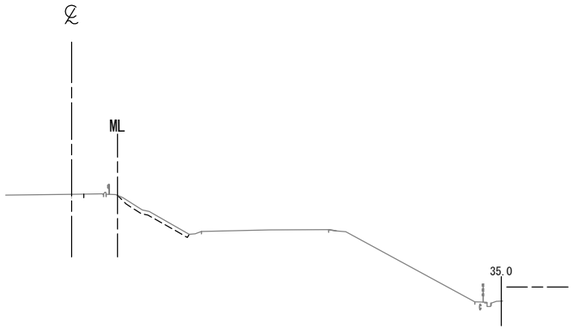

常 磐 自 動 車 道 相 馬 工 事			
図面の種類	本線４車線化（南相馬IC～相馬IC） 横断図 (7)		
縮 尺	1:500	図面番号	／
設計会社名	株式会社 横浜コンサルティングセンター		
施工会社名			
事務所名	東日本高速道路株式会社 東北支社 い わ き 工 事 事 務 所		

横 断 図 (8)

S=1:500

STA. 463+40.000							
地 盤 高	27.35 m		土工施工高	26.882 m	計 画 高	27.232 m	
切 土 面 積				盛 土 面 積			
土 砂	0.3	m²	m²	上部路床	3.3	m²	m²
軟 岩		m²	m²	下部路床	8.6	m²	m²
土砂(表土)	4.6	m²	m²	路 体	9.2	m²	m²
計	4.9	m²	m²			m²	m²
の り 面 工							
種散布工	左	m	種吹付工 A	左	m	植生基材吹付工	左 m
	右	3.0 m		右	m		右 m
ｺﾝｸﾘｰﾄ吹付工	左	m	防草シート工	左	m		左 m
	右	m		右	m		右 m

STA. 463+40.000
GH=27.35
PH=27.232

A-STA. 3+22.209

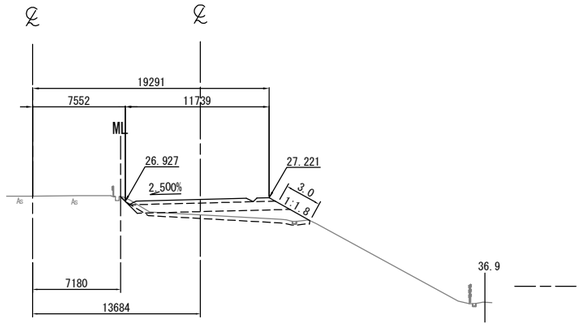

DL=20.0

STA. 463+20.000							
地 盤 高	27.41 m		土工施工高	26.889 m	計 画 高	27.239 m	
切 土 面 積				盛 土 面 積			
土 砂	0.2	m²	m²	上部路床	3.3	m²	m²
軟 岩		m²	m²	下部路床	8.6	m²	m²
土砂(表土)	4.6	m²	m²	路 体	7.8	m²	m²
計	4.8	m²	m²			m²	m²
の り 面 工							
種散布工	左	m	種吹付工 A	左	m	植生基材吹付工	左 m
	右	3.1 m		右	m		右 m
ｺﾝｸﾘｰﾄ吹付工	左	m	防草シート工	左	m		左 m
	右	m		右	m		右 m

STA. 463+20.000
GH=27.41
PH=27.239

A-STA. 3+42.276

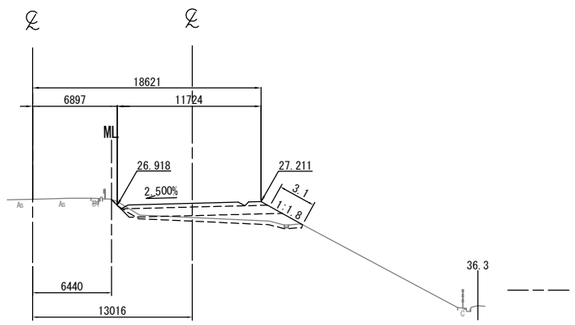

DL=20.0

STA. 463+00.000							
地 盤 高	27.40 m		土工施工高	26.905 m	計 画 高	27.255 m	
切 土 面 積				盛 土 面 積			
土 砂	0.3	m²	m²	上部路床	3.3	m²	m²
軟 岩		m²	m²	下部路床	8.6	m²	m²
土砂(表土)	4.6	m²	m²	路 体	8.8	m²	m²
計	4.9	m²	m²			m²	m²
の り 面 工							
種散布工	左	m	種吹付工 A	左	m	植生基材吹付工	左 m
	右	3.1 m		右	m		右 m
ｺﾝｸﾘｰﾄ吹付工	左	m	防草シート工	左	m		左 m
	右	m		右	m		右 m

KP. 265.363
STA. 463+00.000
GH=27.40
PH=27.255

A-STA. 3+62.336

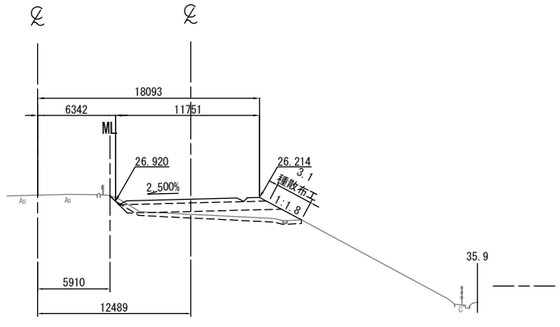

DL=20.0

STA. 463+80.000							
地 盤 高	27.32 m		土工施工高	26.894 m	計 画 高	27.244 m	
切 土 面 積				盛 土 面 積			
土 砂	0.1	m²	m²	上部路床	3.2	m²	m²
軟 岩		m²	m²	下部路床	8.4	m²	m²
土砂(表土)	5.1	m²	m²	路 体	13.7	m²	m²
計	5.2	m²	m²			m²	m²
の り 面 工							
種散布工	左	m	種吹付工 A	左	m	植生基材吹付工	左 m
	右	5.5 m		右	m		右 m
ｺﾝｸﾘｰﾄ吹付工	左	m	防草シート工	左	m		左 m
	右	m		右	m		右 m

STA. 463+80.000
GH=27.32
PH=27.244

A-STA. 2+82.049

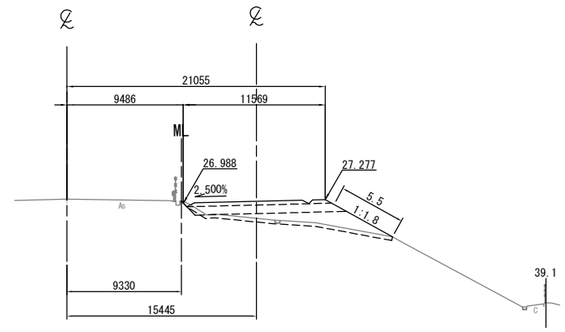

DL=15.0

STA. 463+60.000							
地 盤 高	27.34 m		土工施工高	26.884 m	計 画 高	27.234 m	
切 土 面 積				盛 土 面 積			
土 砂	0.3	m²	m²	上部路床	3.3	m²	m²
軟 岩		m²	m²	下部路床	8.5	m²	m²
土砂(表土)	1.3	m²	m²	路 体	99.4	m²	m²
計	1.6	m²	m²			m²	m²
の り 面 工							
種散布工	左	m	種吹付工 A	左	m	植生基材吹付工	左 m
	右	3.1 m		右	m		右 m
ｺﾝｸﾘｰﾄ吹付工	左	m	防草シート工	左	m		左 m
	右	m		右	m		右 m

STA. 463+60.000
GH=27.34
PH=27.234

A-STA. 3+02.134

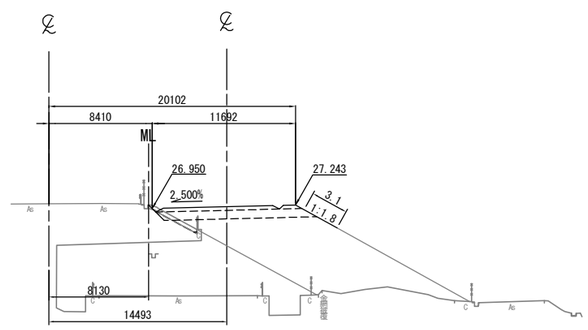

DL=15.0

常 磐 自 動 車 道 相 馬 工 事	
図面の種類	本線４車線化（南相馬IC～相馬IC） 横断図 (8)
縮 尺	1:500 図面番号 ／
設計会社名	株式会社 横浜コンサルティングセンター
施工会社名	
事務所名	東日本高速道路株式会社 東北支社 い わ き 工 事 事 務 所

横 断 図 (9)

S=1:500

STA. 464+40.000
GH=27.44
PH=27.327

A-STA. 2+21.719
PH=27.711

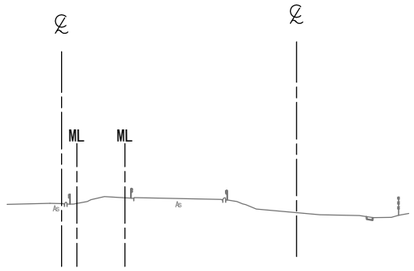

DL=15.0

STA. 464+80.000
GH=27.55
PH=27.425

A-STA. 1+80.933
PH=29.018

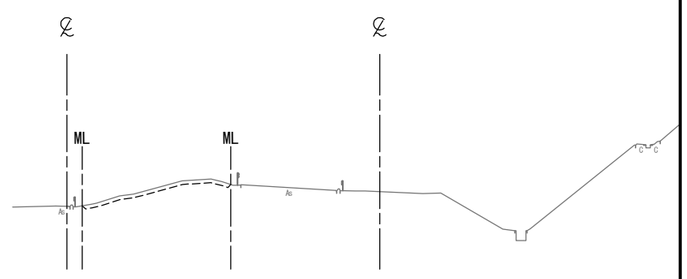

DL=15.0

STA. 464+20.000							
地 盤 高	27.40 m		土工施工高	26.941 m	計 画 高	27.291 m	
切 土 面 積				盛 土 面 積			
土 砂	m²		m²	上部路床	m²		m²
軟 岩	m²		m²	下部路床	m²		m²
土砂(表土)	m²		m²	路 体	m²		m²
計	m²		m²		m²		m²
の り 面 工							
種散布工	左	m	種吹付工 A	左	m	植生基材吹付工	左 m
	右	m		右	m		右 m
コンクリート吹付工	左	m	防草シート工	左	m		左 m
	右	m		右	m		右 m

STA. 464+20.000
GH=27.40
PH=27.291

A-STA. 2+41.843
PH=27.406

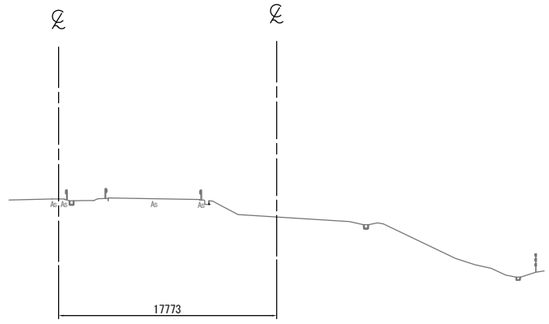

DL=15.0

STA. 464+60.000
GH=27.49
PH=27.372

A-STA. 2+01.542
PH=28.270

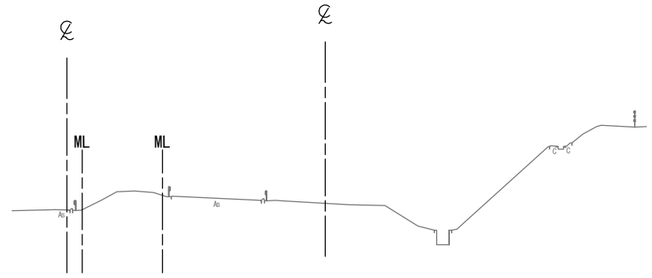

DL=15.0

STA. 464+00.000							
地 盤 高	27.31 m		土工施工高	26.913 m	計 画 高	27.263 m	
切 土 面 積				盛 土 面 積			
土 砂	m²		m²	上部路床	m²		m²
軟 岩	m²		m²	下部路床	m²		m²
土砂(表土)	m²		m²	路 体	m²		m²
計	m²		m²		m²		m²
の り 面 工							
種散布工	左	m	種吹付工 A	左	m	植生基材吹付工	左 m
	右	m		右	m		右 m
コンクリート吹付工	左	m	防草シート工	左	m		左 m
	右	m		右	m		右 m

STA. 464+00.000
GH=27.31
PH=27.263

A-STA. 2+61.953
PH=27.353

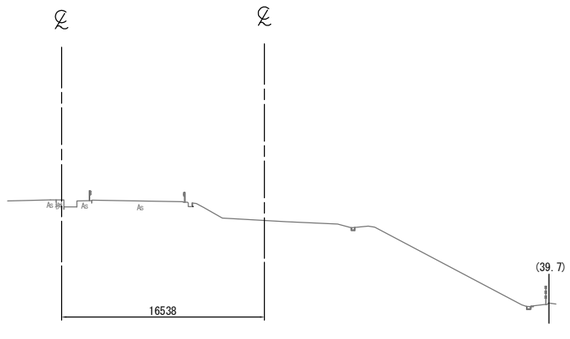

DL=15.0

常 磐 自 動 車 道 相 馬 工 事			
図面の種類	本線４車線化（相馬IC） 横断図 (9)		
縮 尺	1:500	図面番号	／
設計会社名	株式会社 横浜コンサルティングセンター		
施工会社名			
事務所名	東日本高速道路株式会社 東北支社 い わ き 工 事 事 務 所		

横 断 図 (10)

S=1:500

STA. 465+40.000
GH=27.75
PH=27.638

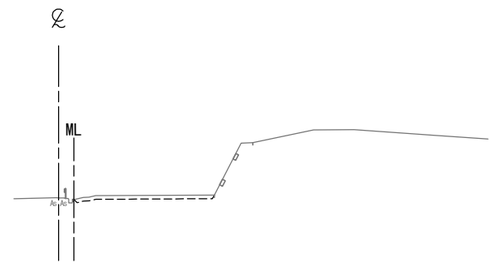

DL=15.0

STA. 465+80.000
GH=27.93
PH=27.823

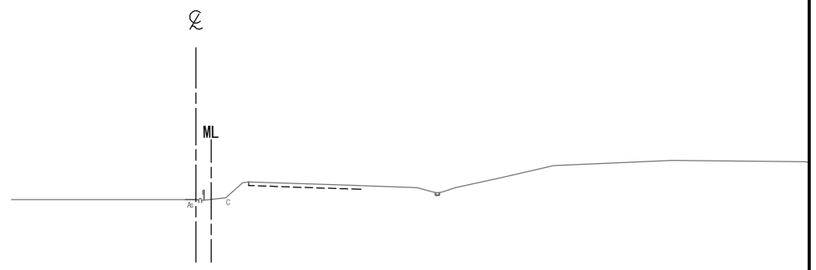

DL=15.0

STA. 465+20.000
GH=27.69
PH=27.558

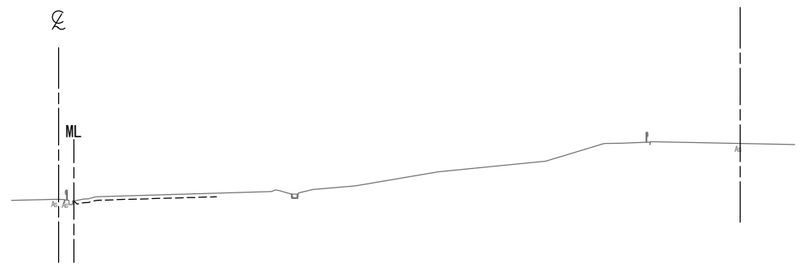

DL=15.0

A-STA. 1+29.765
PH=30.763

STA. 465+60.000
GH=27.83
PH=27.726

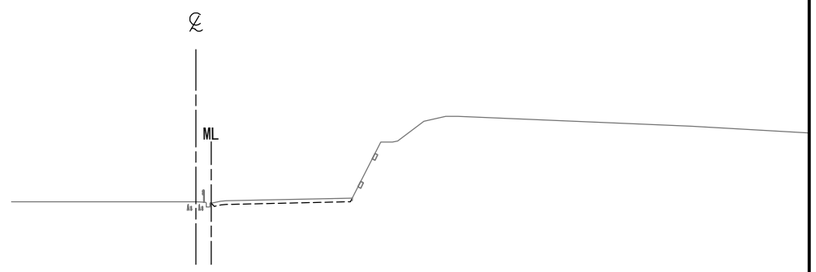

DL=15.0

KP. 265.563
STA. 465+00.000
GH=27.60
PH=27.487

A-STA. 1+58.401
PH=29.841

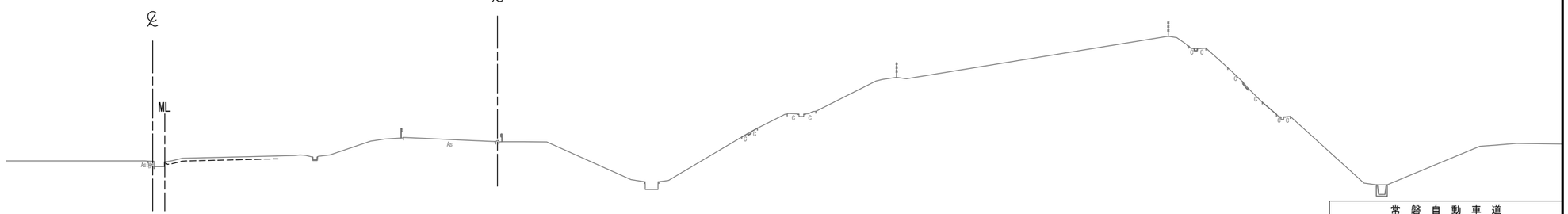

DL=15.0

常 磐 自 動 車 道 相 馬 工 事			
図面の種類	本線４車線化（相馬IC） 横断図 (10)		
縮 尺	1:500	図面番号	／
設計会社名	株式会社 横浜コンサルティングセンター		
施工会社名			
事務所名	東日本高速道路株式会社　東北支社 い わ き 工 事 事 務 所		

横 断 図 (11)

S=1:500

STA. 466+40.000
GH=28.29
PH=28.180

B-STA. 1+99.135
PH=28.703

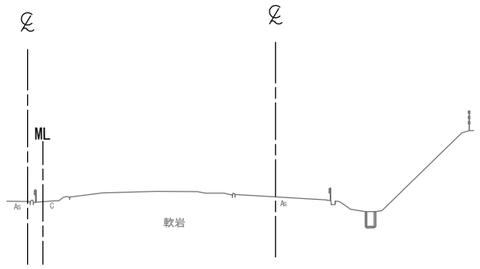

DL=20.0

STA. 466+80.000
GH=28.63
PH=28.506

B-STA. 2+39.473
PH=28.644

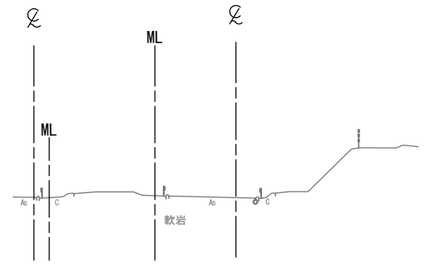

DL=20.0

STA. 466+20.000
GH=28.15
PH=28.045

B-STA. 1+78.363
PH=29.179

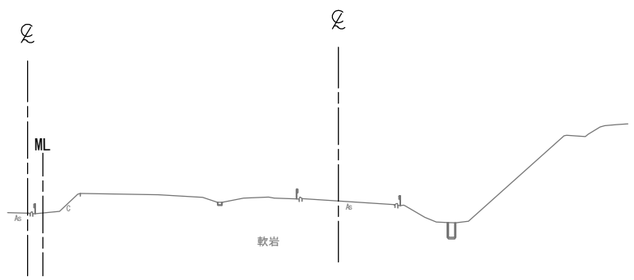

DL=20.0

STA. 466+60.000
GH=28.44
PH=28.334

B-STA. 2+19.344
PH=28.531

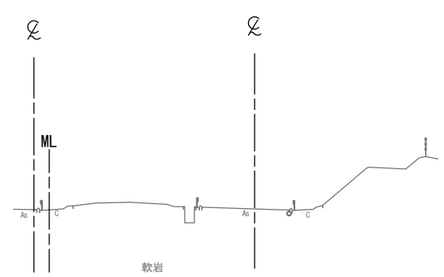

DL=20.0

KP. 265.663
STA. 466+00.000
GH=28.03
PH=27.928

B-STA. 1+55.274
PH=29.988

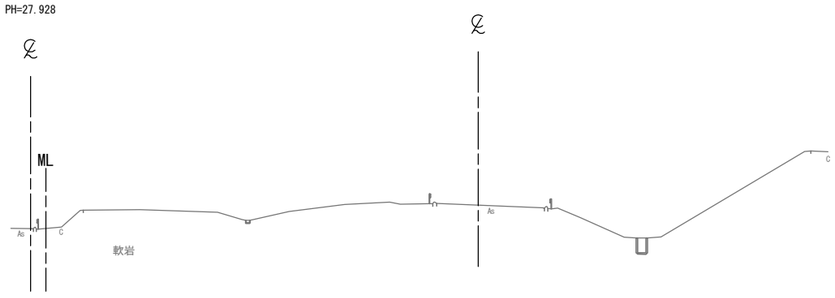

DL=20.0

常 磐 自 動 車 道 相 馬 工 事			
図面の種類	本線４車線化（相馬IC） 横断図 (11)		
縮 尺	1:500	図面番号	／
設計会社名	株式会社 横浜コンサルティングセンター		
施工会社名			
事務所名	東日本高速道路株式会社　東北支社 い わ き 工 事 事 務 所		

横 断 図 (12)

S=1:500

STA. 467+40.000
GH=29.21
PH=29.134

B-STA. 2+99.756

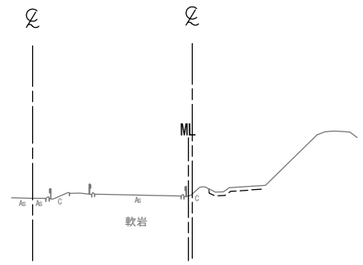

DL=20.0

KA 2-1 (STA. 467+63.724)
GH=29.61
PH=29.428

B-STA. 3+23.561

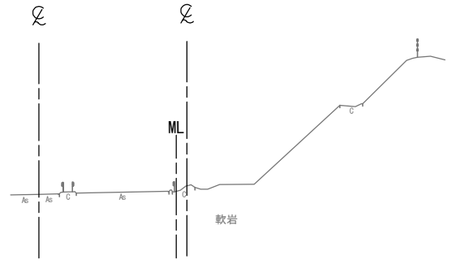

DL=20.0

STA. 467+20.000
GH=29.01
PH=28.906

B-STA. 2+79.676

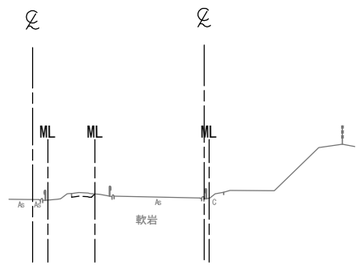

DL=20.0

STA. 467+60.000
GH=29.54
PH=29.380

B-STA. 3+19.825

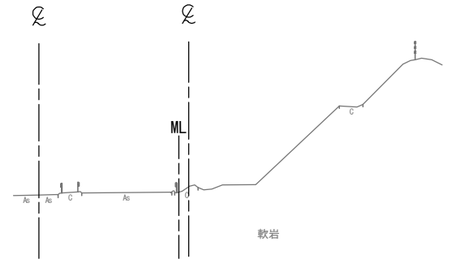

DL=20.0

KP. 265.763
STA. 467+00.000
GH=28.80
PH=28.697

B-STA. 2+59.583

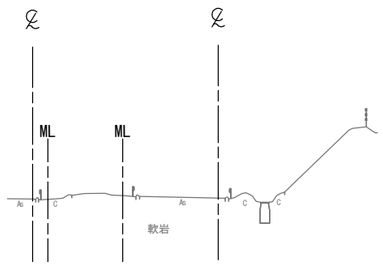

DL=20.0

常 磐 自 動 車 道 相 馬 工 事			
図面の種類	本線４車線化（相馬IC～新地IC） 横断図 (12)		
縮 尺	1:500	図面番号	／
設計会社名	株式会社 横浜コンサルティングセンター		
施工会社名			
事務所名	東日本高速道路株式会社 東北支社 い わ き 工 事 事 務 所		

横 断 図 (13)

S=1:500

STA. 468+20.000
GH=30.40
PH=30.230
STA. 3+79.869

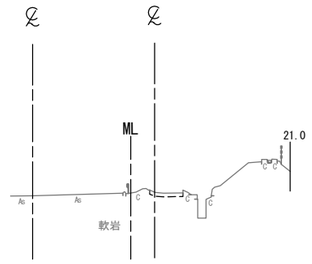

DL=20.0

STA. 468+60.000
GH=31.05
PH=30.889
STA. 4+19.887

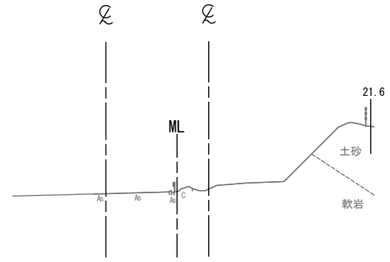

DL=20.0

STA. 468+00.000
GH=30.12
PH=29.928
STA. 3+59.859

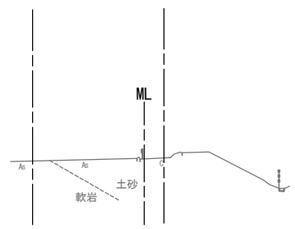

DL=20.0

STA. 468+40.000
GH=30.73
PH=30.550
STA. 3+99.879

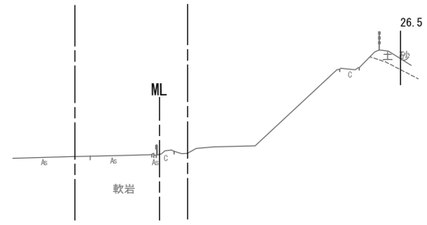

DL=20.0

KP. 265.843
STA. 467+80.000
GH=29.83
PH=29.645
STA. 3+39.848

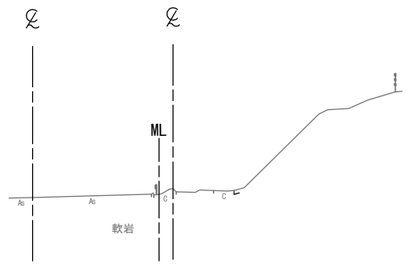

DL=20.0

常 磐 自 動 車 道 相 馬 工 事			
図面の種類	本線４車線化（相馬IC～新地IC） 横断図 (13)		
縮 尺	1:500	図面番号	／
設計会社名	株式会社 横浜コンサルティングセンター		
施工会社名			
事務所名	東日本高速道路株式会社 東北支社 い わ き 工 事 事 務 所		

横 断 図 (14)

S=1:500

STA. 469+20.000
GH=32.11
PH=32.016

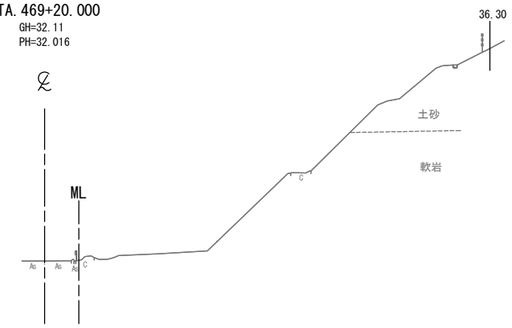

DL=25.0

STA. 469+60.000							
地 盤 高	32.77 m	土工施工高	32.510 m	計 画 高	32.860 m		
切 土 面 積				盛 土 面 積			
土 砂	m²		m²	上部路床	m²		m²
軟 岩	34.7 m²		m²	下部路床	m²		m²
土砂(表土)	4.1 m²		m²	路 体	m²		m²
計	38.8 m²		m²		m²		m²
の り 面 工							
種散布工	左	m	種吹付工 A	左	m	植生基材吹付工	左 m
	右	m		右	m		右 4.0 m
コンクリート吹付工	左	m	防草シート工	左	m		左 m
	右	2.0 m		右	m		右 m

DL=25.0

STA. 469+60.000
GH=32.77
PH=32.860

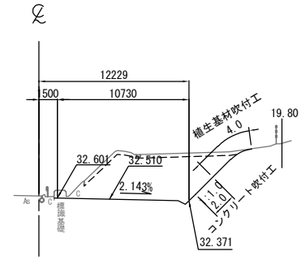

STA. 469+00.000
GH=31.77
PH=31.622

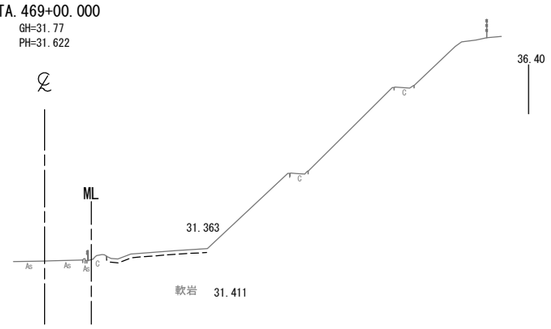

DL=25.0

STA. 469+40.000							
地 盤 高	32.42 m	土工施工高	32.079 m	計 画 高	32.429 m		
切 土 面 積				盛 土 面 積			
土 砂	m²		m²	上部路床	m²		m²
軟 岩	8.5 m²		m²	下部路床	m²		m²
土砂(表土)	2.8 m²		m²	路 体	m²		m²
計	11.3 m²		m²		m²		m²
の り 面 工							
種散布工	左	m	種吹付工 A	左	m	植生基材吹付工	左 m
	右	m		右	m		右 m
コンクリート吹付工	左	m	防草シート工	左	m		左 m
	右	2.0 m		右	m		右 m

DL=25.0

STA. 469+40.000
GH=32.42
PH=32.429

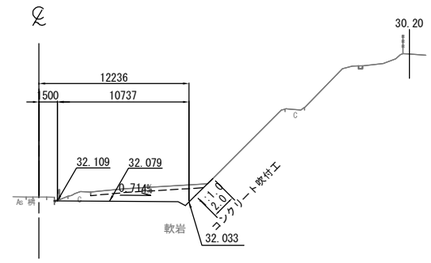

STA. 468+80.000
GH=31.41
PH=31.246

STA. 4+39.896

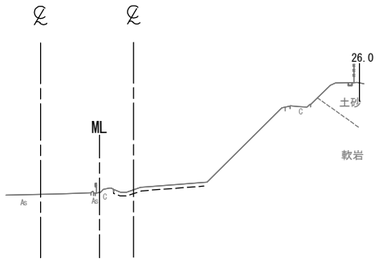

DL=25.0

常 磐 自 動 車 道 相 馬 工 事			
図面の種類	本線４車線化（相馬IC～新地IC） 横断図 (14)		
縮 尺	1:500	図面番号	／
設計会社名	株式会社 横浜コンサルティングセンター		
施工会社名			
事務所名	東日本高速道路株式会社 東北支社 い わ き 工 事 事 務 所		

横 断 図 (15)

S=1:500

STA. 470+20. 000
GH=34.25
PH=34.265

STA. 470+20. 000						
地 盤 高	34.25 m		土工施工高	33.915 m	計 画 高	34.265 m
切 土 面 積				盛 土 面 積		
土 砂	5.3 m²		m²	上部路床	3.4 m²	m²
軟 岩	m²		m²	下部路床	8.7 m²	m²
土砂(表土)	3.9 m²		m²	路 体	m²	m²
計	9.2 m²		m²		m²	m²
の り 面 工						
種散布工	左	m	種吹付工 A	左 m	植生基材吹付工	左 m
	右	1.6 m		右 m		右 m
コンクリート吹付工	左	m	防草シート工	左 m		左 m
	右	m		右 m		右 m

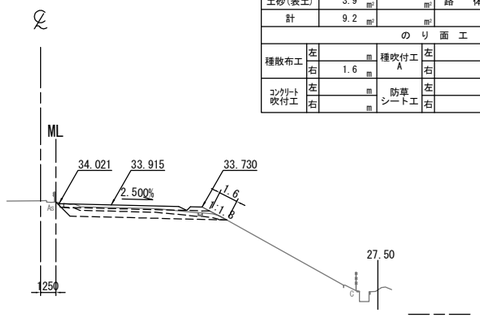

STA. 470+60. 000
GH=35.12
PH=35.280

STA. 470+60. 000						
地 盤 高	35.12 m		土工施工高	34.930 m	計 画 高	35.280 m
切 土 面 積				盛 土 面 積		
土 砂	3.7 m²		m²	上部路床	3.5 m²	m²
軟 岩	m²		m²	下部路床	8.8 m²	m²
土砂(表土)	4.0 m²		m²	路 体	m²	m²
計	7.7 m²		m²		m²	m²
の り 面 工						
種散布工	左	m	種吹付工 A	左 m	植生基材吹付工	左 m
	右	1.5 m		右 m		右 m
コンクリート吹付工	左	m	防草シート工	左 m		左 m
	右	m		右 m		右 m

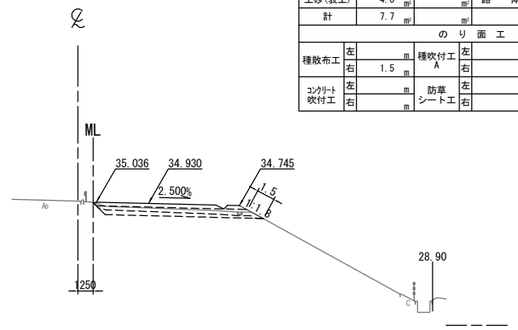

STA. 470+00. 000
GH=33.64
PH=33.778

STA. 470+00. 000						
地 盤 高	33.64 m		土工施工高	33.428 m	計 画 高	33.778 m
切 土 面 積				盛 土 面 積		
土 砂	9.9 m²		m²	上部路床	3.5 m²	m²
軟 岩	m²		m²	下部路床	8.4 m²	m²
土砂(表土)	3.7 m²		m²	路 体	m²	m²
計	13.6 m²		m²		m²	m²
の り 面 工						
種散布工	左	m	種吹付工 A	左 m	植生基材吹付工	左 m
	右	0.2 m		右 m		右 m
コンクリート吹付工	左	m	防草シート工	左 m		左 m
	右	m		右 m		右 m

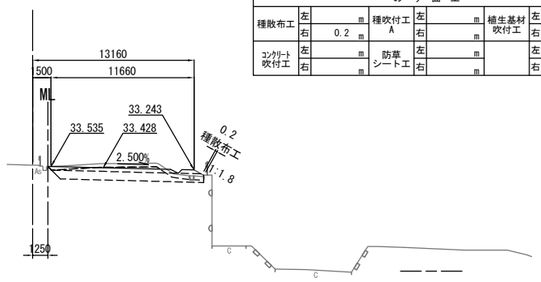

STA. 470+40. 000
GH=34.60
PH=34.770

STA. 470+40. 000						
地 盤 高	34.60 m		土工施工高	34.420 m	計 画 高	34.770 m
切 土 面 積				盛 土 面 積		
土 砂	4.0 m²		m²	上部路床	3.4 m²	m²
軟 岩	m²		m²	下部路床	8.8 m²	m²
土砂(表土)	4.0 m²		m²	路 体	m²	m²
計	8.0 m²		m²		m²	m²
の り 面 工						
種散布工	左	m	種吹付工 A	左 m	植生基材吹付工	左 m
	右	1.4 m		右 m		右 m
コンクリート吹付工	左	m	防草シート工	左 m		左 m
	右	m		右 m		右 m

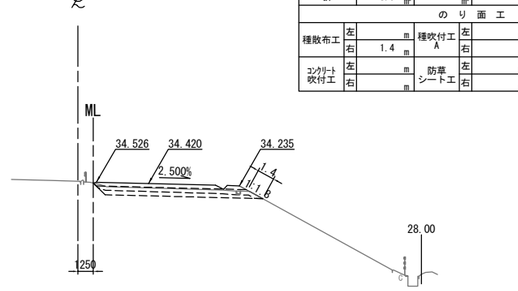

KP. 266. 043
STA. 469+80. 000
GH=33.18
PH=33.310

STA. 469+80. 000						
地 盤 高	33.18 m		土工施工高	32.960 m	計 画 高	33.310 m
切 土 面 積				盛 土 面 積		
土 砂	m²		m²	上部路床	m²	m²
軟 岩	6.5 m²		m²	下部路床	m²	m²
土砂(表土)	2.5 m²		m²	路 体	m²	m²
計	9.0 m²		m²		m²	m²
の り 面 工						
種散布工	左	m	種吹付工 A	左 m	植生基材吹付工	左 m
	右	m		右 m		右 m
コンクリート吹付工	左	m	防草シート工	左 m		左 m
	右	0.6 m		右 m		右 m

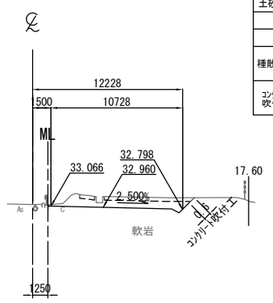

常 磐 自 動 車 道 相 馬 工 事	
図面の種類	本線４車線化（相馬IC～新地IC） 横断図 (15)
縮 尺	1:500 図面番号 ／
設計会社名	株式会社 横浜コンサルティングセンター
施工会社名	
事務所名	東日本高速道路株式会社 東北支社 い わ き 工 事 事 務 所

横 断 図 (16)

S=1:500

STA. 471+20.000
GH=36.58
PH=36.810

STA. 471+20.000						
地 盤 高	36.58 m		土工施工高	36.460 m	計 画 高	36.810 m
切 土 面 積				盛 土 面 積		
土 砂	3.6 m²		m²	上部路床	3.5 m²	m²
軟 岩	m²		m²	下部路床	8.9 m²	m²
土砂(表土)	3.8 m²		m²	路 体	m²	m²
計	7.4 m²		m²		m²	m²
の り 面 工						
種散布工	左	m	種吹付工 A	左 m	植生基材吹付工	左 m
	右	1.6 m		右 m		右 m
コンクリート吹付工	左	m	防草シート工	左 m		左 m
	右	m		右 m		右 m

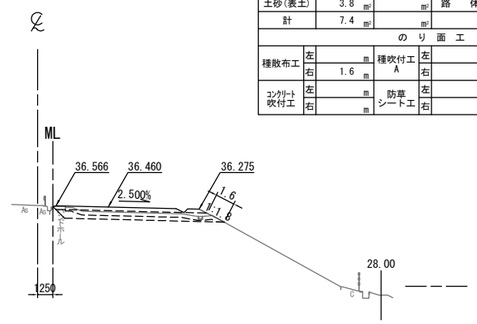

STA. 471+60.000
GH=37.59
PH=37.830

STA. 471+60.000						
地 盤 高	37.59 m		土工施工高	37.480 m	計 画 高	37.830 m
切 土 面 積				盛 土 面 積		
土 砂	1.9 m²		m²	上部路床	3.5 m²	m²
軟 岩	m²		m²	下部路床	8.8 m²	m²
土砂(表土)	3.8 m²		m²	路 体	m²	m²
計	5.7 m²		m²		m²	m²
の り 面 工						
種散布工	左	m	種吹付工 A	左 m	植生基材吹付工	左 m
	右	1.4 m		右 m		右 m
コンクリート吹付工	左	m	防草シート工	左 m		左 m
	右	m		右 m		右 m

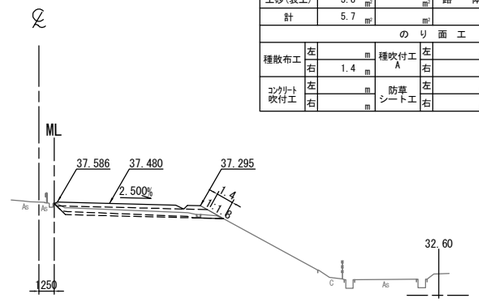

STA. 471+00.000
GH=36.09
PH=36.300

STA. 471+00.000						
地 盤 高	36.09 m		土工施工高	35.950 m	計 画 高	36.300 m
切 土 面 積				盛 土 面 積		
土 砂	3.3 m²		m²	上部路床	3.5 m²	m²
軟 岩	m²		m²	下部路床	8.8 m²	m²
土砂(表土)	3.9 m²		m²	路 体	m²	m²
計	7.2 m²		m²		m²	m²
の り 面 工						
種散布工	左	m	種吹付工 A	左 m	植生基材吹付工	左 m
	右	1.4 m		右 m		右 m
コンクリート吹付工	左	m	防草シート工	左 m		左 m
	右	m		右 m		右 m

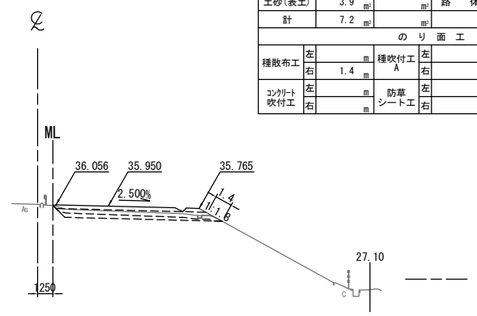

STA. 471+40.000
GH=37.10
PH=37.320

STA. 471+40.000						
地 盤 高	37.10 m		土工施工高	36.970 m	計 画 高	37.320 m
切 土 面 積				盛 土 面 積		
土 砂	2.5 m²		m²	上部路床	3.5 m²	m²
軟 岩	m²		m²	下部路床	8.8 m²	m²
土砂(表土)	3.9 m²		m²	路 体	m²	m²
計	6.4 m²		m²		m²	m²
の り 面 工						
種散布工	左	m	種吹付工 A	左 m	植生基材吹付工	左 m
	右	1.4 m		右 m		右 m
コンクリート吹付工	左	m	防草シート工	左 m		左 m
	右	m		右 m		右 m

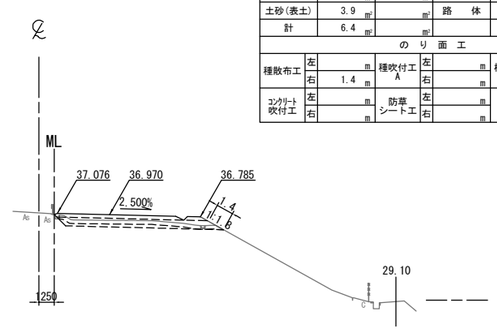

KP. 266.143
STA. 470+80.000
GH=35.59
PH=35.790

STA. 470+80.000						
地 盤 高	35.59 m		土工施工高	35.440 m	計 画 高	35.790 m
切 土 面 積				盛 土 面 積		
土 砂	2.8 m²		m²	上部路床	3.5 m²	m²
軟 岩	m²		m²	下部路床	8.8 m²	m²
土砂(表土)	3.9 m²		m²	路 体	m²	m²
計	6.7 m²		m²		m²	m²
の り 面 工						
種散布工	左	m	種吹付工 A	左 m	植生基材吹付工	左 m
	右	1.4 m		右 m		右 m
コンクリート吹付工	左	m	防草シート工	左 m		左 m
	右	m		右 m		右 m

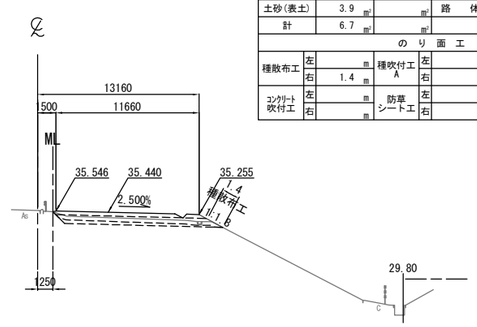

常 磐 自 動 車 道 相 馬 工 事			
図面の種類	本線４車線化（相馬IC～新地IC） 横断図 (16)		
縮 尺	1:500	図面番号	／
設計会社名	株式会社 横浜コンサルティングセンター		
施工会社名			
事務所名	東日本高速道路株式会社 東北支社 い わ き 工 事 事 務 所		

横 断 図 (17)

S=1:500

STA. 472+20.000							
地 盤 高	39.22 m		土工施工高	39.010 m	計 画 高	39.360 m	
切 土 面 積				盛 土 面 積			
土 砂	1.6 m²		m²	上部路床	3.5 m²		m²
軟 岩		m²	m²	下部路床	8.7 m²		m²
土砂(表土)	4.2 m²		m²	路 体	0.9 m²		m²
計	5.8 m²		m²			m²	m²
の り 面 工							
種散布工	左	m	種吹付工 A	左 m	植生基材吹付工	左	m
	右	m		右 m		右	m
ｺﾝｸﾘｰﾄ吹付工	左	m	防草シート工	左 m		左	m
	右	m		右 1.1 m		右	m

STA. 472+20.000
GH=39.22
PH=39.360

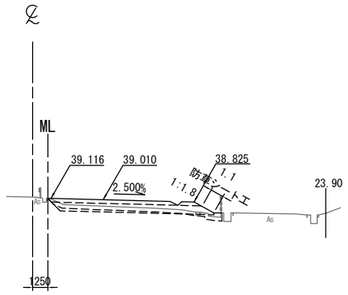

DL=30.0

STA. 472+60.000							
地 盤 高	40.21 m		土工施工高	40.030 m	計 画 高	40.380 m	
切 土 面 積				盛 土 面 積			
土 砂	m²		m²	上部路床	3.0 m²		m²
軟 岩	m²		m²	下部路床	m²		m²
土砂(表土)	1.9 m²		m²	路 体	4.2 m²		m²
計	1.9 m²		m²		m²		m²
の り 面 工							
種散布工	左	m	種吹付工 A	左 m	植生基材吹付工	左	m
	右	m		右 m		右	m
ｺﾝｸﾘｰﾄ吹付工	左	m	防草シート工	左 m		左	m
	右	2.0 m		右 m		右	m

STA. 472+60.000
GH=40.21
PH=40.380

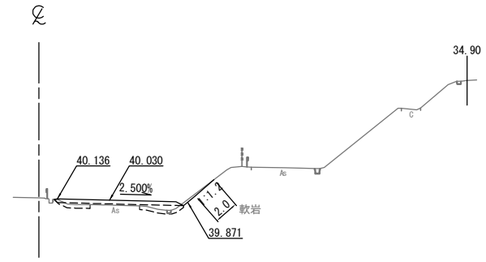

DL=30.0

STA. 472+00.000							
地 盤 高	38.66 m		土工施工高	38.500 m	計 画 高	38.850 m	
切 土 面 積				盛 土 面 積			
土 砂	0.7 m²		m²	上部路床	3.5 m²		m²
軟 岩		m²	m²	下部路床	8.9 m²		m²
土砂(表土)	3.8 m²		m²	路 体	0.1 m²		m²
計	4.5 m²		m²			m²	m²
の り 面 工							
種散布工	左	m	種吹付工 A	左 m	植生基材吹付工	左	m
	右	1.5 m		右 m		右	m
ｺﾝｸﾘｰﾄ吹付工	左	m	防草シート工	左 m		左	m
	右	m		右 m		右	m

STA. 472+00.000
GH=38.66
PH=38.850

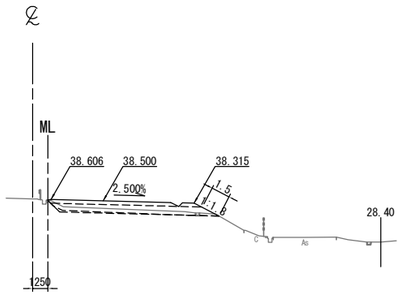

DL=30.0

STA. 472+40.000							
地 盤 高	39.69 m		土工施工高	39.520 m	計 画 高	39.870 m	
切 土 面 積				盛 土 面 積			
土 砂	m²		m²	上部路床	3.0 m²		m²
軟 岩	m²		m²	下部路床	m²		m²
土砂(表土)	1.9 m²		m²	路 体	4.7 m²		m²
計	1.9 m²		m²		m²		m²
の り 面 工							
種散布工	左	m	種吹付工 A	左 m	植生基材吹付工	左	m
	右	m		右 m		右	m
ｺﾝｸﾘｰﾄ吹付工	左	m	防草シート工	左 m		左	m
	右	0.7 m		右 m		右	m

STA. 472+40.000
GH=39.69
PH=39.870

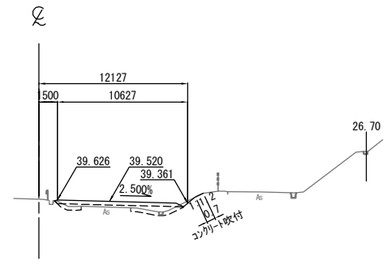

DL=30.0

STA. 471+80.000							
地 盤 高	38.14 m		土工施工高	37.990 m	計 画 高	38.340 m	
切 土 面 積				盛 土 面 積			
土 砂	1.0 m²		m²	上部路床	3.5 m²		m²
軟 岩		m²	m²	下部路床	8.8 m²		m²
土砂(表土)	3.8 m²		m²	路 体		m²	m²
計	4.8 m²		m²			m²	m²
の り 面 工							
種散布工	左	m	種吹付工 A	左 m	植生基材吹付工	左	m
	右	1.4 m		右 m		右	m
ｺﾝｸﾘｰﾄ吹付工	左	m	防草シート工	左 m		左	m
	右	m		右 m		右	m

KP. 266.243
STA. 471+80.000
GH=38.14
PH=38.340

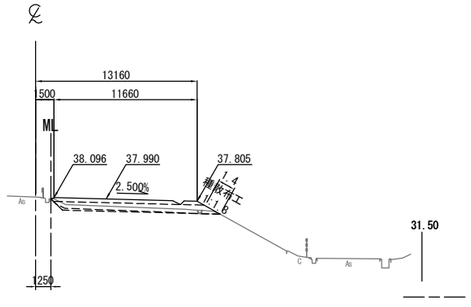

DL=30.0

常 磐 自 動 車 道 相 馬 工 事	
図面の種類	本線４車線化（相馬IC～新地IC） 横断図 (17)
縮 尺	1:500 図面番号 ／
設計会社名	株式会社 横浜コンサルティングセンター
施工会社名	
事務所名	東日本高速道路株式会社 東北支社 い わ き 工 事 事 務 所

横 断 図 (18)

S=1:500

STA. 473+20.000							
地 盤 高	41.77 m		土工施工高	41.560 m	計 画 高	41.910 m	
切 土 面 積				盛 土 面 積			
土 砂	m²		m²	上部路床	3.0 m²		m²
軟 岩	m²		m²	下部路床		m²	m²
土砂(表土)	3.0 m²		m²	路 体	6.0 m²		m²
計	3.0 m²		m²			m²	m²
の り 面 工							
種散布工	左	m	種吹付工 A	左	m	植生基材吹付工	左 m
	右	m		右	m		右 m
コンクリート吹付工	左	m	防草シート工	左	m		左 m
	右	2.0 m		右	m		右 m

STA. 473+20.000
GH=41.77
PH=41.910

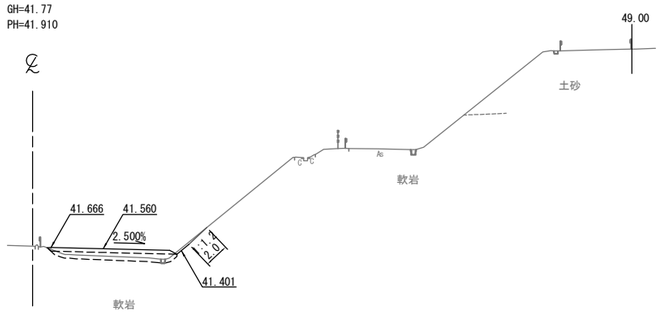

DL=35.0

STA. 473+60.000							
地 盤 高	42.80 m		土工施工高	42.580 m	計 画 高	42.930 m	
切 土 面 積				盛 土 面 積			
土 砂	m²		m²	上部路床	3.0 m²		m²
軟 岩	m²		m²	下部路床		m²	m²
土砂(表土)	3.1 m²		m²	路 体	6.1 m²		m²
計	3.1 m²		m²			m²	m²
の り 面 工							
種散布工	左	m	種吹付工 A	左	m	植生基材吹付工	左 m
	右	m		右	m		右 m
コンクリート吹付工	左	m	防草シート工	左	m		左 m
	右	2.0 m		右	m		右 m

DL=35.0

STA. 473+60.000
GH=42.80
PH=42.930

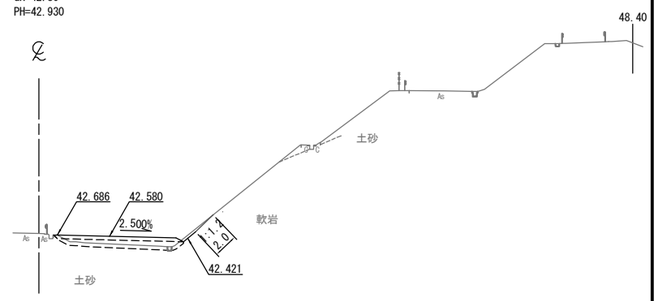

DL=35.0

STA. 473+00.000							
地 盤 高	41.25 m		土工施工高	41.050 m	計 画 高	41.400 m	
切 土 面 積				盛 土 面 積			
土 砂	m²		m²	上部路床	3.0 m²		m²
軟 岩	m²		m²	下部路床		m²	m²
土砂(表土)	3.1 m²		m²	路 体	5.6 m²		m²
計	3.1 m²		m²			m²	m²
の り 面 工							
種散布工	左	m	種吹付工 A	左	m	植生基材吹付工	左 m
	右	m		右	m		右 m
コンクリート吹付工	左	m	防草シート工	左	m		左 m
	右	2.0 m		右	m		右 m

STA. 473+00.000
GH=41.25
PH=41.400

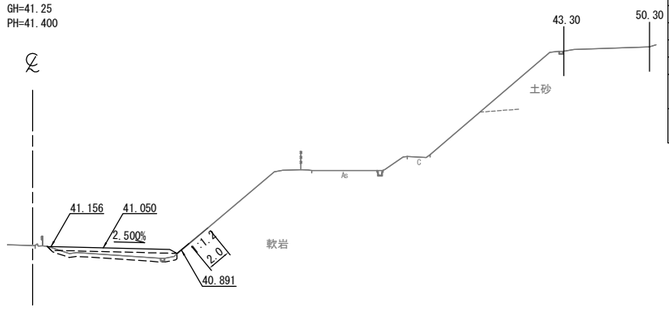

DL=35.0

STA. 473+40.000							
地 盤 高	42.30 m		土工施工高	42.070 m	計 画 高	42.420 m	
切 土 面 積				盛 土 面 積			
土 砂	m²		m²	上部路床	3.0 m²		m²
軟 岩	m²		m²	下部路床		m²	m²
土砂(表土)	3.1 m²		m²	路 体	5.6 m²		m²
計	3.1 m²		m²			m²	m²
の り 面 工							
種散布工	左	m	種吹付工 A	左	m	植生基材吹付工	左 m
	右	m		右	m		右 m
コンクリート吹付工	左	m	防草シート工	左	m		左 m
	右	2.0 m		右	m		右 m

DL=35.0

STA. 473+40.000
GH=42.30
PH=42.420

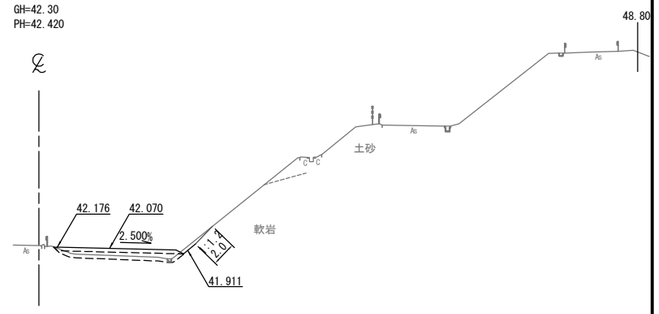

STA. 472+80.000							
地 盤 高	40.77 m		土工施工高	40.540 m	計 画 高	40.890 m	
切 土 面 積				盛 土 面 積			
土 砂	m²		m²	上部路床	3.0 m²		m²
軟 岩	m²		m²	下部路床		m²	m²
土砂(表土)	3.1 m²		m²	路 体	5.1 m²		m²
計	3.1 m²		m²			m²	m²
の り 面 工							
種散布工	左	m	種吹付工 A	左	m	植生基材吹付工	左 m
	右	m		右	m		右 m
コンクリート吹付工	左	m	防草シート工	左	m		左 m
	右	2.0 m		右	m		右 m

KP. 266.343
STA. 472+80.000
GH=40.77
PH=40.890

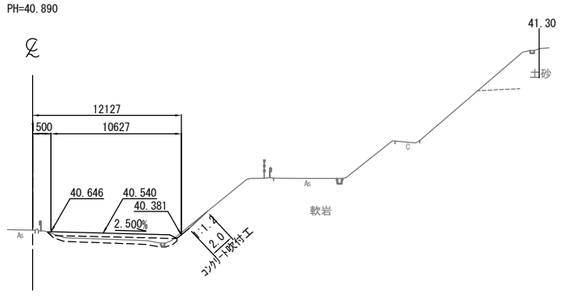

DL=35.0

常 磐 自 動 車 道 相 馬 工 事			
図面の種類	本線４車線化（相馬IC～新地IC） 横断図 (18)		
縮 尺	1:500	図面番号	／
設計会社名	株式会社 横浜コンサルティングセンター		
施工会社名			
事務所名	東日本高速道路株式会社 東北支社 い わ き 工 事 事 務 所		

横 断 図 (19)

S=1:500

STA. 474+20.000							
地 盤 高	44.32 m		土工施工高	44.110 m	計 画 高	44.460 m	
切 土 面 積				盛 土 面 積			
土 砂		m²	m²	上部路床	3.0 m²	m²	
軟 岩		m²	m²	下部路床		m²	m²
土砂(表土)	3.1 m²		m²	路 体	6.0 m²	m²	
計	3.1 m²		m²			m²	m²
の り 面 工							
種散布工	左	m	種吹付工 A	左	m	植生基材吹付工	左 m
	右	m		右	m		右 m
ｺﾝｸﾘｰﾄ吹付工	左	m	防草シート工	左	m		左 m
	右	2.0 m		右	m		右 m

STA. 474+20.000
GH=44.32
PH=44.460

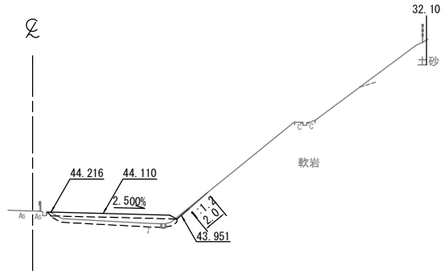

DL=35.0

STA. 474+60.000							
地 盤 高	45.27 m		土工施工高	45.130 m	計 画 高	45.480 m	
切 土 面 積				盛 土 面 積			
土 砂		m²	m²	上部路床	3.0 m²	m²	
軟 岩		m²	m²	下部路床		m²	m²
土砂(表土)	3.0 m²		m²	路 体	5.6 m²	m²	
計	3.0 m²		m²			m²	m²
の り 面 工							
種散布工	左	m	種吹付工 A	左	m	植生基材吹付工	左 m
	右	m		右	m		右 m
ｺﾝｸﾘｰﾄ吹付工	左	m	防草シート工	左	m		左 m
	右	2.0 m		右	m		右 m

STA. 474+60.000
GH=45.27
PH=45.480

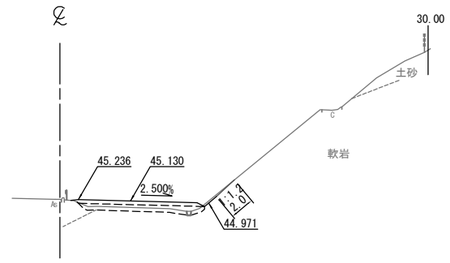

DL=35.0

STA. 474+00.000							
地 盤 高	43.82 m		土工施工高	43.600 m	計 画 高	43.950 m	
切 土 面 積				盛 土 面 積			
土 砂		m²	m²	上部路床	3.0 m²	m²	
軟 岩		m²	m²	下部路床		m²	m²
土砂(表土)	3.1 m²		m²	路 体	5.7 m²	m²	
計	3.1 m²		m²			m²	m²
の り 面 工							
種散布工	左	m	種吹付工 A	左	m	植生基材吹付工	左 m
	右	m		右	m		右 m
ｺﾝｸﾘｰﾄ吹付工	左	m	防草シート工	左	m		左 m
	右	2.0 m		右	m		右 m

STA. 474+00.000
GH=43.82
PH=43.950

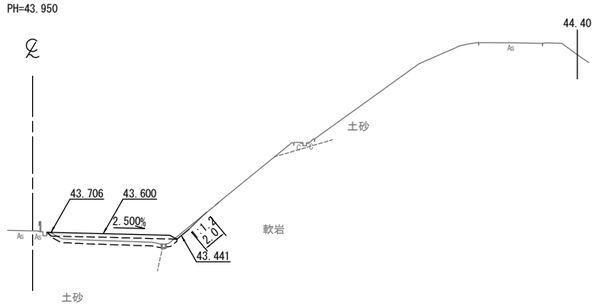

DL=35.0

STA. 474+40.000							
地 盤 高	44.84 m		土工施工高	44.620 m	計 画 高	44.970 m	
切 土 面 積				盛 土 面 積			
土 砂		m²	m²	上部路床	3.0 m²	m²	
軟 岩		m²	m²	下部路床		m²	m²
土砂(表土)	3.0 m²		m²	路 体	6.1 m²	m²	
計	3.0 m²		m²			m²	m²
の り 面 工							
種散布工	左	m	種吹付工 A	左	m	植生基材吹付工	左 m
	右	m		右	m		右 m
ｺﾝｸﾘｰﾄ吹付工	左	m	防草シート工	左	m		左 m
	右	2.0 m		右	m		右 m

STA. 474+40.000
GH=44.84
PH=44.970

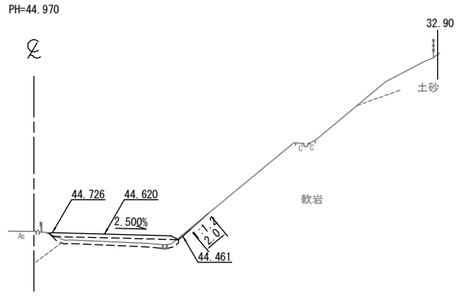

DL=35.0

STA. 473+80.000							
地 盤 高	43.31 m		土工施工高	43.090 m	計 画 高	43.440 m	
切 土 面 積				盛 土 面 積			
土 砂		m²	m²	上部路床	3.0 m²	m²	
軟 岩		m²	m²	下部路床		m²	m²
土砂(表土)	3.1 m²		m²	路 体	6.0 m²	m²	
計	3.1 m²		m²			m²	m²
の り 面 工							
種散布工	左	m	種吹付工 A	左	m	植生基材吹付工	左 m
	右	m		右	m		右 m
ｺﾝｸﾘｰﾄ吹付工	左	m	防草シート工	左	m		左 m
	右	2.0 m		右	m		右 m

KP. 266.343
STA. 473+80.000
GH=43.31
PH=43.440

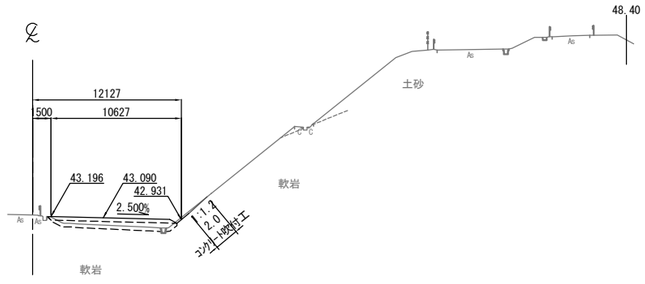

DL=35.0

常 磐 自 動 車 道 相 馬 工 事	
図面の種類	本線４車線化（相馬IC～新地IC） 横断図 (19)
縮 尺	1:500 図面番号 ／
設計会社名	株式会社 横浜コンサルティングセンター
施工会社名	
事務所名	東日本高速道路株式会社 東北支社 い わ き 工 事 事 務 所

横 断 図 (20)

S=1:500

KE 2-1(STA.475+13.724)
GH=46.61
PH=46.850

KE 2-1(STA.475+13.724)							
地 盤 高	46.61 m		土工施工高	46.500 m	計 画 高	46.850 m	
切 土 面 積				盛 土 面 積			
土 砂		m²		m²	上部路床	3.0 m²	m²
軟 岩		m²		m²	下部路床		m²	m²
土砂(表土)	4.7 m²			m²	路 体	14.0 m²	m²
計	4.7 m²			m²			m²	m²
の り 面 工							
種散布工	左	m	種吹付工 A	左	m	植生基材吹付工	左	m
	右	m		右	m		右	m
コンクリート吹付工	左	m	防草シート工	左	m		左	m
	右	m		右	m		右	m

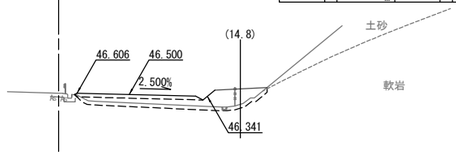

DL=40.0

STA.475+40.000
GH=47.27
PH=47.520

STA.475+40.000							
地 盤 高	47.27 m		土工施工高	47.170 m	計 画 高	47.520 m	
切 土 面 積				盛 土 面 積			
土 砂		m²		m²	上部路床	3.0 m²	m²
軟 岩		m²		m²	下部路床		m²	m²
土砂(表土)	3.7 m²			m²	路 体	8.1 m²	m²
計	3.7 m²			m²			m²	m²
の り 面 工							
種散布工	左	m	種吹付工 A	左	m	植生基材吹付工	左	m
	右	m		右	m		右	m
コンクリート吹付工	左	m	防草シート工	左	m		左	m
	右	m		右	m		右	m

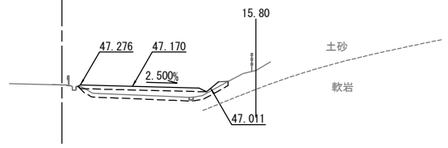

DL=40.0

STA.475+00.000
GH=46.28
PH=46.500

STA.475+00.000							
地 盤 高	46.28 m		土工施工高	46.150 m	計 画 高	46.500 m	
切 土 面 積				盛 土 面 積			
土 砂		m²		m²	上部路床	3.1 m²	m²
軟 岩		m²		m²	下部路床		m²	m²
土砂(表土)	4.6 m²			m²	路 体	14.2 m²	m²
計	4.6 m²			m²			m²	m²
の り 面 工							
種散布工	左	m	種吹付工 A	左	m	植生基材吹付工	左	m
	右	m		右	m		右	m
コンクリート吹付工	左	m	防草シート工	左	m		左	m
	右	m		右	m		右	m

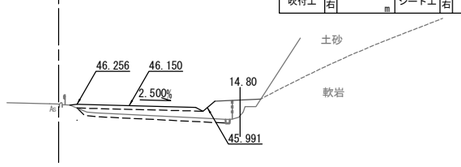

DL=40.0

STA.475+20.000
GH=46.78
PH=47.010

STA.475+20.000							
地 盤 高	46.78 m		土工施工高	46.660 m	計 画 高	47.010 m	
切 土 面 積				盛 土 面 積			
土 砂		m²		m²	上部路床	3.0 m²	m²
軟 岩		m²		m²	下部路床		m²	m²
土砂(表土)	4.5 m²			m²	路 体	12.6 m²	m²
計	4.5 m²			m²			m²	m²
の り 面 工							
種散布工	左	m	種吹付工 A	左	m	植生基材吹付工	左	m
	右	m		右	m		右	m
コンクリート吹付工	左	m	防草シート工	左	m		左	m
	右	m		右	m		右	m

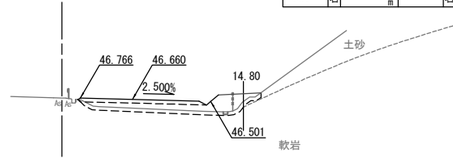

DL=40.0

KP.266.543
STA.474+80.000
GH=45.74
PH=45.990

STA.474+80.000							
地 盤 高	45.74 m		土工施工高	45.640 m	計 画 高	45.990 m	
切 土 面 積				盛 土 面 積			
土 砂		m²		m²	上部路床	3.1 m²	m²
軟 岩		m²		m²	下部路床		m²	m²
土砂(表土)	4.2 m²			m²	路 体	11.4 m²	m²
計	4.2 m²			m²			m²	m²
の り 面 工							
種散布工	左	m	種吹付工 A	左	m	植生基材吹付工	左	m
	右	m		右	m		右	m
コンクリート吹付工	左	m	防草シート工	左	m		左	m
	右	m		右	m		右	m

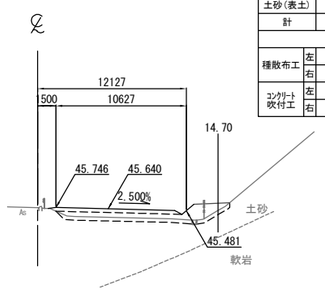

DL=40.0

常 磐 自 動 車 道 相 馬 工 事	
図面の種類	本線４車線化（相馬IC～新地IC） 横断図 (20)
縮 尺	1:500 図面番号 ／
設計会社名	株式会社 横浜コンサルティングセンター
施工会社名	
事務所名	東日本高速道路株式会社 東北支社 い わ き 工 事 事 務 所

横 断 図 (21)

S=1:500

STA. 476+00. 000
GH=48.87
PH=49.050

STA. 476+00. 000							
地 盤 高	48.87 m		土工施工高	48.700 m	計 画 高	49.050 m	
切 土 面 積				盛 土 面 積			
土 砂		m²	m²	上部路床	3.0 m²	m²	
軟 岩		m²	m²	下部路床		m²	m²
土砂(表土)	3.1 m²		m²	路 体	5.6 m²	m²	
計	3.1 m²		m²			m²	m²
の り 面 工							
種散布工	左	m	種吹付工 A	左	m	植生基材 吹付工	左 m
	右	m		右	m		右 m
コンクリート 吹付工	左	m	防草 シート工	左	m		左 m
	右	1.7 m		右	m		右 m

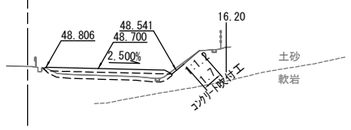

DL=40.0

STA. 476+40. 000
GH=49.95
PH=50.070

STA. 476+40. 000							
地 盤 高	49.95 m		土工施工高	49.720 m	計 画 高	50.070 m	
切 土 面 積				盛 土 面 積			
土 砂		m²	m²	上部路床	3.0 m²	m²	
軟 岩		m²	m²	下部路床		m²	m²
土砂(表土)	3.1 m²		m²	路 体	5.8 m²	m²	
計	3.1 m²		m²			m²	m²
の り 面 工							
種散布工	左	m	種吹付工 A	左	m	植生基材 吹付工	左 m
	右	m		右	m		右 m
コンクリート 吹付工	左	m	防草 シート工	左	m		左 m
	右	2.0 m		右	m		右 m

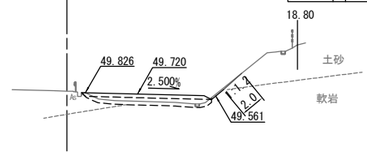

DL=40.0

STA. 475+80. 000
GH=48.31
PH=48.540

STA. 475+80. 000							
地 盤 高	48.31 m		土工施工高	48.190 m	計 画 高	48.540 m	
切 土 面 積				盛 土 面 積			
土 砂		m²	m²	上部路床	3.0 m²	m²	
軟 岩		m²	m²	下部路床		m²	m²
土砂(表土)	3.9 m²		m²	路 体	7.5 m²	m²	
計	3.9 m²		m²			m²	m²
の り 面 工							
種散布工	左	m	種吹付工 A	左	m	植生基材 吹付工	左 m
	右	m		右	m		右 m
コンクリート 吹付工	左	m	防草 シート工	左	m		左 m
	右	m		右	m		右 m

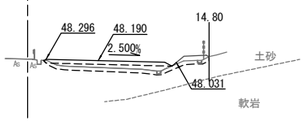

DL=40.0

STA. 476+20. 000
GH=49.42
PH=49.560

STA. 476+20. 000							
地 盤 高	49.42 m		土工施工高	49.210 m	計 画 高	49.560 m	
切 土 面 積				盛 土 面 積			
土 砂		m²	m²	上部路床	3.0 m²	m²	
軟 岩		m²	m²	下部路床		m²	m²
土砂(表土)	3.1 m²		m²	路 体	6.0 m²	m²	
計	3.1 m²		m²			m²	m²
の り 面 工							
種散布工	左	m	種吹付工 A	左	m	植生基材 吹付工	左 m
	右	m		右	m		右 m
コンクリート 吹付工	左	m	防草 シート工	左	m		左 m
	右	2.0 m		右	m		右 m

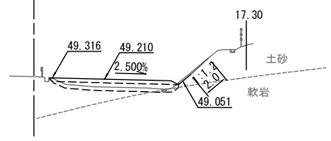

DL=40.0

KP. 266. 623
STA. 475+60. 000
GH=47.80
PH=48.030

STA. 475+60. 000							
地 盤 高	47.80 m		土工施工高	47.680 m	計 画 高	48.030 m	
切 土 面 積				盛 土 面 積			
土 砂		m²	m²	上部路床	3.0 m²	m²	
軟 岩		m²	m²	下部路床		m²	m²
土砂(表土)	3.5 m²		m²	路 体	6.8 m²	m²	
計	3.5 m²		m²			m²	m²
の り 面 工							
種散布工	左	m	種吹付工 A	左	m	植生基材 吹付工	左 m
	右	m		右	m		右 m
コンクリート 吹付工	左	m	防草 シート工	左	m		左 m
	右	m		右	m		右 m

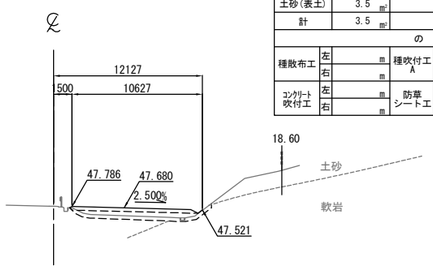

DL=40.0

常 磐 自 動 車 道 相 馬 工 事	
図面の種類	本線４車線化（相馬IC～新地IC） 横断図 (21)
縮 尺	1:500 図面番号 ／
設計会社名	株式会社 横浜コンサルティングセンター
施工会社名	
事務所名	東日本高速道路株式会社 東北支社 い わ き 工 事 事 務 所

横 断 図 (22)

S=1:500

STA. 477+00. 000

地 盤 高	51.47 m	土工施工高	51.250 m	計 画 高	51.600 m
切 土 面 積			盛 土 面 積		
土 砂	5.2 m²	m²	上部路床	0.8 m²	m²
軟 岩	19.3 m²	m²	下部路床	m²	m²
土砂(表土)	5.3 m²	m²	路 体	m²	m²
計	29.8 m²	m²		m²	m²
の り 面 工					
種散布工	左 m / 右 m	種吹付工 A	左 m / 右 m	植生基材吹付工	左 m / 右 6.6 m
コンクリート吹付工	左 m / 右 2.0 m	防草シート工	左 m / 右 m		左 m / 右 m

STA. 477+00. 000
GH=51.47
PH=51.600

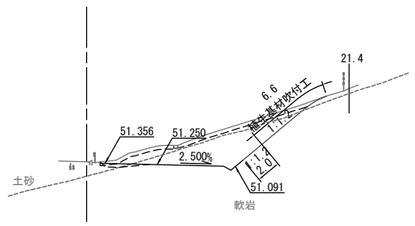

DL=45.0

STA. 477+40. 000

地 盤 高	52.51 m	土工施工高	52.270 m	計 画 高	52.620 m
切 土 面 積			盛 土 面 積		
土 砂	4.8 m²	m²	上部路床	m²	m²
軟 岩	29.8 m²	m²	下部路床	m²	m²
土砂(表土)	4.8 m²	m²	路 体	m²	m²
計	39.4 m²	m²		m²	m²
の り 面 工					
種散布工	左 m / 右 m	種吹付工 A	左 m / 右 m	植生基材吹付工	左 m / 右 6.0 m
コンクリート吹付工	左 m / 右 2.0 m	防草シート工	左 m / 右 m		左 m / 右 m

STA. 477+40. 000
GH=52.51
PH=52.620

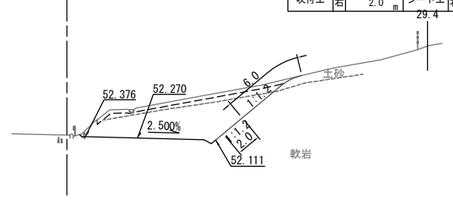

DL=45.0

STA. 476+80. 000

地 盤 高	50.97 m	土工施工高	50.740 m	計 画 高	51.090 m
切 土 面 積			盛 土 面 積		
土 砂	m²	m²	上部路床	3.0 m²	m²
軟 岩	m²	m²	下部路床	m²	m²
土砂(表土)	3.1 m²	m²	路 体	4.9 m²	m²
計	3.1 m²	m²		m²	m²
の り 面 工					
種散布工	左 m / 右 m	種吹付工 A	左 m / 右 m	植生基材吹付工	左 m / 右 m
コンクリート吹付工	左 m / 右 2.0 m	防草シート工	左 m / 右 m		左 m / 右 m

STA. 476+80. 000
GH=50.97
PH=51.090

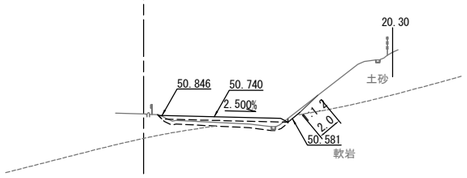

DL=45.0

STA. 477+20. 000

地 盤 高	52.00 m	土工施工高	51.760 m	計 画 高	52.110 m
切 土 面 積			盛 土 面 積		
土 砂	2.6 m²	m²	上部路床	0.7 m²	m²
軟 岩	12.8 m²	m²	下部路床	m²	m²
土砂(表土)	4.0 m²	m²	路 体	m²	m²
計	19.4 m²	m²		m²	m²
の り 面 工					
種散布工	左 m / 右 m	種吹付工 A	左 m / 右 m	植生基材吹付工	左 m / 右 3.6 m
コンクリート吹付工	左 m / 右 2.0 m	防草シート工	左 m / 右 m		左 m / 右 m

STA. 477+20. 000
GH=52.00
PH=52.110

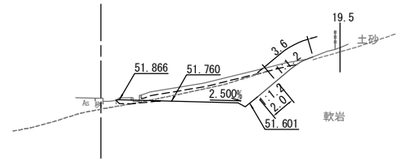

DL=45.0

STA. 476+60. 000

地 盤 高	50.45 m	土工施工高	50.230 m	計 画 高	50.580 m
切 土 面 積			盛 土 面 積		
土 砂	m²	m²	上部路床	3.0 m²	m²
軟 岩	m²	m²	下部路床	m²	m²
土砂(表土)	3.1 m²	m²	路 体	5.7 m²	m²
計	3.1 m²	m²		m²	m²
の り 面 工					
種散布工	左 m / 右 m	種吹付工 A	左 m / 右 m	植生基材吹付工	左 m / 右 m
コンクリート吹付工	左 m / 右 2.0 m	防草シート工	左 m / 右 m		左 m / 右 m

KP. 266. 723
STA. 476+60. 000
GH=50.45
PH=50.580

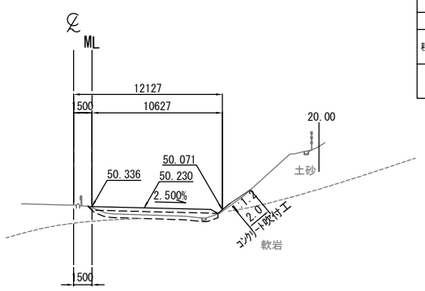

DL=45.0

常 磐 自 動 車 道 相 馬 工 事			
図面の種類	本線４車線化（相馬IC～新地IC） 横断図 (22)		
縮 尺	1:500	図面番号	／
設計会社名	株式会社 横浜コンサルティングセンター		
施工会社名			
事務所名	東日本高速道路株式会社 東北支社 い わ き 工 事 事 務 所		

横 断 図 (23)

S=1:500

STA. 478+00.000							
地 盤 高	54.03 m		土工施工高	53.800 m	計 画 高	54.150 m	
切 土 面 積				盛 土 面 積			
土 砂	11.7 m²		m²	上部路床		m²	m²
軟 岩	211.4 m²		m²	下部路床		m²	m²
土砂(表土)	11.8 m²		m²	路 体		m²	m²
計	234.9 m²		m²			m²	m²
の り 面 工							
種散布工	左	m	種吹付工 A	左 m	植生基材吹付工	左 m	
	右	m		右 m		右 27.8 m	
ｺﾝｸﾘｰﾄ吹付工	左	m	防草シート工	左 m		左 m	
	右	2.0 m		右 m		右 m	

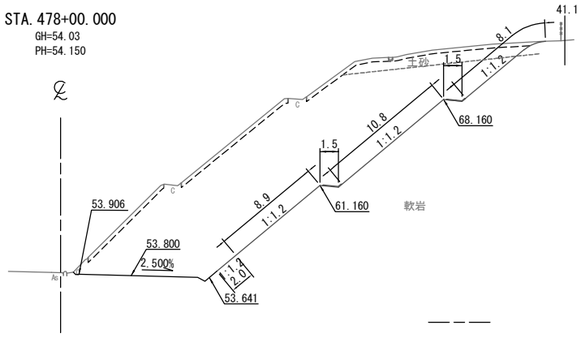

DL=50.0

STA. 478+40.000							
地 盤 高	55.06 m		土工施工高	54.820 m	計 画 高	55.170 m	
切 土 面 積				盛 土 面 積			
土 砂	37.7 m²		m²	上部路床		m²	m²
軟 岩	171.8 m²		m²	下部路床		m²	m²
土砂(表土)	11.7 m²		m²	路 体		m²	m²
計	221.2 m²		m²			m²	m²
の り 面 工							
種散布工	左	m	種吹付工 A	左 m	植生基材吹付工	左 m	
	右	m		右 m		右 27.4 m	
ｺﾝｸﾘｰﾄ吹付工	左	m	防草シート工	左 m		左 m	
	右	2.0 m		右 m		右 m	

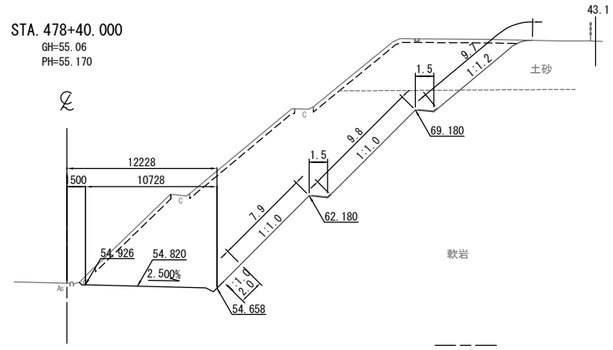

DL=50.0

STA. 477+80.000							
地 盤 高	53.51 m		土工施工高	53.290 m	計 画 高	53.640 m	
切 土 面 積				盛 土 面 積			
土 砂	25.9 m²		m²	上部路床		m²	m²
軟 岩	119.2 m²		m²	下部路床		m²	m²
土砂(表土)	10.0 m²		m²	路 体		m²	m²
計	155.1 m²		m²			m²	m²
の り 面 工							
種散布工	左	m	種吹付工 A	左 m	植生基材吹付工	左 m	
	右	m		右 2.0 m		右 19.7 m	
ｺﾝｸﾘｰﾄ吹付工	左	m	防草シート工	左 m		左 m	
	右	2.0 m		右 m		右 m	

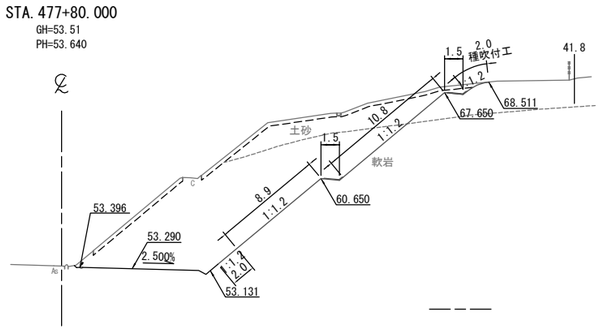

DL=50.0

STA. 478+20.000							
地 盤 高	54.57 m		土工施工高	54.310 m	計 画 高	54.660 m	
切 土 面 積				盛 土 面 積			
土 砂	33.1 m²		m²	上部路床		m²	m²
軟 岩	183.3 m²		m²	下部路床		m²	m²
土砂(表土)	11.8 m²		m²	路 体		m²	m²
計	228.2 m²		m²			m²	m²
の り 面 工							
種散布工	左	m	種吹付工 A	左 m	植生基材吹付工	左 m	
	右	m		右 m		右 27.9 m	
ｺﾝｸﾘｰﾄ吹付工	左	m	防草シート工	左 m		左 m	
	右	2.0 m		右 m		右 m	

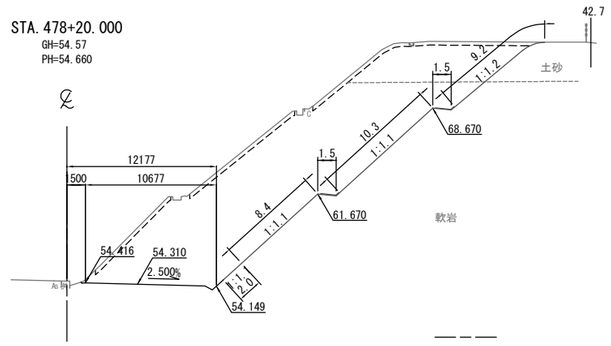

DL=50.0

STA. 477+60.000							
地 盤 高	53.02 m		土工施工高	52.780 m	計 画 高	53.130 m	
切 土 面 積				盛 土 面 積			
土 砂	4.7 m²		m²	上部路床		m²	m²
軟 岩	87.5 m²		m²	下部路床		m²	m²
土砂(表土)	7.3 m²		m²	路 体		m²	m²
計	99.5 m²		m²			m²	m²
の り 面 工							
種散布工	左	m	種吹付工 A	左 m	植生基材吹付工	左 m	
	右	m		右 m		右 13.5 m	
ｺﾝｸﾘｰﾄ吹付工	左	m	防草シート工	左 m		左 m	
	右	2.0 m		右 m		右 m	

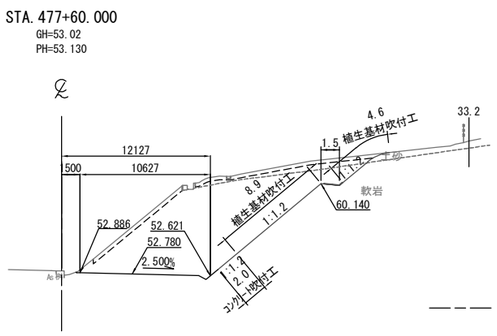

DL=50.0

常 磐 自 動 車 道 相 馬 工 事			
図面の種類	本線４車線化（相馬IC～新地IC） 横断図 (23)		
縮 尺	1:500	図面番号	／
設計会社名	株式会社 横浜コンサルティングセンター		
施工会社名			
事務所名	東日本高速道路株式会社 東北支社 い わ き 工 事 事 務 所		

横 断 図 (24)

S=1:500

STA. 479+00. 000							
地 盤 高	56.59 m		土工施工高	56.350 m		計 画 高	56.700 m
切 土 面 積				盛 土 面 積			
土 砂	26.7 m³		m³	上部路床		m³	m³
軟 岩	182.5 m³		m³	下部路床		m³	m³
土砂(表土)	11.4 m³		m³	路 体		m³	m³
計	220.6 m³		m³			m³	m³
の り 面 工							
種散布工	左	m	種吹付工 A	左	m	植生基材吹付工	左 m
	右	m		右	m		右 27.1 m
ｺﾝｸﾘｰﾄ吹付工	左	m	防草シート工	左	m		左 m
	右	2.0 m		右	m		右 m

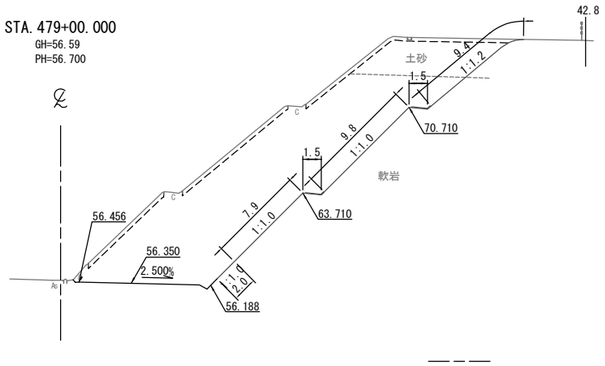

STA. 479+40. 000							
地 盤 高	57.62 m		土工施工高	57.370 m		計 画 高	57.720 m
切 土 面 積				盛 土 面 積			
土 砂	17.6 m³		m³	上部路床		m³	m³
軟 岩	187.4 m³		m³	下部路床		m³	m³
土砂(表土)	11.3 m³		m³	路 体		m³	m³
計	216.3 m³		m³			m³	m³
の り 面 工							
種散布工	左	m	種吹付工 A	左	m	植生基材吹付工	左 m
	右	m		右	m		右 26.8 m
ｺﾝｸﾘｰﾄ吹付工	左	m	防草シート工	左	m		左 m
	右	2.0 m		右	m		右 m

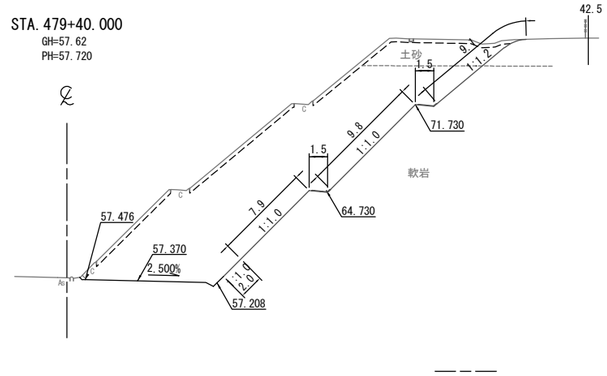

STA. 478+80. 000							
地 盤 高	56.09 m		土工施工高	55.840 m		計 画 高	56.190 m
切 土 面 積				盛 土 面 積			
土 砂	28.1 m³		m³	上部路床		m³	m³
軟 岩	183.0 m³		m³	下部路床		m³	m³
土砂(表土)	11.5 m³		m³	路 体		m³	m³
計	222.6 m³		m³			m³	m³
の り 面 工							
種散布工	左	m	種吹付工 A	左	m	植生基材吹付工	左 m
	右	m		右	m		右 27.5 m
ｺﾝｸﾘｰﾄ吹付工	左	m	防草シート工	左	m		左 m
	右	2.0 m		右	m		右 m

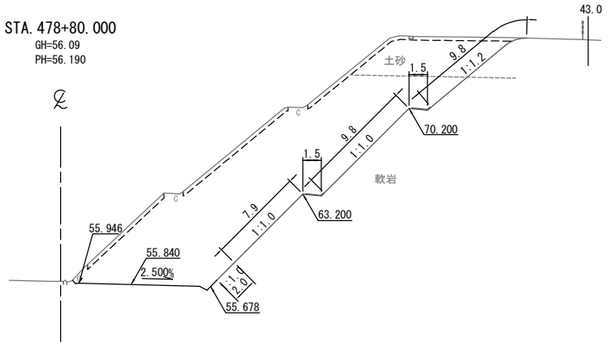

STA. 479+20. 000							
地 盤 高	57.11 m		土工施工高	56.860 m		計 画 高	57.210 m
切 土 面 積				盛 土 面 積			
土 砂	24.3 m³		m³	上部路床		m³	m³
軟 岩	176.1 m³		m³	下部路床		m³	m³
土砂(表土)	11.3 m³		m³	路 体		m³	m³
計	211.7 m³		m³			m³	m³
の り 面 工							
種散布工	左	m	種吹付工 A	左	m	植生基材吹付工	左 m
	右	m		右	m		右 27.0 m
ｺﾝｸﾘｰﾄ吹付工	左	m	防草シート工	左	m		左 m
	右	2.0 m		右	m		右 m

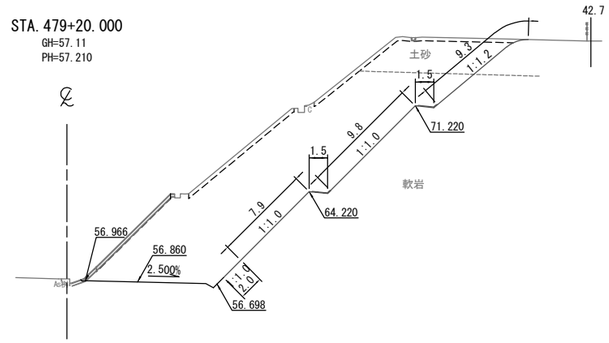

STA. 478+60. 000							
地 盤 高	55.57 m		土工施工高	55.330 m		計 画 高	55.680 m
切 土 面 積				盛 土 面 積			
土 砂	38.4 m³		m³	上部路床		m³	m³
軟 岩	172.3 m³		m³	下部路床		m³	m³
土砂(表土)	11.7 m³		m³	路 体		m³	m³
計	222.4 m³		m³			m³	m³
の り 面 工							
種散布工	左	m	種吹付工 A	左	m	植生基材吹付工	左 m
	右	m		右	m		右 27.4 m
ｺﾝｸﾘｰﾄ吹付工	左	m	防草シート工	左	m		左 m
	右	2.0 m		右	m		右 m

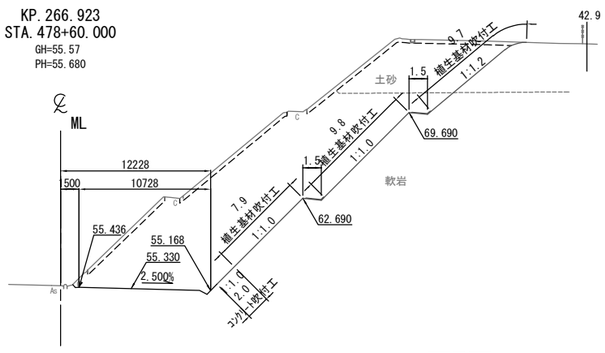

常 磐 自 動 車 道 相 馬 工 事	
図面の種類	本線４車線化（相馬IC～新地IC） 横断図 (24)
縮 尺	1:500
図面番号	／
設計会社名	株式会社 横浜コンサルティングセンター
施工会社名	
事務所名	東日本高速道路株式会社 東北支社 い わ き 工 事 事 務 所

横 断 図 (25)

S=1:500

STA. 480+00. 000							
地 盤 高	59.14 m		土工施工高	58.900 m	計 画 高	59.250 m	
切 土 面 積				盛 土 面 積			
土 砂	28.8	m²	m²	上部路床		m²	m²
軟 岩	191.1	m²	m²	下部路床		m²	m²
土砂(表土)	12.0	m²	m²	路 体		m²	m²
計	231.9	m²	m²			m²	m²
の り 面 工							
種散布工	左	m	種吹付工A	左 m	植生基材吹付工	左	m
	右	m		右 m		右	29.2 m
コンクリート吹付工	左	m	防草シート工	左 m		左	m
	右	2.0 m		右 m		右	m

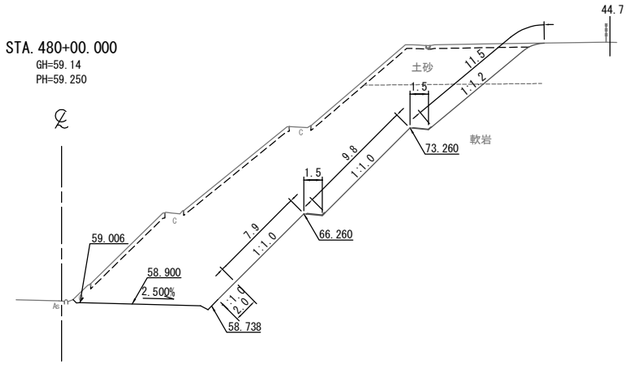

DL=50.0

STA. 480+40. 000							
地 盤 高	60.16 m		土工施工高	59.920 m	計 画 高	60.270 m	
切 土 面 積				盛 土 面 積			
土 砂	40.5	m²	m²	上部路床		m²	m²
軟 岩	203.9	m²	m²	下部路床		m²	m²
土砂(表土)	13.2	m²	m²	路 体		m²	m²
計	257.6	m²	m²			m²	m²
の り 面 工							
種散布工	左	m	種吹付工A	左 m	植生基材吹付工	左	m
	右	m		右 3.9 m		右	28.5 m
コンクリート吹付工	左	m	防草シート工	左 m		左	m
	右	2.0 m		右 m		右	m

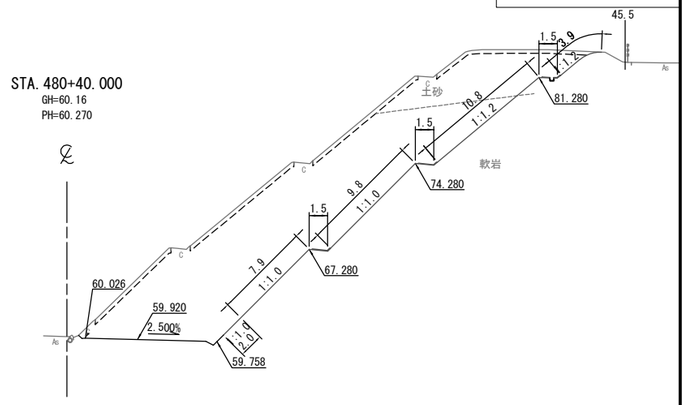

DL=50.0

STA. 479+80. 000							
地 盤 高	58.64 m		土工施工高	58.390 m	計 画 高	58.740 m	
切 土 面 積				盛 土 面 積			
土 砂	20.1	m²	m²	上部路床		m²	m²
軟 岩	193.2	m²	m²	下部路床		m²	m²
土砂(表土)	11.6	m²	m²	路 体		m²	m²
計	224.9	m²	m²			m²	m²
の り 面 工							
種散布工	左	m	種吹付工A	左 m	植生基材吹付工	左	m
	右	m		右 m		右	28.0 m
コンクリート吹付工	左	m	防草シート工	左 m		左	m
	右	2.0 m		右 m		右	m

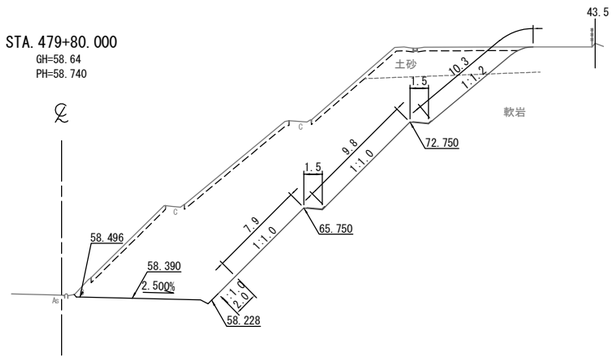

DL=50.0

STA. 480+20. 000							
地 盤 高	59.68 m		土工施工高	59.410 m	計 画 高	59.760 m	
切 土 面 積				盛 土 面 積			
土 砂	36.5	m²	m²	上部路床		m²	m²
軟 岩	184.2	m²	m²	下部路床		m²	m²
土砂(表土)	12.7	m²	m²	路 体		m²	m²
計	233.4	m²	m²			m²	m²
の り 面 工							
種散布工	左	m	種吹付工A	左 m	植生基材吹付工	左	m
	右	m		右 1.7 m		右	28.5 m
コンクリート吹付工	左	m	防草シート工	左 m		左	m
	右	2.0 m		右 m		右	m

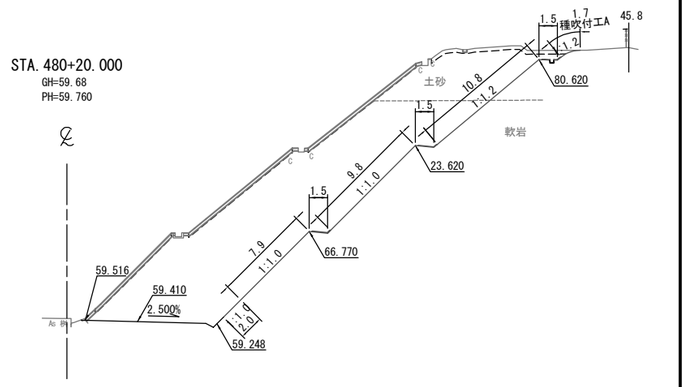

DL=50.0

STA. 479+60. 000							
地 盤 高	58.13 m		土工施工高	57.880 m	計 画 高	58.230 m	
切 土 面 積				盛 土 面 積			
土 砂	23.6	m²	m²	上部路床		m²	m²
軟 岩	181.8	m²	m²	下部路床		m²	m²
土砂(表土)	11.3	m²	m²	路 体		m²	m²
計	216.7	m²	m²			m²	m²
の り 面 工							
種散布工	左	m	種吹付工A	左 m	植生基材吹付工	左	m
	右	m		右 m		右	27.3 m
コンクリート吹付工	左	m	防草シート工	左 m		左	m
	右	2.0 m		右 m		右	m

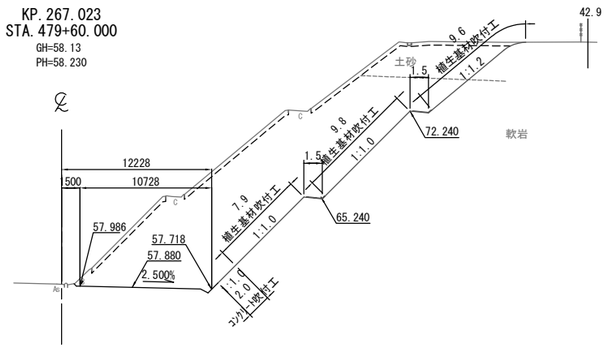

DL=50.0

常 磐 自 動 車 道 相 馬 工 事			
図面の種類	本線４車線化（相馬IC～新地IC） 横断図 (25)		
縮 尺	1:500	図面番号	／
設計会社名	株式会社 横浜コンサルティングセンター		
施工会社名			
事務所名	東日本高速道路株式会社　東北支社 い わ き 工 事 事 務 所		

横 断 図 (26)

S=1:500

STA. 480+80. 000							
地 盤 高	61.18 m	土工施工高	60.940 m	計 画 高	61.290 m		
切 土 面 積			盛 土 面 積				
土 砂	m³	m³	上部路床	m³	m³		
軟 岩	14.1 m³	m³	下部路床	m³	m³		
土砂(表土)	2.9 m³	m³	路 体	m³	m³		
計	17.0 m³	m³		m³	m³		
の り 面 工							
種散布工	左 m	種吹付工 A	左 m	植生基材吹付工	左 m		
	右 m		右 m		右 m		
ｺﾝｸﾘｰﾄ吹付工	左 m	防草シート工	左 m		左 m		
	右 2.0 m		右 m		右 m		

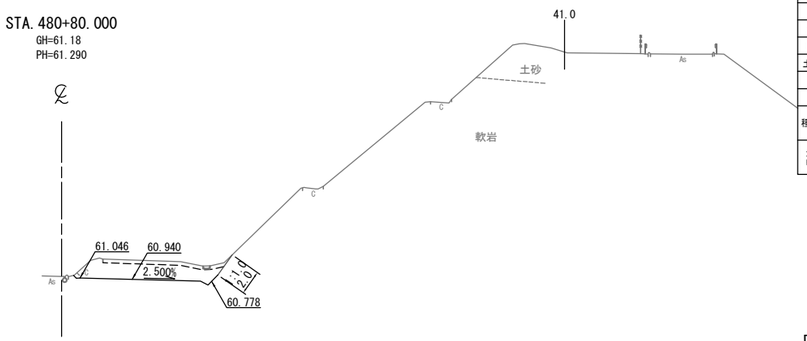

STA. 481+20. 000							
地 盤 高	62.23 m	土工施工高	61.960 m	計 画 高	62.310 m		
切 土 面 積			盛 土 面 積				
土 砂	m³	m³	上部路床	m³	m³		
軟 岩	13.6 m³	m³	下部路床	m³	m³		
土砂(表土)	3.0 m³	m³	路 体	m³	m³		
計	16.6 m³	m³		m³	m³		
の り 面 工							
種散布工	左 m	種吹付工 A	左 m	植生基材吹付工	左 m		
	右 m		右 m		右 m		
ｺﾝｸﾘｰﾄ吹付工	左 m	防草シート工	左 m		左 m		
	右 2.0 m		右 m		右 m		

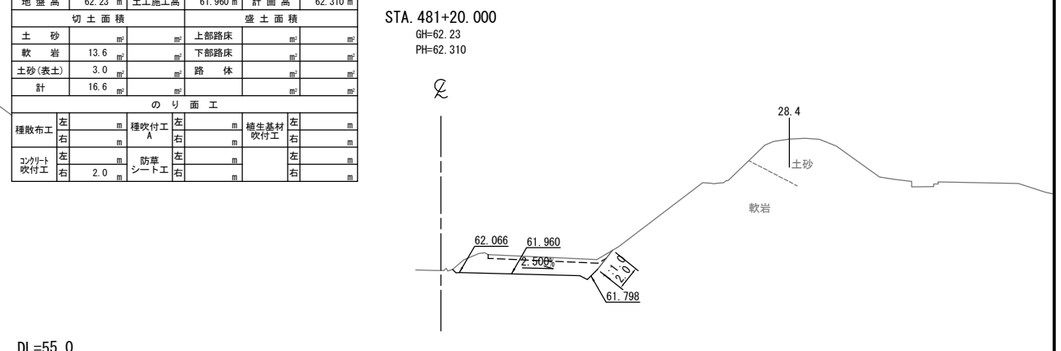

KE 2-2(STA. 480+77. 644)							
地 盤 高	61.12 m	土工施工高	60.880 m	計 画 高	61.230 m		
切 土 面 積			盛 土 面 積				
土 砂	9.5 m³	m³	上部路床	m³	m³		
軟 岩	46.9 m³	m³	下部路床	m³	m³		
土砂(表土)	11.3 m³	m³	路 体	m³	m³		
計	67.7 m³	m³		m³	m³		
の り 面 工							
種散布工	左 m	種吹付工 A	左 m	植生基材吹付工	左 m		
	右 m		右 m		右 28.0 m		
ｺﾝｸﾘｰﾄ吹付工	左 m	防草シート工	左 m		左 m		
	右 2.0 m		右 m		右 m		

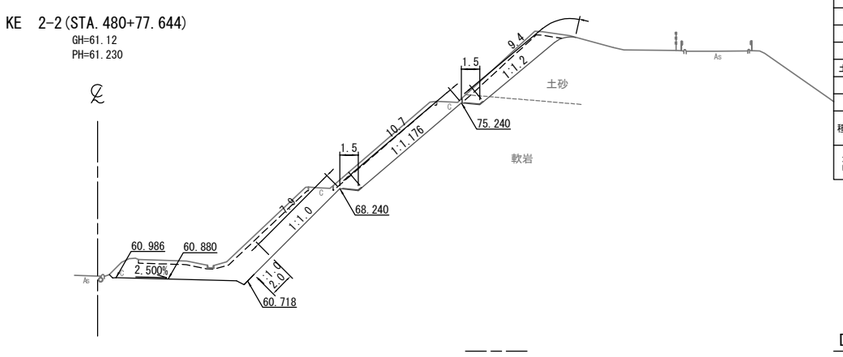

STA. 481+00. 000							
地 盤 高	61.66 m	土工施工高	61.450 m	計 画 高	61.800 m		
切 土 面 積			盛 土 面 積				
土 砂	m³	m³	上部路床	m³	m³		
軟 岩	2.9 m³	m³	下部路床	m³	m³		
土砂(表土)	m³	m³	路 体	m³	m³		
計	2.9 m³	m³		m³	m³		
の り 面 工							
種散布工	左 m	種吹付工 A	左 m	植生基材吹付工	左 m		
	右 m		右 m		右 m		
ｺﾝｸﾘｰﾄ吹付工	左 m	防草シート工	左 m		左 m		
	右 1.3 m		右 m		右 m		

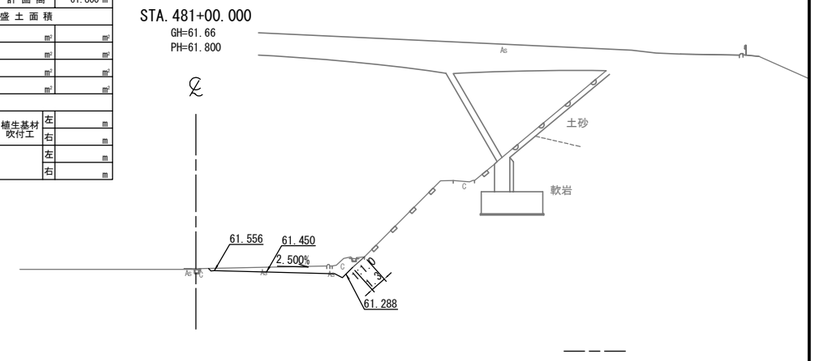

STA. 480+60. 000							
地 盤 高	60.68 m	土工施工高	60.430 m	計 画 高	60.780 m		
切 土 面 積			盛 土 面 積				
土 砂	58.8 m³	m³	上部路床	m³	m³		
軟 岩	194.9 m³	m³	下部路床	m³	m³		
土砂(表土)	13.3 m³	m³	路 体	m³	m³		
計	267.0 m³	m³		m³	m³		
の り 面 工							
種散布工	左 m	種吹付工 A	左 m	植生基材吹付工	左 m		
	右 m		右 1.9 m		右 29.0 m		
ｺﾝｸﾘｰﾄ吹付工	左 m	防草シート工	左 m		左 m		
	右 2.0 m		右 m		右 m		

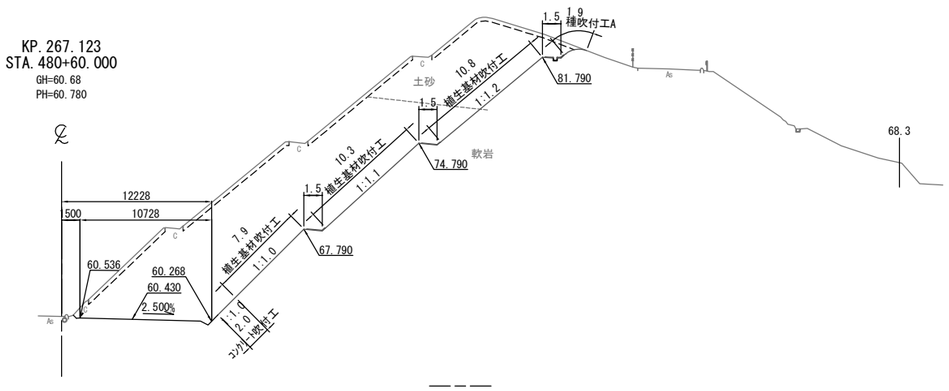

常 磐 自 動 車 道 相 馬 工 事			
図面の種類	本線４車線化（相馬IC～新地IC） 横断図 (26)		
縮 尺	1:500	図面番号	／
設計会社名	株式会社 横浜コンサルティングセンター		
施工会社名			
事務所名	東日本高速道路株式会社 東北支社 い わ き 工 事 事 務 所		

横 断 図 (27)

S=1:500

STA. 481+80. 000
GH=63. 71
PH=63. 828

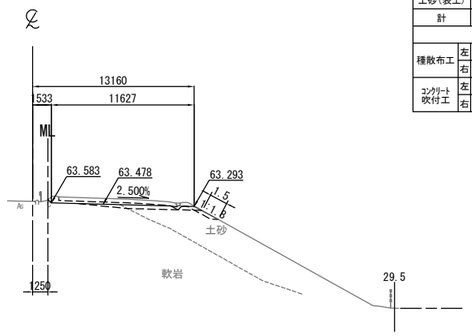

STA. 481+80. 000							
地 盤 高	63. 71 m		土工施工高	63. 478 m		計 画 高	63. 828 m
切 土 面 積				盛 土 面 積			
土 砂	2. 1 m²	m²		上部路床	2. 2 m²		m²
軟 岩	1. 8 m²	m²		下部路床	m²		m²
土砂(表土)	3. 8 m²	m²		路 体	m²		m²
計	7. 7 m²	m²			m²		m²
の り 面 工							
種散布工	左	m	種吹付工 A	左	m	植生基材吹付工	左 m
	右	1. 5 m		右	m		右 m
コンクリート吹付工	左	m	防草シート工	左	m		左 m
	右	m		右	m		右 m

STA. 482+20. 000
GH=64. 56
PH=64. 751

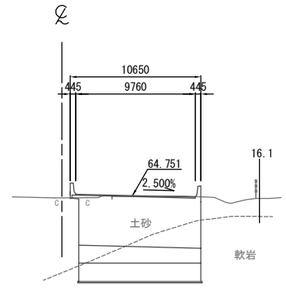

STA. 481+60. 000
GH=63. 22
PH=63. 330

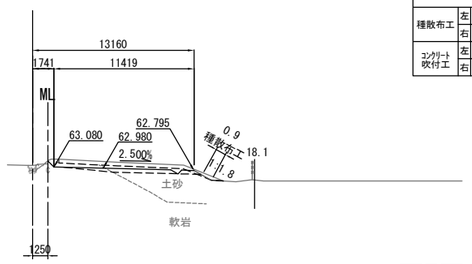

STA. 481+60. 000							
地 盤 高	63. 22 m		土工施工高	62. 980 m		計 画 高	63. 330 m
切 土 面 積				盛 土 面 積			
土 砂	3. 3 m²	m²		上部路床	2. 5 m²		m²
軟 岩	2. 0 m²	m²		下部路床	m²		m²
土砂(表土)	3. 9 m²	m²		路 体	m²		m²
計	9. 2 m²	m²			m²		m²
の り 面 工							
種散布工	左	m	種吹付工 A	左	m	植生基材吹付工	左 m
	右	0. 9 m		右	m		右 m
コンクリート吹付工	左	m	防草シート工	左	m		左 m
	右	m		右	m		右 m

STA. 482+00. 000
GH=64. 14
PH=64. 302

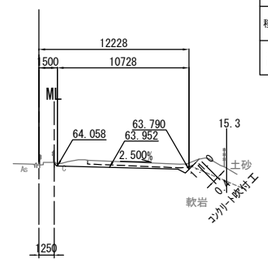

STA. 482+00. 000							
地 盤 高	64. 14 m		土工施工高	63. 952 m		計 画 高	64. 302 m
切 土 面 積				盛 土 面 積			
土 砂	0. 1 m²	m²		上部路床	m²		m²
軟 岩	2. 5 m²	m²		下部路床	m²		m²
土砂(表土)	2. 7 m²	m²		路 体	m²		m²
計	5. 3 m²	m²			m²		m²
の り 面 工							
種散布工	左	m	種吹付工 A	左	m	植生基材吹付工	左 m
	右	m		右	m		右 m
コンクリート吹付工	左	m	防草シート工	左	m		左 m
	右	0. 4 m		右	m		右 m

KP. 267. 203
STA. 481+40. 000
GH=62. 72
PH=62. 820

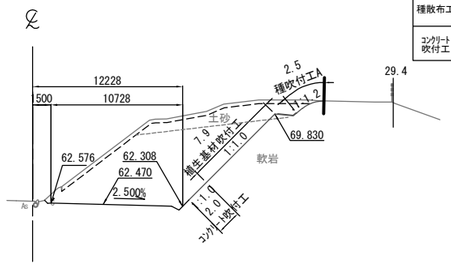

STA. 481+40. 000							
地 盤 高	62. 72 m		土工施工高	62. 470 m		計 画 高	62. 820 m
切 土 面 積				盛 土 面 積			
土 砂	13. 4 m²	m²		上部路床	m²		m²
軟 岩	66. 5 m²	m²		下部路床	m²		m²
土砂(表土)	6. 8 m²	m²		路 体	m²		m²
計	86. 7 m²	m²			m²		m²
の り 面 工							
種散布工	左	m	種吹付工 A	左	m	植生基材吹付工	左 m
	右	m		右	2. 5 m		右 7. 9 m
コンクリート吹付工	左	m	防草シート工	左	m		左 m
	右	2. 0 m		右	m		右 m

常 磐 自 動 車 道 相 馬 工 事			
図面の種類	本線４車線化（相馬IC～新地IC） 横断図 (27)		
縮 尺	1:500	図面番号	／
設計会社名	株式会社 横浜コンサルティングセンター		
施工会社名			
事務所名	東日本高速道路株式会社 東北支社 い わ き 工 事 事 務 所		

横 断 図 (28)

S=1:500

STA. 482+80.000
GH=42.98
PH=65.954

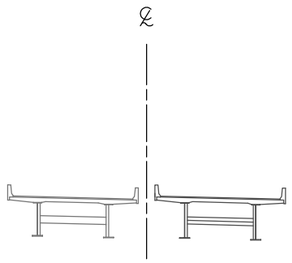

DL=50.0

STA. 483+20.000
GH=42.90
PH=66.634

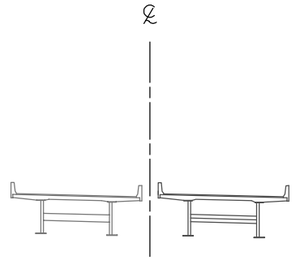

DL=50.0

STA. 482+60.000
GH=48.17
PH=65.577

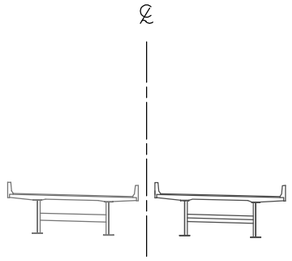

DL=50.0

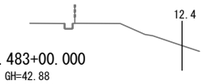

STA. 483+00.000
GH=42.88
PH=66.306

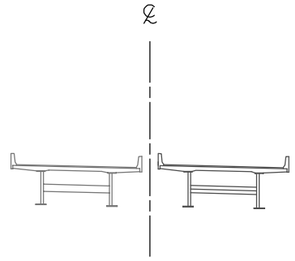

DL=50.0

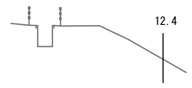

KP.267.303
STA.482+40.000
GH=53.39
PH=65.176

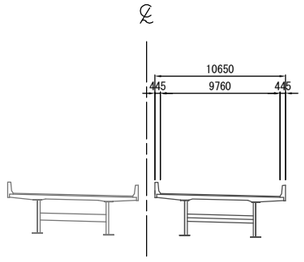

DL=50.0

常 磐 自 動 車 道 相 馬 工 事			
図面の種類	本線４車線化（相馬IC～新地IC） 横断図 (28)		
縮 尺	1:500	図面番号	／
設計会社名	株式会社 横浜コンサルティングセンター		
施工会社名			
事務所名	東日本高速道路株式会社 東北支社 い わ き 工 事 事 務 所		

横 断 図 (29)

S=1:500

STA. 483+80.000
GH=43.29
PH=67.473

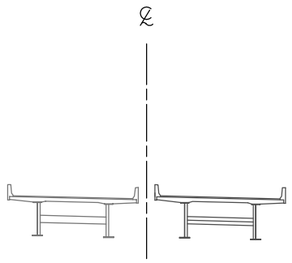

DL=55.0

STA. 484+20.000
GH=54.72
PH=67.911

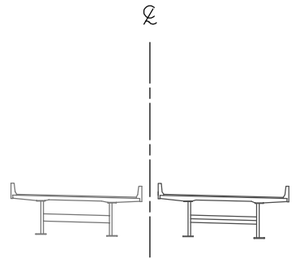

DL=55.0

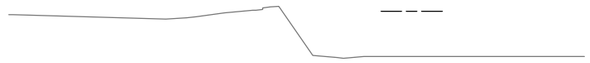

STA. 483+60.000
GH=46.63
PH=67.218

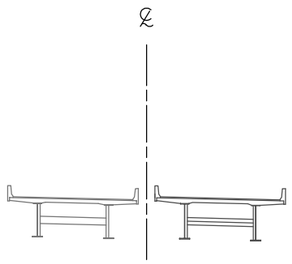

DL=55.0

STA. 484+00.000
GH=50.30
PH=67.704

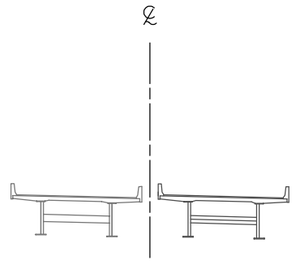

DL=55.0

KP. 267.403
STA. 483+40.000
GH=44.21
PH=66.938

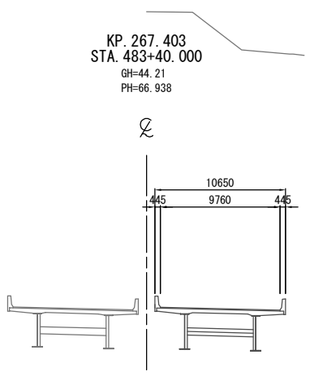

DL=55.0

常 磐 自 動 車 道 相 馬 工 事			
図面の種類	本線４車線化（相馬IC～新地IC） 横断図 (29)		
縮 尺	1:500	図面番号	／
設計会社名	株式会社 横浜コンサルティングセンター		
施工会社名			
事務所名	東日本高速道路株式会社 東北支社 い わ き 工 事 事 務 所		

横 断 図 (30)

S=1:500

STA. 484+80. 000
GH=68. 28
PH=68. 386

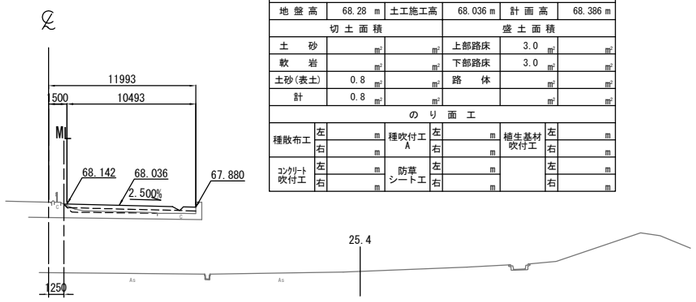

STA. 484+80. 000							
地 盤 高	68. 28 m	土工施工高	68. 036 m	計 画 高	68. 386 m		
切 土 面 積				盛 土 面 積			
土 砂	m²		m²	上部路床	3. 0	m²	m²
軟 岩	m²		m²	下部路床	3. 0	m²	m²
土砂(表土)	0. 8	m²	m²	路 体		m²	m²
計	0. 8	m²	m²			m²	m²
の り 面 工							
種散布工	左	m	種吹付工 A	左	m	植生基材吹付工	左 m
	右	m		右	m		右 m
コンクリート吹付工	左	m	防草シート工	左	m		左 m
	右	m		右	m		右 m

DL=55.0

STA. 485+20. 000
GH=68. 48
PH=68. 582

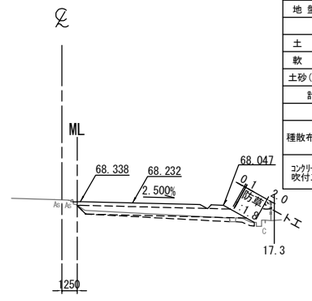

STA. 485+20. 000							
地 盤 高	68. 48 m	土工施工高	68. 232 m	計 画 高	68. 582 m		
切 土 面 積				盛 土 面 積			
土 砂	m²		m²	上部路床	3. 6	m²	m²
軟 岩	m²		m²	下部路床	9. 0	m²	m²
土砂(表土)	4. 1	m²	m²	路 体	2. 7	m²	m²
計	4. 1	m²	m²			m²	m²
の り 面 工							
種散布工	左	m	種吹付工 A	左	m	植生基材吹付工	左 m
	右	0. 1 m		右	m		右 m
コンクリート吹付工	左	m	防草シート工	左	m		左 m
	右	m		右	2. 0 m		右 m

DL=55.0

STA. 484+60. 000
GH=68. 11
PH=68. 252

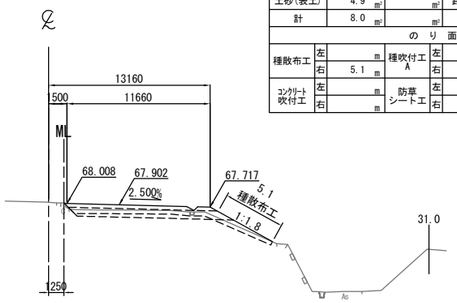

STA. 484+60. 000							
地 盤 高	68. 11 m	土工施工高	67. 902 m	計 画 高	68. 252 m		
切 土 面 積				盛 土 面 積			
土 砂	3. 1	m²	m²	上部路床	3. 5	m²	m²
軟 岩	m²		m²	下部路床	8. 7	m²	m²
土砂(表土)	4. 9	m²	m²	路 体	2. 2	m²	m²
計	8. 0	m²	m²			m²	m²
の り 面 工							
種散布工	左	m	種吹付工 A	左	m	植生基材吹付工	左 m
	右	5. 1 m		右	m		右 m
コンクリート吹付工	左	m	防草シート工	左	m		左 m
	右	m		右	m		右 m

DL=55.0

STA. 485+00. 000
GH=68. 40
PH=68. 496

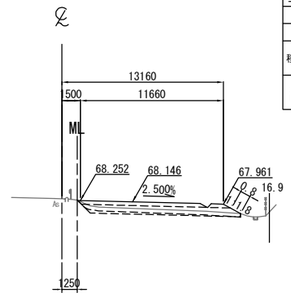

STA. 485+00. 000							
地 盤 高	68. 40 m	土工施工高	68. 146 m	計 画 高	68. 496 m		
切 土 面 積				盛 土 面 積			
土 砂	1. 5	m²	m²	上部路床	3. 5	m²	m²
軟 岩	m²		m²	下部路床	8. 6	m²	m²
土砂(表土)	3. 9	m²	m²	路 体		m²	m²
計	5. 4	m²	m²			m²	m²
の り 面 工							
種散布工	左	m	種吹付工 A	左	m	植生基材吹付工	左 m
	右	0. 8 m		右	m		右 m
コンクリート吹付工	左	m	防草シート工	左	m		左 m
	右	m		右	m		右 m

DL=55.0

KP. 267. 503
STA. 484+40. 000
GH=67. 65
PH=68. 094

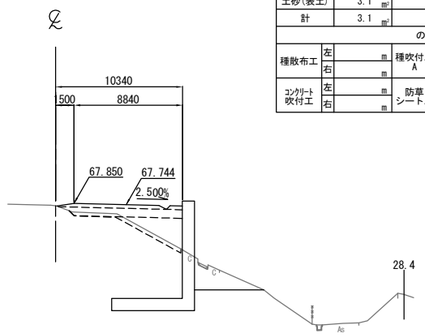

STA. 484+40. 000							
地 盤 高	67. 65 m	土工施工高	67. 744 m	計 画 高	68. 094 m		
切 土 面 積				盛 土 面 積			
土 砂	m²		m²	上部路床	2. 7	m²	m²
軟 岩	m²		m²	下部路床	6. 7	m²	m²
土砂(表土)	3. 1	m²	m²	路 体	8. 1	m²	m²
計	3. 1	m²	m²			m²	m²
の り 面 工							
種散布工	左	m	種吹付工 A	左	m	植生基材吹付工	左 m
	右	m		右	m		右 m
コンクリート吹付工	左	m	防草シート工	左	m		左 m
	右	m		右	m		右 m

DL=55.0

常 磐 自 動 車 道 相 馬 工 事			
図面の種類	本線４車線化（相馬IC～新地IC） 横断図 (30)		
縮 尺	1:500	図面番号	／
設計会社名	株式会社 横浜コンサルティングセンター		
施工会社名			
事務所名	東日本高速道路株式会社 東北支社 い わ き 工 事 事 務 所		

横 断 図 (31)

S=1:500

STA. 485+80. 000
GH=68.56
PH=68.693

STA. 485+80. 000							
地 盤 高	68.56 m		土工施工高	68.343 m	計 画 高	68.693 m	
切 土 面 積				盛 土 面 積			
土 砂	2.5	m²	m²	上部路床	3.5	m²	m²
軟 岩		m²	m²	下部路床	8.7	m²	m²
土砂(表土)	4.1	m²	m²	路 体	0.3	m²	m²
計	6.6	m²	m²			m²	m²
の り 面 工							
種散布工	左	m	種吹付工 A	左	m	植生基材吹付工	左 m
	右	1.4 m		右	m		右 m
コンクリート吹付工	左	m	防草シート工	左	m		左 m
	右	m		右	m		右 m

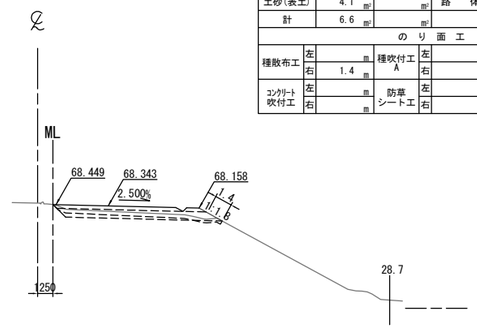

STA. 486+20. 000
GH=58.73
PH=68.646

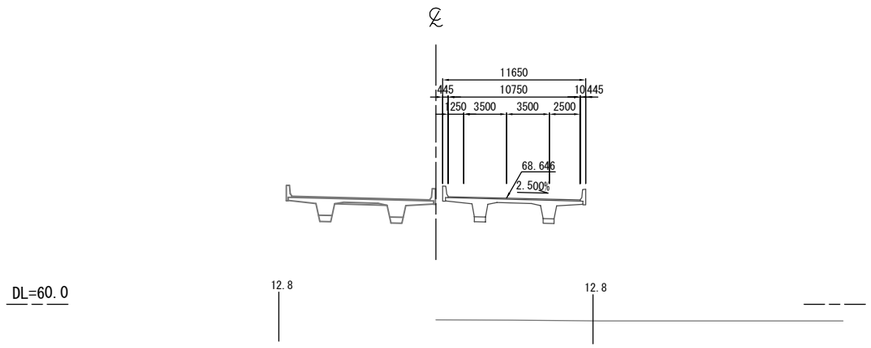

STA. 485+60. 000
GH=68.57
PH=68.680

STA. 485+60. 000							
地 盤 高	68.57 m		土工施工高	68.330 m	計 画 高	68.680 m	
切 土 面 積				盛 土 面 積			
土 砂	3.4	m²	m²	上部路床	3.5	m²	m²
軟 岩		m²	m²	下部路床	8.8	m²	m²
土砂(表土)	4.2	m²	m²	路 体	0.3	m²	m²
計	7.6	m²	m²			m²	m²
の り 面 工							
種散布工	左	m	種吹付工 A	左	m	植生基材吹付工	左 m
	右	1.6 m		右	m		右 m
コンクリート吹付工	左	m	防草シート工	左	m		左 m
	右	m		右	m		右 m

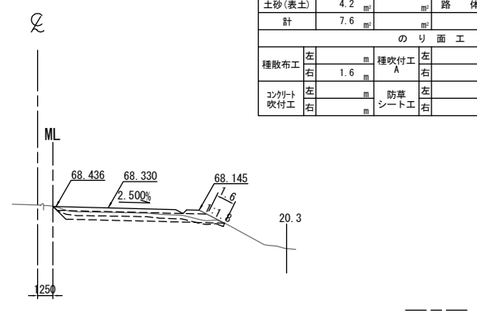

STA. 486+00. 000
GH=68.47
PH=68.682

STA. 486+00. 000							
地 盤 高	68.47 m		土工施工高	68.332 m	計 画 高	68.682 m	
切 土 面 積				盛 土 面 積			
土 砂	0.9	m²	m²	上部路床	3.6	m²	m²
軟 岩		m²	m²	下部路床	8.9	m²	m²
土砂(表土)	4.7	m²	m²	路 体	2.7	m²	m²
計	5.6	m²	m²			m²	m²
の り 面 工							
種散布工	左	m	種吹付工 A	左	m	植生基材吹付工	左 m
	右	4.0 m		右	m		右 m
コンクリート吹付工	左	m	防草シート工	左	m		左 m
	右	m		右	m		右 m

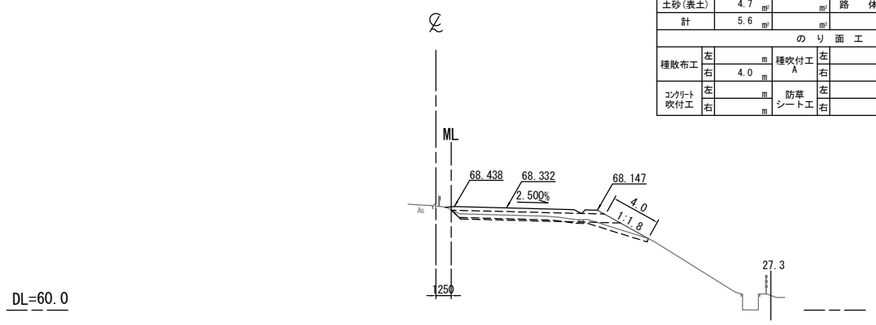

KP. 267. 603
STA. 485+40. 000
GH=68.56
PH=68.643

STA. 485+40. 000							
地 盤 高	68.56 m		土工施工高	68.293 m	計 画 高	68.643 m	
切 土 面 積				盛 土 面 積			
土 砂	0.9	m²	m²	上部路床	3.5	m²	m²
軟 岩		m²	m²	下部路床	8.9	m²	m²
土砂(表土)	4.1	m²	m²	路 体	0.3	m²	m²
計	5.0	m²	m²			m²	m²
の り 面 工							
種散布工	左	m	種吹付工 A	左	m	植生基材吹付工	左 m
	右	1.8 m		右	m		右 m
コンクリート吹付工	左	m	防草シート工	左	m		左 m
	右	m		右	m		右 m

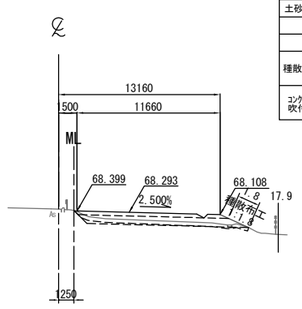

常 磐 自 動 車 道 相 馬 工 事	
図面の種類	本線４車線化（相馬IC～新地IC） 横断図 (31)
縮 尺	1:500
図面番号	／
設計会社名	株式会社 横浜コンサルティングセンター
施工会社名	
事務所名	東日本高速道路株式会社 東北支社 い わ き 工 事 事 務 所

横 断 図 (32)

S=1:500

STA. 486+80. 000
GH=68.20
PH=68.394

STA. 486+80. 000								
地 盤 高		68.20 m	土工施工高		68.044 m	計 画 高		68.394 m
切 土 面 積				盛 土 面 積				
土 砂		0.3 m²	m²	上部路床		3.5 m²		m²
軟 岩		m²	m²	下部路床		8.8 m²		m²
土砂(表土)		4.1 m²	m²	路 体		1.2 m²		m²
計		4.4 m²	m²			m²		m²
の り 面 工								
種散布工	左	m	種吹付工 A	左	m	植生基材吹付工	左	m
	右	1.5 m		右	m		右	m
コンクリート吹付工	左	m	防草シート工	左	m		左	m
	右	m		右	m		右	m

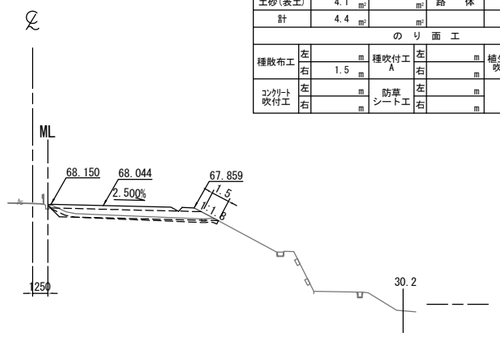

STA. 487+20. 000
GH=68.01
PH=68.104

STA. 487+20. 000								
地 盤 高		68.01 m	土工施工高		67.754 m	計 画 高		68.104 m
切 土 面 積				盛 土 面 積				
土 砂		0.4 m²	m²	上部路床		3.5 m²		m²
軟 岩		m²	m²	下部路床		8.8 m²		m²
土砂(表土)		4.1 m²	m²	路 体		0.7 m²		m²
計		4.5 m²	m²			m²		m²
の り 面 工								
種散布工	左	m	種吹付工 A	左	m	植生基材吹付工	左	m
	右	1.6 m		右	m		右	m
コンクリート吹付工	左	m	防草シート工	左	m		左	m
	右	m		右	m		右	m

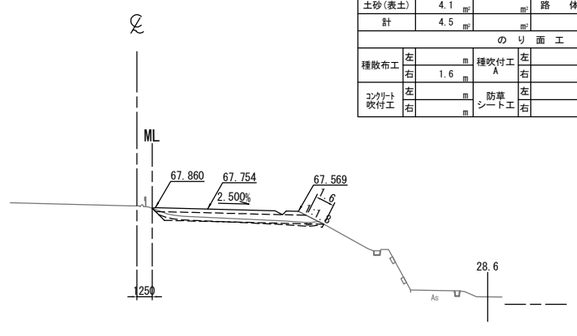

STA. 486+60. 000
GH=68.34
PH=68.502

STA. 486+60. 000								
地 盤 高		68.34 m	土工施工高		68.152 m	計 画 高		68.502 m
切 土 面 積				盛 土 面 積				
土 砂		0.7 m²	m²	上部路床		3.5 m²		m²
軟 岩		m²	m²	下部路床		8.8 m²		m²
土砂(表土)		4.0 m²	m²	路 体		0.4 m²		m²
計		4.7 m²	m²			m²		m²
の り 面 工								
種散布工	左	m	種吹付工 A	左	m	植生基材吹付工	左	m
	右	1.4 m		右	m		右	m
コンクリート吹付工	左	m	防草シート工	左	m		左	m
	右	m		右	m		右	m

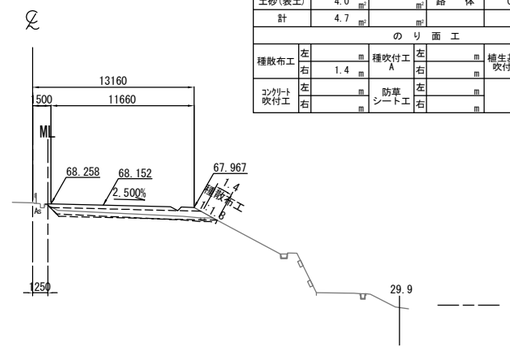

STA. 487+00. 000
GH=68.15
PH=68.261

STA. 487+00. 000								
地 盤 高		68.15 m	土工施工高		67.911 m	計 画 高		68.261 m
切 土 面 積				盛 土 面 積				
土 砂		m²	m²	上部路床		3.5 m²		m²
軟 岩		m²	m²	下部路床		8.8 m²		m²
土砂(表土)		3.1 m²	m²	路 体		4.1 m²		m²
計		3.1 m²	m²			m²		m²
の り 面 工								
種散布工	左	m	種吹付工 A	左	m	植生基材吹付工	左	m
	右	1.2 m		右	m		右	m
コンクリート吹付工	左	m	防草シート工	左	m		左	m
	右	m		右	m		右	m

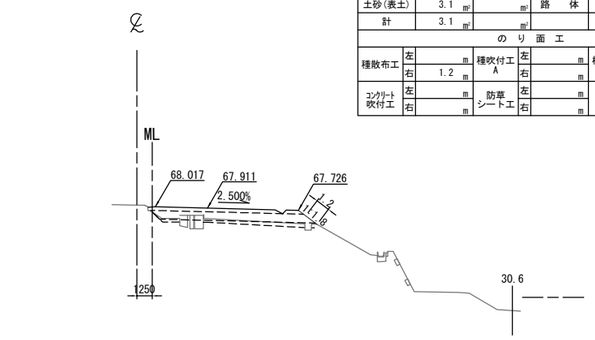

KP. 267. 703
STA. 486+40. 000
GH=61.23
PH=68.586

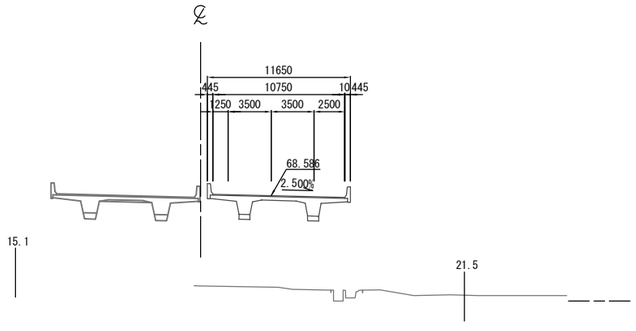

常 磐 自 動 車 道 相 馬 工 事			
図面の種類	本線４車線化（相馬IC～新地IC） 横断図 (32)		
縮 尺	1:500	図面番号	／
設計会社名	株式会社 横浜コンサルティングセンター		
施工会社名			
事務所名	東日本高速道路株式会社 東北支社 い わ き 工 事 事 務 所		

横 断 図 (33)

S=1:500

STA. 487+80. 000
GH=67.35
PH=67.488

STA. 487+80. 000							
地 盤 高	67.35 m		土工施工高	67.138 m	計 画 高	67.488 m	
切 土 面 積				盛 土 面 積			
土 砂	0.5	m²	m²	上部路床	3.5	m²	m²
軟 岩		m²	m²	下部路床	8.8	m²	m²
土砂(表土)	4.1	m²	m²	路 体	0.8	m²	m²
計	4.6	m²	m²			m²	m²
の り 面 工							
種散布工	左	m	種吹付工 A	左	m	植生基材吹付工	左 m
	右	1.5 m		右	m		右 m
ｺﾝｸﾘｰﾄ吹付工	左	m	防草シート工	左	m		左 m
	右	m		右	m		右 m

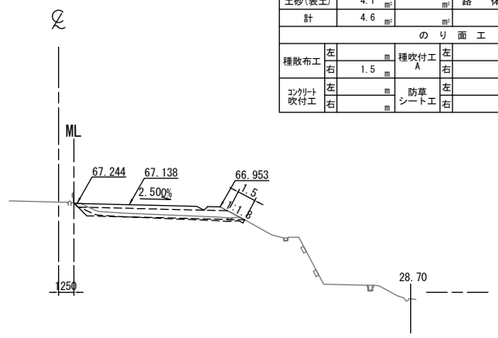

DL=60.0

STA. 488+20. 000
GH=66.91
PH=66.956

STA. 488+20. 000							
地 盤 高	66.91 m		土工施工高	66.606 m	計 画 高	66.956 m	
切 土 面 積				盛 土 面 積			
土 砂	1.3	m²	m²	上部路床	3.4	m²	m²
軟 岩		m²	m²	下部路床	8.6	m²	m²
土砂(表土)	4.0	m²	m²	路 体	0.5	m²	m²
計	5.3	m²	m²			m²	m²
の り 面 工							
種散布工	左	m	種吹付工 A	左	m	植生基材吹付工	左 m
	右	1.4 m		右	m		右 m
ｺﾝｸﾘｰﾄ吹付工	左	m	防草シート工	左	m		左 m
	右	m		右	m		右 m

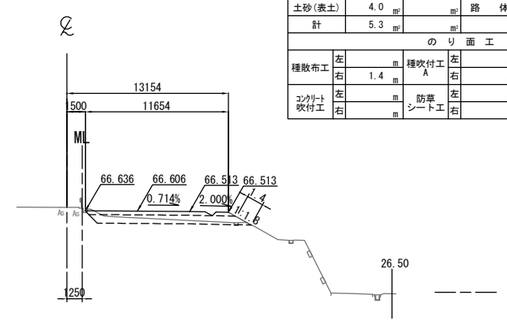

DL=60.0

STA. 487+60. 000
GH=67.55
PH=67.718

STA. 487+60. 000							
地 盤 高	67.55 m		土工施工高	67.368 m	計 画 高	67.718 m	
切 土 面 積				盛 土 面 積			
土 砂	0.1	m²	m²	上部路床	3.5	m²	m²
軟 岩		m²	m²	下部路床	8.8	m²	m²
土砂(表土)	4.0	m²	m²	路 体	0.8	m²	m²
計	4.1	m²	m²			m²	m²
の り 面 工							
種散布工	左	m	種吹付工 A	左	m	植生基材吹付工	左 m
	右	1.5 m		右	m		右 m
ｺﾝｸﾘｰﾄ吹付工	左	m	防草シート工	左	m		左 m
	右	m		右	m		右 m

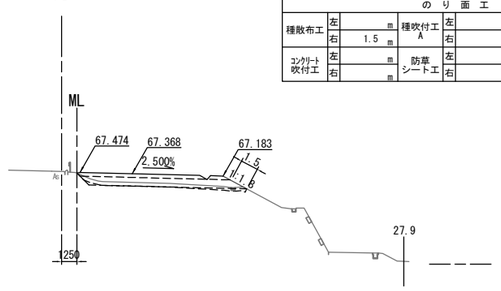

DL=60.0

STA. 488+00. 000
GH=67.10
PH=67.234

STA. 488+00. 000							
地 盤 高	67.10 m		土工施工高	66.884 m	計 画 高	67.234 m	
切 土 面 積				盛 土 面 積			
土 砂	0.5	m²	m²	上部路床	3.5	m²	m²
軟 岩		m²	m²	下部路床	8.7	m²	m²
土砂(表土)	4.0	m²	m²	路 体	0.4	m²	m²
計	4.5	m²	m²			m²	m²
の り 面 工							
種散布工	左	m	種吹付工 A	左	m	植生基材吹付工	左 m
	右	1.4 m		右	m		右 m
ｺﾝｸﾘｰﾄ吹付工	左	m	防草シート工	左	m		左 m
	右	m		右	m		右 m

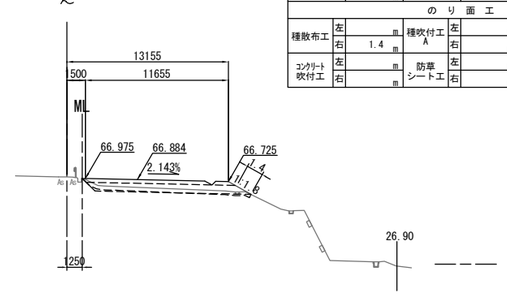

DL=60.0

KP. 267. 803
STA. 487+40. 000
GH=67.79
PH=67.923

STA. 487+40. 000							
地 盤 高	67.79 m		土工施工高	67.573 m	計 画 高	67.923 m	
切 土 面 積				盛 土 面 積			
土 砂	0.6	m²	m²	上部路床	3.5	m²	m²
軟 岩		m²	m²	下部路床	8.7	m²	m²
土砂(表土)	4.1	m²	m²	路 体	0.6	m²	m²
計	4.7	m²	m²			m²	m²
の り 面 工							
種散布工	左	m	種吹付工 A	左	m	植生基材吹付工	左 m
	右	1.5 m		右	m		右 m
ｺﾝｸﾘｰﾄ吹付工	左	m	防草シート工	左	m		左 m
	右	m		右	m		右 m

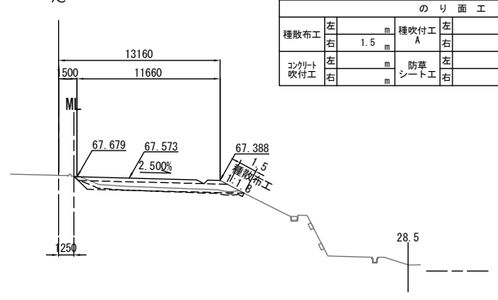

DL=60.0

常 磐 自 動 車 道 相 馬 工 事	
図面の種類	本線４車線化（相馬IC～新地IC） 横断図 (33)
縮 尺	1:500 図面番号 ／
設計会社名	株式会社 横浜コンサルティングセンター
施工会社名	
事務所名	東日本高速道路株式会社 東北支社 い わ き 工 事 事 務 所

横 断 図 (34)

S=1:500

STA. 488+60.000
GH=66.46
PH=66.327

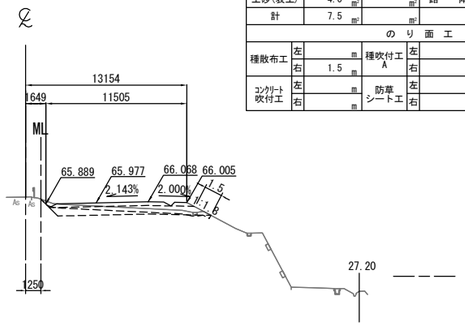

STA. 488+60.000							
地盤高	66.46 m		土工施工高	65.977 m		計画高	66.327 m
切土面積				盛土面積			
土砂	3.5	m²	m²	上部路床	3.2	m²	m²
軟岩		m²	m²	下部路床	8.5	m²	m²
土砂(表土)	4.0	m²	m²	路体	0.2	m²	m²
計	7.5	m²	m²			m²	m²
のり面工							
種散布工	左	m	種吹付工A	左	m	植生基材吹付工	左 m
	右	1.5 m		右	m		右 m
コンクリート吹付工	左	m	防草シート工	左	m		左 m
	右	m		右	m		右 m

STA. 489+00.000
GH=65.73
PH=65.601

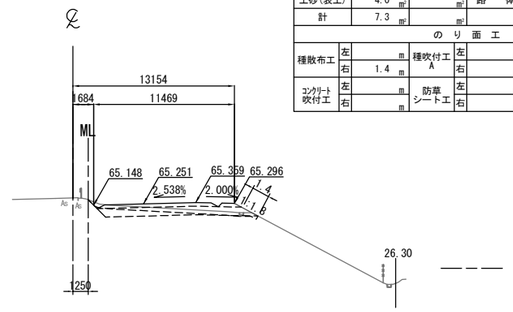

STA. 489+00.000							
地盤高	65.73 m		土工施工高	65.251 m		計画高	65.601 m
切土面積				盛土面積			
土砂	3.3	m²	m²	上部路床	3.2	m²	m²
軟岩		m²	m²	下部路床	8.5	m²	m²
土砂(表土)	4.0	m²	m²	路体	0.2	m²	m²
計	7.3	m²	m²			m²	m²
のり面工							
種散布工	左	m	種吹付工A	左	m	植生基材吹付工	左 m
	右	1.4 m		右	m		右 m
コンクリート吹付工	左	m	防草シート工	左	m		左 m
	右	m		右	m		右 m

STA. 488+40.000
GH=66.66
PH=66.654

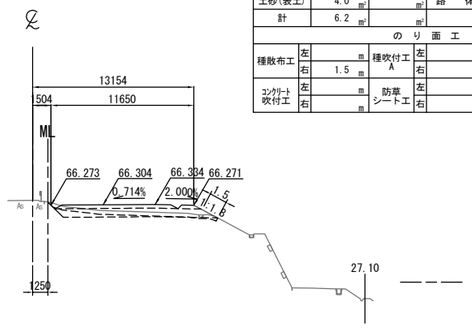

STA. 488+40.000							
地盤高	66.66 m		土工施工高	66.304 m		計画高	66.654 m
切土面積				盛土面積			
土砂	2.2	m²	m²	上部路床	3.3	m²	m²
軟岩		m²	m²	下部路床	8.6	m²	m²
土砂(表土)	4.0	m²	m²	路体	0.2	m²	m²
計	6.2	m²	m²			m²	m²
のり面工							
種散布工	左	m	種吹付工A	左	m	植生基材吹付工	左 m
	右	1.5 m		右	m		右 m
コンクリート吹付工	左	m	防草シート工	左	m		左 m
	右	m		右	m		右 m

STA. 488+80.000
GH=66.07
PH=65.976

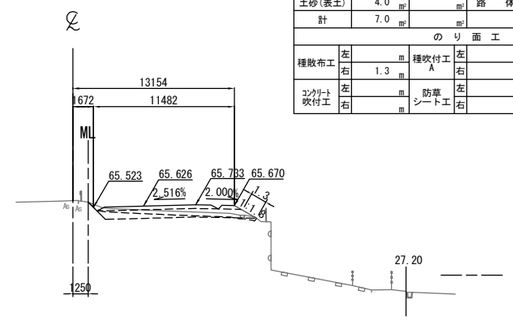

STA. 488+80.000							
地盤高	66.07 m		土工施工高	65.626 m		計画高	65.976 m
切土面積				盛土面積			
土砂	3.0	m²	m²	上部路床	3.2	m²	m²
軟岩		m²	m²	下部路床	8.4	m²	m²
土砂(表土)	4.0	m²	m²	路体	0.2	m²	m²
計	7.0	m²	m²			m²	m²
のり面工							
種散布工	左	m	種吹付工A	左	m	植生基材吹付工	左 m
	右	1.3 m		右	m		右 m
コンクリート吹付工	左	m	防草シート工	左	m		左 m
	右	m		右	m		右 m

KP. 267.910644
KA 3-1(STA. 488+27.644)
GH=66.83
PH=66.843

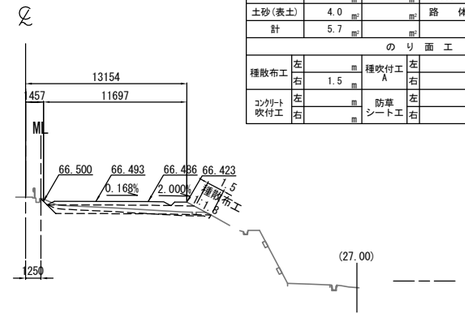

KA 3-1(STA. 488+27.644)							
地盤高	66.83 m		土工施工高	66.493 m		計画高	66.843 m
切土面積				盛土面積			
土砂	1.7	m²	m²	上部路床	3.3	m²	m²
軟岩		m²	m²	下部路床	8.6	m²	m²
土砂(表土)	4.0	m²	m²	路体	0.4	m²	m²
計	5.7	m²	m²			m²	m²
のり面工							
種散布工	左	m	種吹付工A	左	m	植生基材吹付工	左 m
	右	1.5 m		右	m		右 m
コンクリート吹付工	左	m	防草シート工	左	m		左 m
	右	m		右	m		右 m

常 磐 自 動 車 道 相 馬 工 事			
図面の種類	本線４車線化（相馬IC～新地IC） 横断図 (34)		
縮 尺	1:500	図面番号	／
設計会社名	株式会社 横浜コンサルティングセンター		
施工会社名			
事務所名	東日本高速道路株式会社 東北支社 い わ き 工 事 事 務 所		

横 断 図 (35)

S=1:500

STA. 489+60.000
GH=64.42
PH=64.330

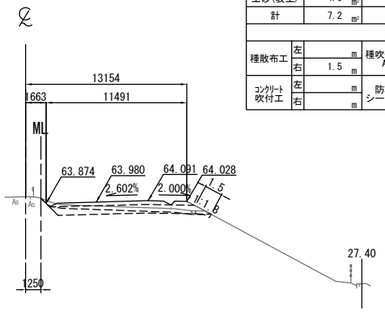

DL=55.0

STA. 489+60.000							
地 盤 高	64.42 m		土工施工高	63.980 m		計 画 高	64.330 m
切 土 面 積				盛 土 面 積			
土 砂	3.2	m²	m²	上部路床	3.2	m²	m²
軟 岩		m²	m²	下部路床	8.5	m²	m²
土砂(表土)	4.0	m²	m²	路 体	0.1	m²	m²
計	7.2	m²	m²			m²	m²
の り 面 工							
種散布工	左	m	種吹付工 A	左	m	植生基材吹付工	左 m
	右	1.5 m		右	m		右 m
コンクリート吹付工	左	m	防草シート工	左	m		左 m
	右	m		右	m		右 m

STA. 490+00.000
GH=63.51
PH=63.410

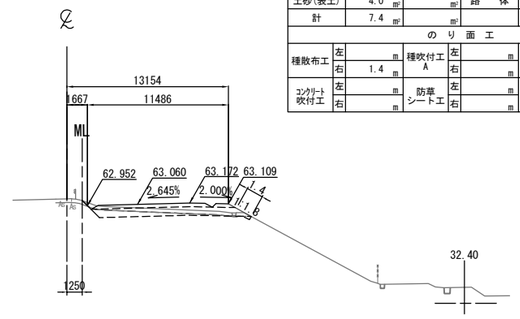

DL=55.0

STA. 490+00.000							
地 盤 高	63.51 m		土工施工高	63.060 m		計 画 高	63.410 m
切 土 面 積				盛 土 面 積			
土 砂	3.4	m²	m²	上部路床	3.2	m²	m²
軟 岩		m²	m²	下部路床	8.4	m²	m²
土砂(表土)	4.0	m²	m²	路 体	0.1	m²	m²
計	7.4	m²	m²			m²	m²
の り 面 工							
種散布工	左	m	種吹付工 A	左	m	植生基材吹付工	左 m
	右	1.4 m		右	m		右 m
コンクリート吹付工	左	m	防草シート工	左	m		左 m
	右	m		右	m		右 m

STA. 489+40.000
GH=64.89
PH=64.778

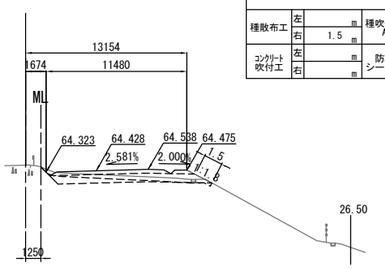

DL=60.0

STA. 489+40.000							
地 盤 高	64.89 m		土工施工高	64.428 m		計 画 高	64.778 m
切 土 面 積				盛 土 面 積			
土 砂	3.0	m²	m²	上部路床	3.2	m²	m²
軟 岩		m²	m²	下部路床	8.5	m²	m²
土砂(表土)	4.0	m²	m²	路 体	0.1	m²	m²
計	7.0	m²	m²			m²	m²
の り 面 工							
種散布工	左	m	種吹付工 A	左	m	植生基材吹付工	左 m
	右	1.5 m		右	m		右 m
コンクリート吹付工	左	m	防草シート工	左	m		左 m
	右	m		右	m		右 m

STA. 489+80.000
GH=63.95
PH=63.870

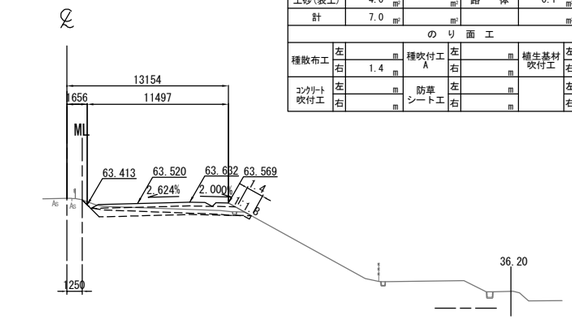

DL=55.0

STA. 489+80.000							
地 盤 高	63.95 m		土工施工高	63.520 m		計 画 高	63.870 m
切 土 面 積				盛 土 面 積			
土 砂	3.0	m²	m²	上部路床	3.2	m²	m²
軟 岩		m²	m²	下部路床	8.5	m²	m²
土砂(表土)	4.0	m²	m²	路 体	0.1	m²	m²
計	7.0	m²	m²			m²	m²
の り 面 工							
種散布工	左	m	種吹付工 A	左	m	植生基材吹付工	左 m
	右	1.4 m		右	m		右 m
コンクリート吹付工	左	m	防草シート工	左	m		左 m
	右	m		右	m		右 m

KP. 267.983
STA. 489+20.000
GH=65.30
PH=65.202

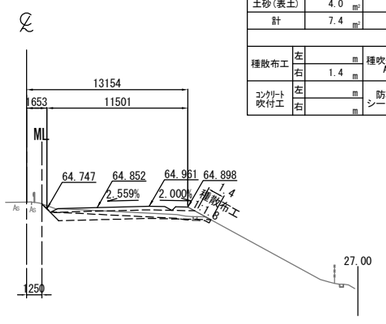

DL=60.0

STA. 489+20.000							
地 盤 高	65.30 m		土工施工高	64.852 m		計 画 高	65.202 m
切 土 面 積				盛 土 面 積			
土 砂	3.4	m²	m²	上部路床	3.2	m²	m²
軟 岩		m²	m²	下部路床	8.5	m²	m²
土砂(表土)	4.0	m²	m²	路 体	0.2	m²	m²
計	7.4	m²	m²			m²	m²
の り 面 工							
種散布工	左	m	種吹付工 A	左	m	植生基材吹付工	左 m
	右	1.4 m		右	m		右 m
コンクリート吹付工	左	m	防草シート工	左	m		左 m
	右	m		右	m		右 m

常 磐 自 動 車 道 相 馬 工 事			
図面の種類	本線４車線化（相馬IC～新地IC） 横断図 (35)		
縮 尺	1:500	図面番号	／
設計会社名	株式会社 横浜コンサルティングセンター		
施工会社名			
事務所名	東日本高速道路株式会社 東北支社 い わ き 工 事 事 務 所		

横 断 図 (36)

S=1:500

STA. 490+60. 000
GH=62.17
PH=62.030

STA. 490+60. 000							
地 盤 高		62.17 m	土工施工高		61.680 m	計 画 高	62.030 m
切 土 面 積				盛 土 面 積			
土 砂		0.4 m²		m²	上部路床	3.2 m²	m²
軟 岩		m²		m²	下部路床	8.5 m²	m²
土砂(表土)		1.8 m²		m²	路 体	46.4 m²	m²
計		2.2 m²		m²		m²	m²
の り 面 工							
種散布工	左	m	種吹付工 A	左	m	植生基材吹付工	左 m
	右	9.8 m		右	m		右 m
コンクリート吹付工	左	m	防草シート工	左	m		左 m
	右	m		右	m		右 m

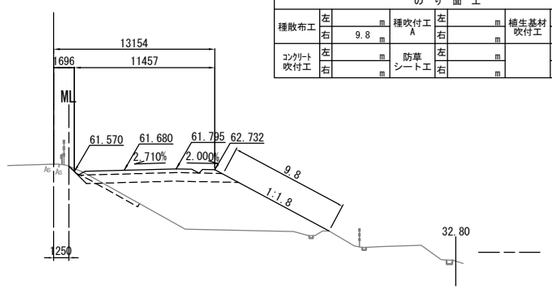

DL=55.0

STA. 491+00. 000
GH=61.30
PH=61.156

STA. 491+00. 000							
地 盤 高		61.30 m	土工施工高		60.806 m	計 画 高	61.156 m
切 土 面 積				盛 土 面 積			
土 砂		0.3 m²		m²	上部路床	3.2 m²	m²
軟 岩		m²		m²	下部路床	8.4 m²	m²
土砂(表土)		1.9 m²		m²	路 体	34.2 m²	m²
計		2.2 m²		m²		m²	m²
の り 面 工							
種散布工	左	m	種吹付工 A	左	m	植生基材吹付工	左 m
	右	7.6 m		右	m		右 m
コンクリート吹付工	左	m	防草シート工	左	m		左 m
	右	m		右	m		右 m

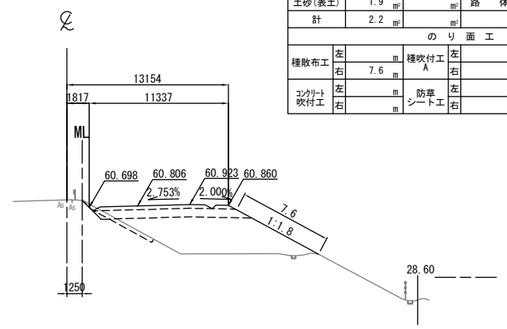

DL=55.0

STA. 490+40. 000
GH=62.66
PH=62.490

STA. 490+40. 000							
地 盤 高		62.66 m	土工施工高		62.140 m	計 画 高	62.490 m
切 土 面 積				盛 土 面 積			
土 砂		0.2 m²		m²	上部路床	3.2 m²	m²
軟 岩		m²		m²	下部路床	8.4 m²	m²
土砂(表土)		0.6 m²		m²	路 体	81.0 m²	m²
計		0.8 m²		m²		m²	m²
の り 面 工							
種散布工	左	m	種吹付工 A	左	m	植生基材吹付工	左 m
	右	1.5 m		右	m		右 m
コンクリート吹付工	左	m	防草シート工	左	m		左 m
	右	m		右	m		右 m

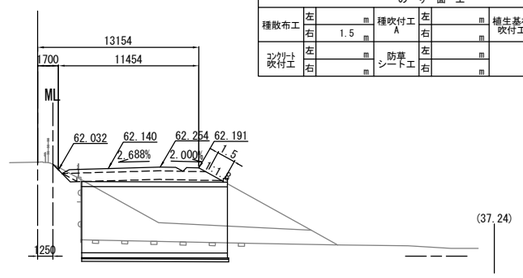

DL=55.0

STA. 490+80. 000
GH=61.74
PH=61.582

STA. 490+80. 000							
地 盤 高		61.74 m	土工施工高		61.232 m	計 画 高	61.582 m
切 土 面 積				盛 土 面 積			
土 砂		0.3 m²		m²	上部路床	3.2 m²	m²
軟 岩		m²		m²	下部路床	8.4 m²	m²
土砂(表土)		1.8 m²		m²	路 体	41.1 m²	m²
計		2.1 m²		m²		m²	m²
の り 面 工							
種散布工	左	m	種吹付工 A	左	m	植生基材吹付工	左 m
	右	8.6 m		右	m		右 m
コンクリート吹付工	左	m	防草シート工	左	m		左 m
	右	m		右	m		右 m

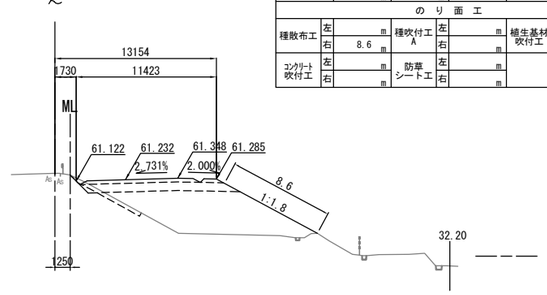

DL=55.0

KP. 268. 083
STA. 490+20. 000
GH=63.06
PH=62.950

STA. 490+20. 000							
地 盤 高		63.06 m	土工施工高		62.600 m	計 画 高	62.950 m
切 土 面 積				盛 土 面 積			
土 砂		0.2 m²		m²	上部路床	3.2 m²	m²
軟 岩		m²		m²	下部路床	8.4 m²	m²
土砂(表土)		1.6 m²		m²	路 体	41.7 m²	m²
計		1.8 m²		m²		m²	m²
の り 面 工							
種散布工	左	m	種吹付工 A	左	m	植生基材吹付工	左 m
	右	9.5 m		右	m		右 m
コンクリート吹付工	左	m	防草シート工	左	m		左 m
	右	m		右	m		右 m

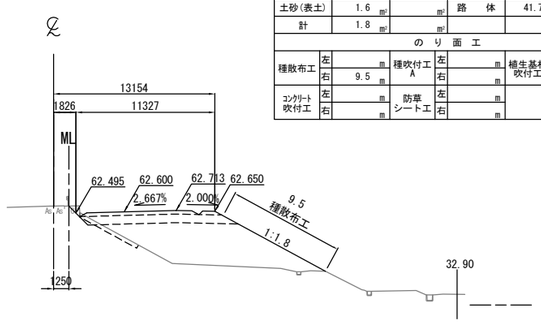

DL=55.0

常 磐 自 動 車 道 相 馬 工 事	
図面の種類	本線４車線化（相馬IC～新地IC） 横断図 (36)
縮 尺	1:500 図面番号 ／
設計会社名	株式会社 横浜コンサルティングセンター
施工会社名	
事務所名	東日本高速道路株式会社 東北支社 い わ き 工 事 事 務 所

横 断 図 (37)

S=1:500

STA. 491+60. 000
GH=60. 13
PH=60. 019

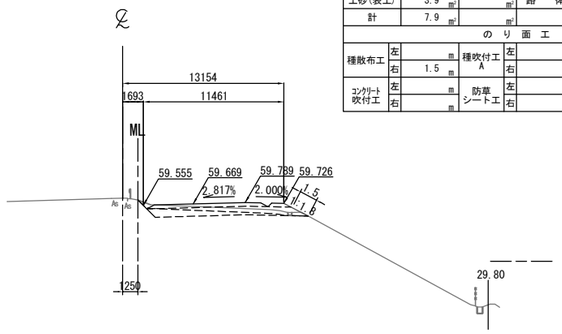

STA. 491+60. 000							
地 盤 高	60. 13 m	土工施工高	59. 669 m	計 画 高	60. 019 m		
切 土 面 積				盛 土 面 積			
土 砂	4. 0 m²		m²	上部路床	3. 2 m²		m²
軟 岩	m²		m²	下部路床	8. 5 m²		m²
土砂(表土)	3. 9 m²		m²	路 体	m²		m²
計	7. 9 m²		m²		m²		m²
の り 面 工							
種散布工	左	m	種吹付工 A	左	m	植生基材吹付工	左 m
	右	1. 5 m		右	m		右 m
コンクリート吹付工	左	m	防草シート工	左	m		左 m
	右	m		右	m		右 m

STA. 492+00. 000
GH=59. 50
PH=59. 376

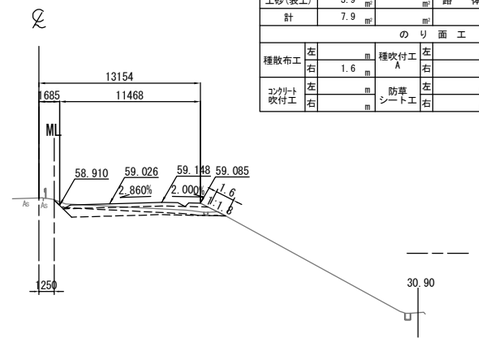

STA. 492+00. 000							
地 盤 高	59. 50 m	土工施工高	59. 026 m	計 画 高	59. 376 m		
切 土 面 積				盛 土 面 積			
土 砂	4. 0 m²		m²	上部路床	3. 2 m²		m²
軟 岩	m²		m²	下部路床	8. 5 m²		m²
土砂(表土)	3. 9 m²		m²	路 体	m²		m²
計	7. 9 m²		m²		m²		m²
の り 面 工							
種散布工	左	m	種吹付工 A	左	m	植生基材吹付工	左 m
	右	1. 6 m		右	m		右 m
コンクリート吹付工	左	m	防草シート工	左	m		左 m
	右	m		右	m		右 m

STA. 491+40. 000
GH=60. 50
PH=60. 375

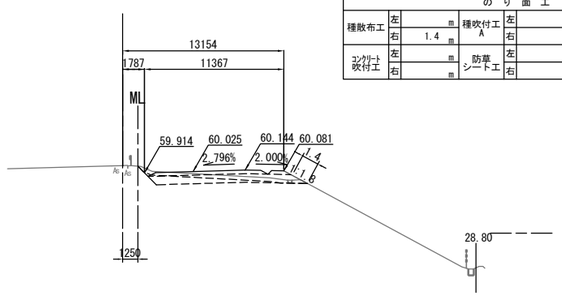

STA. 491+40. 000							
地 盤 高	60. 50 m	土工施工高	60. 025 m	計 画 高	60. 375 m		
切 土 面 積				盛 土 面 積			
土 砂	4. 1 m²		m²	上部路床	3. 2 m²		m²
軟 岩	m²		m²	下部路床	8. 4 m²		m²
土砂(表土)	4. 0 m²		m²	路 体	m²		m²
計	8. 1 m²		m²		m²		m²
の り 面 工							
種散布工	左	m	種吹付工 A	左	m	植生基材吹付工	左 m
	右	1. 4 m		右	m		右 m
コンクリート吹付工	左	m	防草シート工	左	m		左 m
	右	m		右	m		右 m

STA. 491+80. 000
GH=59. 78
PH=59. 686

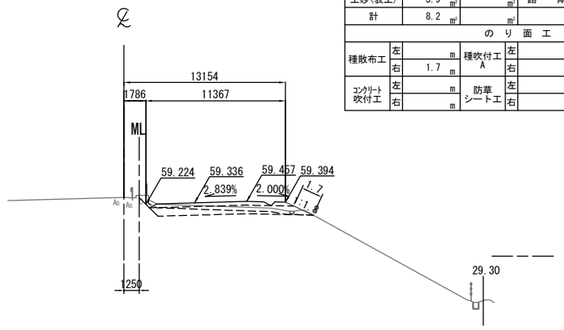

STA. 491+80. 000							
地 盤 高	59. 78 m	土工施工高	59. 336 m	計 画 高	59. 686 m		
切 土 面 積				盛 土 面 積			
土 砂	4. 3 m²		m²	上部路床	3. 2 m²		m²
軟 岩	m²		m²	下部路床	8. 5 m²		m²
土砂(表土)	3. 9 m²		m²	路 体	m²		m²
計	8. 2 m²		m²		m²		m²
の り 面 工							
種散布工	左	m	種吹付工 A	左	m	植生基材吹付工	左 m
	右	1. 7 m		右	m		右 m
コンクリート吹付工	左	m	防草シート工	左	m		左 m
	右	m		右	m		右 m

KP. 268. 183
STA. 491+20. 000
GH=60. 89
PH=60. 754

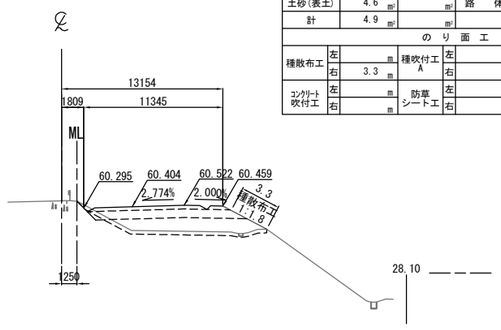

STA. 491+20. 000							
地 盤 高	60. 89 m	土工施工高	60. 404 m	計 画 高	60. 754 m		
切 土 面 積				盛 土 面 積			
土 砂	0. 3 m²		m²	上部路床	3. 2 m²		m²
軟 岩	m²		m²	下部路床	8. 4 m²		m²
土砂(表土)	4. 6 m²		m²	路 体	15. 7 m²		m²
計	4. 9 m²		m²		m²		m²
の り 面 工							
種散布工	左	m	種吹付工 A	左	m	植生基材吹付工	左 m
	右	3. 3 m		右	m		右 m
コンクリート吹付工	左	m	防草シート工	左	m		左 m
	右	m		右	m		右 m

常 磐 自 動 車 道 相 馬 工 事			
図面の種類	本線４車線化（相馬IC～新地IC） 横断図 (37)		
縮 尺	1:500	図面番号	／
設計会社名	株式会社 横浜コンサルティングセンター		
施工会社名			
事務所名	東日本高速道路株式会社 東北支社 い わ き 工 事 事 務 所		

横 断 図 (38)

S=1:500

STA. 492+60. 000
GH=58.70
PH=58.586

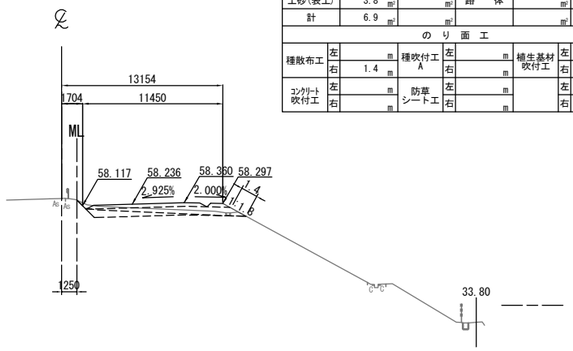

STA. 492+60. 000							
地 盤 高	58.70 m		土工施工高	58.236 m	計 画 高	58.586 m	
切 土 面 積				盛 土 面 積			
土 砂	3.1	m²	m²	上部路床	3.2	m²	m²
軟 岩		m²	m²	下部路床	8.4	m²	m²
土砂(表土)	3.8	m²	m²	路 体		m²	m²
計	6.9	m²	m²			m²	m²
の り 面 工							
種散布工	左	m	種吹付工 A	左	m	植生基材吹付工	左 m
	右	1.4 m		右	m		右 m
コンクリート吹付工	左	m	防草シート工	左	m		左 m
	右	m		右	m		右 m

STA. 493+00. 000
GH=58.26
PH=58.174

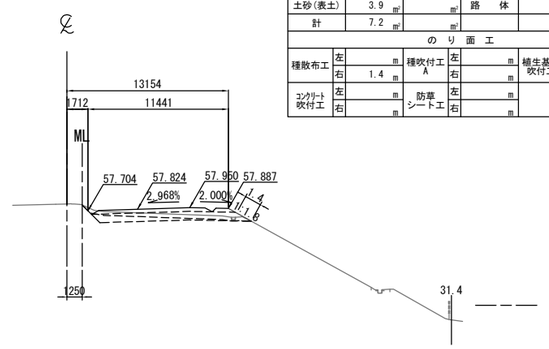

STA. 493+00. 000							
地 盤 高	58.26 m		土工施工高	57.824 m	計 画 高	58.174 m	
切 土 面 積				盛 土 面 積			
土 砂	3.3	m²	m²	上部路床	3.2	m²	m²
軟 岩		m²	m²	下部路床	8.4	m²	m²
土砂(表土)	3.9	m²	m²	路 体		m²	m²
計	7.2	m²	m²			m²	m²
の り 面 工							
種散布工	左	m	種吹付工 A	左	m	植生基材吹付工	左 m
	右	1.4 m		右	m		右 m
コンクリート吹付工	左	m	防草シート工	左	m		左 m
	右	m		右	m		右 m

STA. 492+40. 000
GH=58.94
PH=58.826

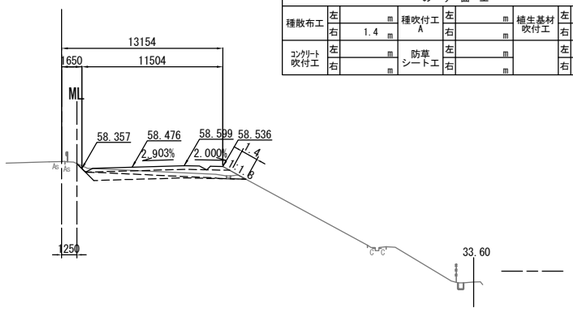

STA. 492+40. 000							
地 盤 高	58.94 m		土工施工高	58.476 m	計 画 高	58.826 m	
切 土 面 積				盛 土 面 積			
土 砂	3.3	m²	m²	上部路床	3.2	m²	m²
軟 岩		m²	m²	下部路床	8.5	m²	m²
土砂(表土)	3.8	m²	m²	路 体		m²	m²
計	7.1	m²	m²			m²	m²
の り 面 工							
種散布工	左	m	種吹付工 A	左	m	植生基材吹付工	左 m
	右	1.4 m		右	m		右 m
コンクリート吹付工	左	m	防草シート工	左	m		左 m
	右	m		右	m		右 m

STA. 492+80. 000
GH=58.46
PH=58.368

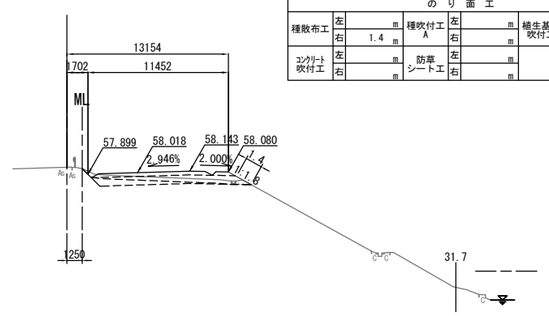

STA. 492+80. 000							
地 盤 高	58.46 m		土工施工高	58.018 m	計 画 高	58.368 m	
切 土 面 積				盛 土 面 積			
土 砂	3.1	m²	m²	上部路床	3.2	m²	m²
軟 岩		m²	m²	下部路床	8.4	m²	m²
土砂(表土)	3.9	m²	m²	路 体		m²	m²
計	7.0	m²	m²			m²	m²
の り 面 工							
種散布工	左	m	種吹付工 A	左	m	植生基材吹付工	左 m
	右	1.4 m		右	m		右 m
コンクリート吹付工	左	m	防草シート工	左	m		左 m
	右	m		右	m		右 m

KP. 268. 283
STA. 492+20. 000
GH=59.20
PH=59.090

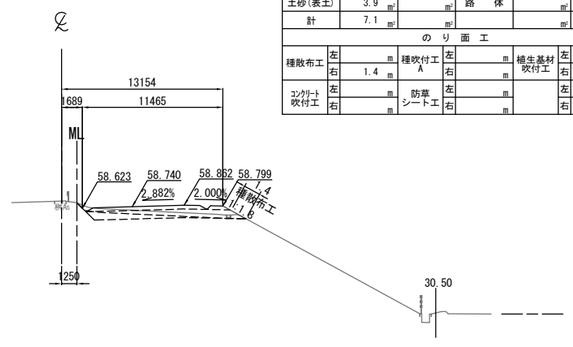

STA. 492+20. 000							
地 盤 高	59.20 m		土工施工高	58.740 m	計 画 高	59.090 m	
切 土 面 積				盛 土 面 積			
土 砂	3.2	m²	m²	上部路床	3.2	m²	m²
軟 岩		m²	m²	下部路床	8.4	m²	m²
土砂(表土)	3.9	m²	m²	路 体		m²	m²
計	7.1	m²	m²			m²	m²
の り 面 工							
種散布工	左	m	種吹付工 A	左	m	植生基材吹付工	左 m
	右	1.4 m		右	m		右 m
コンクリート吹付工	左	m	防草シート工	左	m		左 m
	右	m		右	m		右 m

常 磐 自 動 車 道 相 馬 工 事	
図面の種類	本線４車線化（相馬IC～新地IC） 横断図 (38)
縮 尺	1:500 図面番号 ／
設計会社名	株式会社 横浜コンサルティングセンター
施工会社名	
事務所名	東日本高速道路株式会社 東北支社 い わ き 工 事 事 務 所

横 断 図 (39)

S=1:500

STA. 493+40.000

GH=57.92
PH=57.855

STA. 493+40.000							
地 盤 高	57.92 m		土工施工高	57.505 m		計 画 高	57.855 m
切 土 面 積				盛 土 面 積			
土 砂	3.3 m²		m²	上部路床	3.2 m²		m²
軟 岩		m²	m²	下部路床	8.5 m²		m²
土砂(表土)	3.9 m²		m²	路 体		m²	m²
計	7.2 m²		m²			m²	m²
の り 面 工							
種散布工	左	m	種吹付工 A	左	m	植生基材吹付工	左 m
	右	1.4 m		右	m		右 m
コンクリート吹付工	左	m	防草シート工	左	m		左 m
	右	m		右	m		右 m

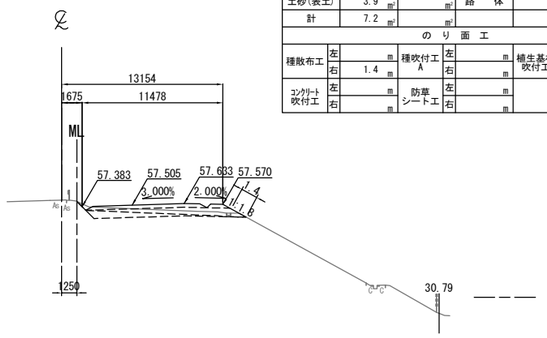

STA. 493+80.000

GH=57.68
PH=57.629

STA. 493+80.000							
地 盤 高	57.68 m		土工施工高	57.279 m		計 画 高	57.629 m
切 土 面 積				盛 土 面 積			
土 砂	3.0 m²		m²	上部路床	3.2 m²		m²
軟 岩		m²	m²	下部路床	8.5 m²		m²
土砂(表土)	7.2 m²		m²	路 体	14.4 m²		m²
計	10.2 m²		m²			m²	m²
の り 面 工							
種散布工	左	m	種吹付工 A	左	m	植生基材吹付工	左 m
	右	10.8 m		右	m		右 m
コンクリート吹付工	左	m	防草シート工	左	m		左 m
	右	m		右	2.0 m		右 m

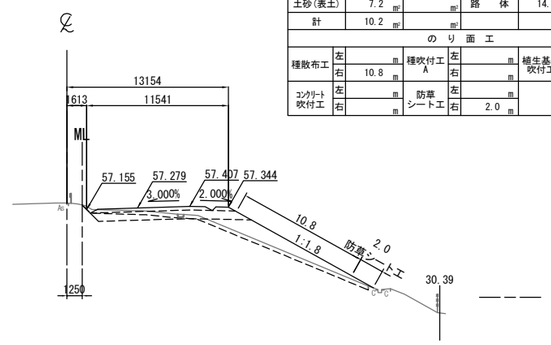

KE 3-1(STA. 493+27.644)

GH=58.03
PH=57.944

KE 3-1(STA. 493+27.644)							
地 盤 高	58.03 m		土工施工高	57.594 m		計 画 高	57.944 m
切 土 面 積				盛 土 面 積			
土 砂	3.3 m²		m²	上部路床	3.2 m²		m²
軟 岩		m²	m²	下部路床	8.4 m²		m²
土砂(表土)	3.9 m²		m²	路 体		m²	m²
計	7.2 m²		m²			m²	m²
の り 面 工							
種散布工	左	m	種吹付工 A	左	m	植生基材吹付工	左 m
	右	1.4 m		右	m		右 m
コンクリート吹付工	左	m	防草シート工	左	m		左 m
	右	m		右	m		右 m

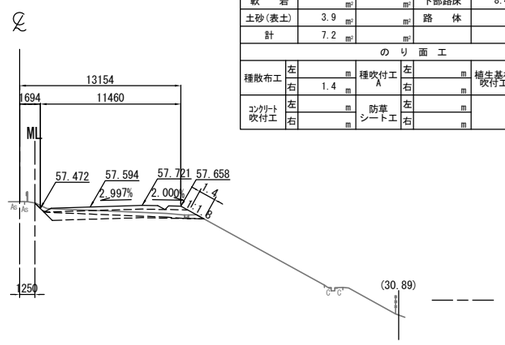

STA. 493+60.000

GH=57.81
PH=57.730

STA. 493+60.000							
地 盤 高	57.81 m		土工施工高	57.380 m		計 画 高	57.730 m
切 土 面 積				盛 土 面 積			
土 砂	3.8 m²		m²	上部路床	3.2 m²		m²
軟 岩		m²	m²	下部路床	8.4 m²		m²
土砂(表土)	3.9 m²		m²	路 体		m²	m²
計	7.7 m²		m²			m²	m²
の り 面 工							
種散布工	左	m	種吹付工 A	左	m	植生基材吹付工	左 m
	右	1.4 m		右	m		右 m
コンクリート吹付工	左	m	防草シート工	左	m		左 m
	右	m		右	m		右 m

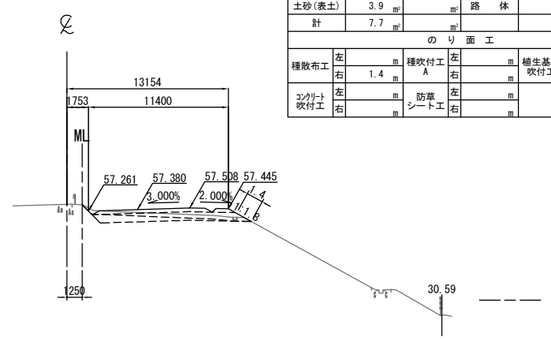

KP. 268.383 STA. 493+20.000

GH=58.09
PH=58.003

STA. 493+20.000							
地 盤 高	58.09 m		土工施工高	57.653 m		計 画 高	58.003 m
切 土 面 積				盛 土 面 積			
土 砂	3.2 m²		m²	上部路床	3.2 m²		m²
軟 岩		m²	m²	下部路床	8.4 m²		m²
土砂(表土)	4.0 m²		m²	路 体		m²	m²
計	7.2 m²		m²			m²	m²
の り 面 工							
種散布工	左	m	種吹付工 A	左	m	植生基材吹付工	左 m
	右	1.4 m		右	m		右 m
コンクリート吹付工	左	m	防草シート工	左	m		左 m
	右	m		右	m		右 m

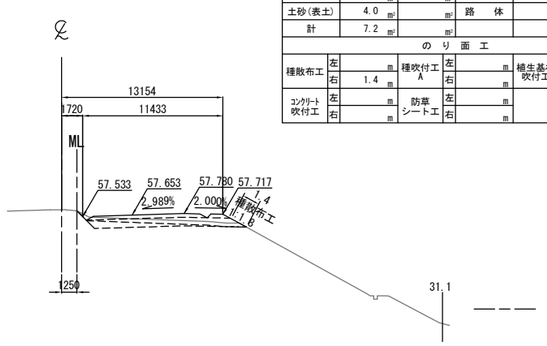

常 磐 自 動 車 道 相 馬 工 事			
図面の種類	本線４車線化（相馬IC～新地IC） 横断図 (39)		
縮 尺	1:500	図面番号	／
設計会社名	株式会社 横浜コンサルティングセンター		
施工会社名			
事務所名	東日本高速道路株式会社 東北支社 い わ き 工 事 事 務 所		

横 断 図 (40)

S=1:500

STA. 494+40.000
GH=56.95
PH=57.462

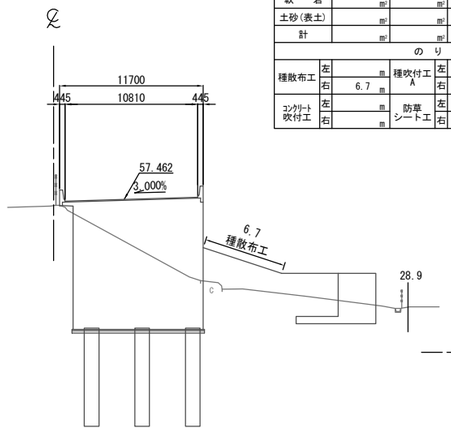

STA. 494+40.000							
地盤高	56.95 m		土工施工高	57.112 m	計画高	57.462 m	
切土面積				盛土面積			
土砂		m²	m²	上部路床		m²	m²
軟岩		m²	m²	下部路床		m²	m²
土砂(表土)		m²	m²	路体	23.3	m²	m²
計		m²	m²			m²	m²
のり面工							
種散布工	左	m	種吹付工A	左	m	植生基材吹付工	左 m
	右	6.7 m		右	m		右 m
コンクリート吹付工	左	m	防草シート工	左	m		左 m
	右	m		右	m		右 m

STA. 494+80.000
GH=57.66
PH=57.467

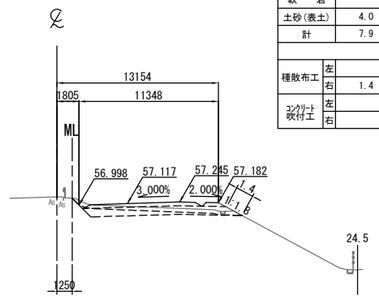

STA. 494+80.000							
地盤高	57.66 m		土工施工高	57.117 m	計画高	57.467 m	
切土面積				盛土面積			
土砂	3.9	m²	m²	上部路床	3.2	m²	m²
軟岩		m²	m²	下部路床	8.4	m²	m²
土砂(表土)	4.0	m²	m²	路体		m²	m²
計	7.9	m²	m²			m²	m²
のり面工							
種散布工	左	m	種吹付工A	左	m	植生基材吹付工	左 m
	右	1.4 m		右	m		右 m
コンクリート吹付工	左	m	防草シート工	左	m		左 m
	右	m		右	m		右 m

STA. 494+20.000
GH=48.61
PH=57.495

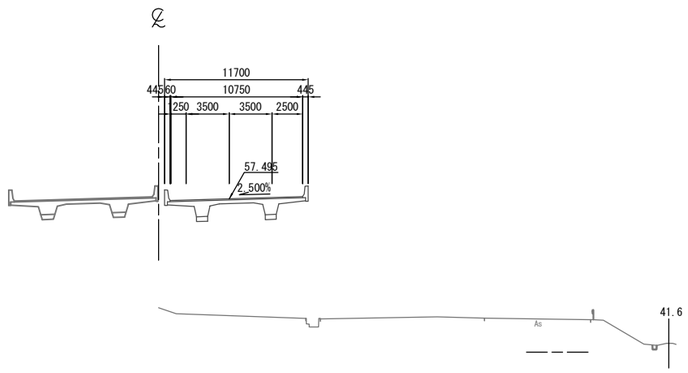

STA. 494+60.000
GH=57.57
PH=57.453

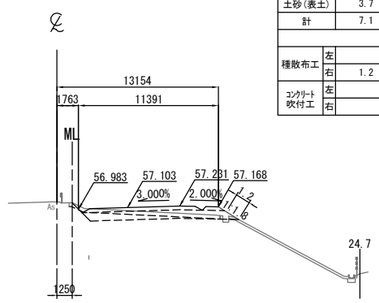

STA. 494+60.000							
地盤高	57.57 m		土工施工高	57.103 m	計画高	57.453 m	
切土面積				盛土面積			
土砂	3.4	m²	m²	上部路床	3.2	m²	m²
軟岩		m²	m²	下部路床	8.3	m²	m²
土砂(表土)	3.7	m²	m²	路体		m²	m²
計	7.1	m²	m²			m²	m²
のり面工							
種散布工	左	m	種吹付工A	左	m	植生基材吹付工	左 m
	右	1.2 m		右	m		右 m
コンクリート吹付工	左	m	防草シート工	左	m		左 m
	右	m		右	m		右 m

KP. 268.463
STA. 494+00.000
GH=57.08
PH=57.550

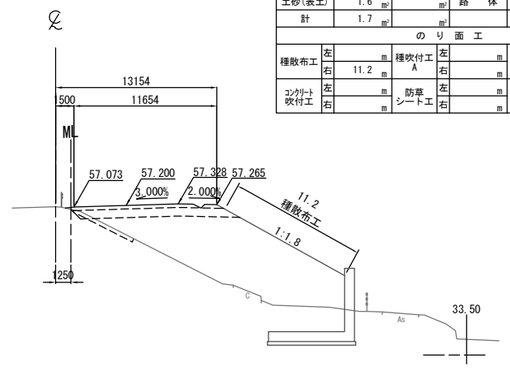

STA. 494+00.000							
地盤高	57.08 m		土工施工高	57.200 m	計画高	57.550 m	
切土面積				盛土面積			
土砂	0.1	m²	m²	上部路床	3.5	m²	m²
軟岩		m²	m²	下部路床	8.9	m²	m²
土砂(表土)	1.6	m²	m²	路体	77.7	m²	m²
計	1.7	m²	m²			m²	m²
のり面工							
種散布工	左	m	種吹付工A	左	m	植生基材吹付工	左 m
	右	11.2 m		右	m		右 m
コンクリート吹付工	左	m	防草シート工	左	m		左 m
	右	m		右	m		右 m

常 磐 自 動 車 道 相 馬 工 事			
図面の種類	本線４車線化（相馬IC～新地IC） 横断図 (40)		
縮 尺	1:500	図面番号	／
設計会社名	株式会社 横浜コンサルティングセンター		
施工会社名			
事務所名	東日本高速道路株式会社 東北支社 い わ き 工 事 事 務 所		

横 断 図 (41)

S=1:500

STA. 495+40.000

GH=57.80
PH=57.647

STA. 495+40.000							
地 盤 高	57.80 m		土工施工高	57.297 m	計 画 高	57.647 m	
切 土 面 積				盛 土 面 積			
土 砂	4.2	m²	m²	上部路床	3.2	m²	m²
軟 岩		m²	m²	下部路床	8.4	m²	m²
土砂(表土)	3.9	m²	m²	路 体		m²	m²
計	8.1	m²	m²			m²	m²
の り 面 工							
種散布工	左	m	種吹付工 A	左	m	植生基材吹付工	左 m
	右	1.5 m		右	m		右 m
コンクリート吹付工	左	m	防草シート工	左	m		左 m
	右	m		右	m		右 m

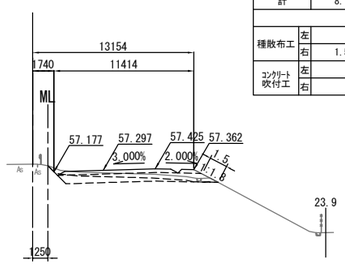

DL=45.0

STA. 495+80.000

GH=58.02
PH=57.883

STA. 495+80.000							
地 盤 高	58.02 m		土工施工高	57.533 m	計 画 高	57.883 m	
切 土 面 積				盛 土 面 積			
土 砂	4.1	m²	m²	上部路床	3.2	m²	m²
軟 岩		m²	m²	下部路床	8.5	m²	m²
土砂(表土)	4.0	m²	m²	路 体		m²	m²
計	8.1	m²	m²			m²	m²
の り 面 工							
種散布工	左	m	種吹付工 A	左	m	植生基材吹付工	左 m
	右	1.5 m		右	m		右 m
コンクリート吹付工	左	m	防草シート工	左	m		左 m
	右	m		右	m		右 m

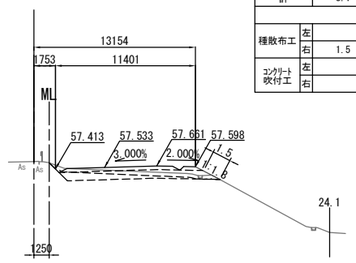

DL=45.0

STA. 495+20.000

GH=57.73
PH=57.564

STA. 495+20.000							
地 盤 高	57.73 m		土工施工高	57.214 m	計 画 高	57.564 m	
切 土 面 積				盛 土 面 積			
土 砂	4.1	m²	m²	上部路床	3.2	m²	m²
軟 岩		m²	m²	下部路床	8.5	m²	m²
土砂(表土)	4.0	m²	m²	路 体		m²	m²
計	8.1	m²	m²			m²	m²
の り 面 工							
種散布工	左	m	種吹付工 A	左	m	植生基材吹付工	左 m
	右	1.5 m		右	m		右 m
コンクリート吹付工	左	m	防草シート工	左	m		左 m
	右	m		右	m		右 m

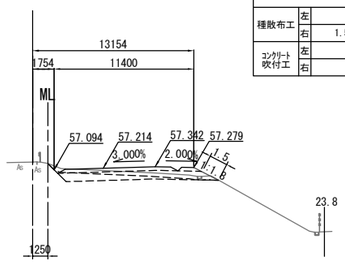

DL=45.0

STA. 495+60.000

GH=57.89
PH=57.753

STA. 495+60.000							
地 盤 高	57.89 m		土工施工高	57.403 m	計 画 高	57.753 m	
切 土 面 積				盛 土 面 積			
土 砂	4.1	m²	m²	上部路床	3.2	m²	m²
軟 岩		m²	m²	下部路床	8.5	m²	m²
土砂(表土)	4.0	m²	m²	路 体		m²	m²
計	8.1	m²	m²			m²	m²
の り 面 工							
種散布工	左	m	種吹付工 A	左	m	植生基材吹付工	左 m
	右	1.5 m		右	m		右 m
コンクリート吹付工	左	m	防草シート工	左	m		左 m
	右	m		右	m		右 m

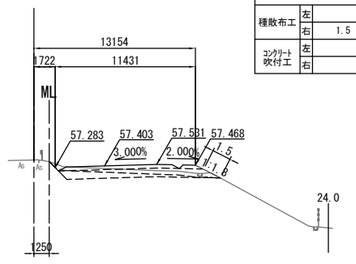

DL=45.0

KP.268.563
STA.495+00.000

GH=57.68
PH=57.504

STA. 495+00.000							
地 盤 高	57.68 m		土工施工高	57.154 m	計 画 高	57.504 m	
切 土 面 積				盛 土 面 積			
土 砂	4.1	m²	m²	上部路床	3.2	m²	m²
軟 岩		m²	m²	下部路床	8.5	m²	m²
土砂(表土)	3.9	m²	m²	路 体		m²	m²
計	8.0	m²	m²			m²	m²
の り 面 工							
種散布工	左	m	種吹付工 A	左	m	植生基材吹付工	左 m
	右	1.6 m		右	m		右 m
コンクリート吹付工	左	m	防草シート工	左	m		左 m
	右	m		右	m		右 m

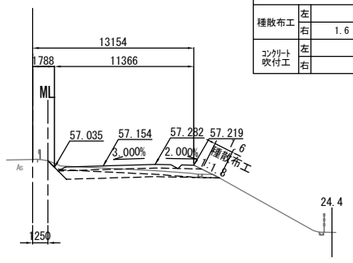

DL=45.0

常 磐 自 動 車 道 相 馬 工 事			
図面の種類	本線４車線化（相馬IC～新地IC） 横断図 (41)		
縮 尺	1:500	図面番号	／
設計会社名	株式会社 横浜コンサルティングセンター		
施工会社名			
事務所名	東日本高速道路株式会社 東北支社 い わ き 工 事 事 務 所		

横 断 図 (42)

S=1:500

STA. 496+40.000
GH=58.58
PH=58.410

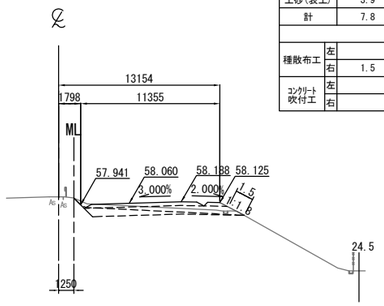

DL=50.0

STA. 496+40.000							
地 盤 高	58.58 m	土工施工高		58.060 m	計 画 高	58.410 m	
切 土 面 積				盛 土 面 積			
土 砂	3.9 m²		m²	上部路床	3.2 m²		m²
軟 岩			m²	下部路床	8.4 m²		m²
土砂(表土)	3.9 m²		m²	路 体		m²	m²
計	7.8 m²		m²			m²	m²
の り 面 工							
種散布工	左	m	種吹付工 A	左	m	植生基材吹付工	左 m
	右	1.5 m		右	m		右 m
コンクリート吹付工	左	m	防草シート工	左	m		左 m
	右	m		右	m		右 m

STA. 496+80.000
GH=59.00
PH=58.865

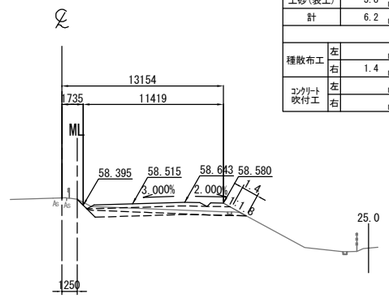

DL=50.0

STA. 496+80.000							
地 盤 高	59.00 m	土工施工高		58.515 m	計 画 高	58.865 m	
切 土 面 積				盛 土 面 積			
土 砂	2.4 m²		m²	上部路床	3.2 m²		m²
軟 岩			m²	下部路床	8.4 m²		m²
土砂(表土)	3.8 m²		m²	路 体		m²	m²
計	6.2 m²		m²			m²	m²
の り 面 工							
種散布工	左	m	種吹付工 A	左	m	植生基材吹付工	左 m
	右	1.4 m		右	m		右 m
コンクリート吹付工	左	m	防草シート工	左	m		左 m
	右	m		右	m		右 m

STA. 496+20.000
GH=58.38
PH=58.211

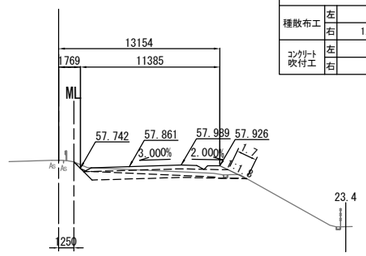

DL=50.0

STA. 496+20.000							
地 盤 高	58.38 m	土工施工高		57.861 m	計 画 高	58.211 m	
切 土 面 積				盛 土 面 積			
土 砂	3.7 m²		m²	上部路床	3.2 m²		m²
軟 岩			m²	下部路床	8.5 m²		m²
土砂(表土)	4.0 m²		m²	路 体		m²	m²
計	7.7 m²		m²			m²	m²
の り 面 工							
種散布工	左	m	種吹付工 A	左	m	植生基材吹付工	左 m
	右	1.7 m		右	m		右 m
コンクリート吹付工	左	m	防草シート工	左	m		左 m
	右	m		右	m		右 m

STA. 496+60.000
GH=58.80
PH=58.632

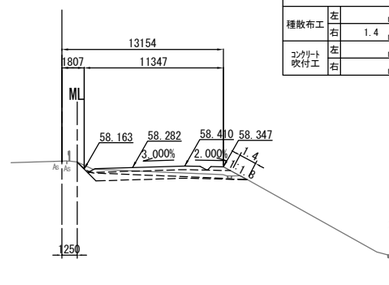

DL=50.0

STA. 496+60.000							
地 盤 高	58.800 m	土工施工高		58.282 m	計 画 高	58.632 m	
切 土 面 積				盛 土 面 積			
土 砂	3.3 m²		m²	上部路床	3.2 m²		m²
軟 岩			m²	下部路床	8.4 m²		m²
土砂(表土)	3.9 m²		m²	路 体		m²	m²
計	7.2 m²		m²			m²	m²
の り 面 工							
種散布工	左	m	種吹付工 A	左	m	植生基材吹付工	左 m
	右	1.4 m		右	m		右 m
コンクリート吹付工	左	m	防草シート工	左	m		左 m
	右	m		右	m		右 m

KP. 268.663
STA. 496+00.000
GH=58.17
PH=58.035

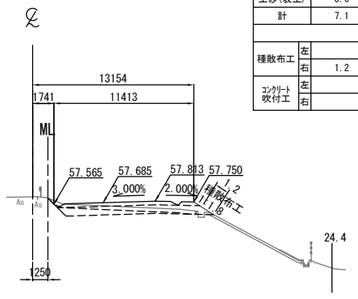

DL=50.0

STA. 496+00.000							
地 盤 高	58.17 m	土工施工高		57.685 m	計 画 高	58.035 m	
切 土 面 積				盛 土 面 積			
土 砂	3.5 m²		m²	上部路床	3.2 m²		m²
軟 岩			m²	下部路床	8.3 m²		m²
土砂(表土)	3.6 m²		m²	路 体		m²	m²
計	7.1 m²		m²			m²	m²
の り 面 工							
種散布工	左	m	種吹付工 A	左	m	植生基材吹付工	左 m
	右	1.2 m		右	m		右 m
コンクリート吹付工	左	m	防草シート工	左	m		左 m
	右	m		右	m		右 m

常 磐 自 動 車 道 相 馬 工 事			
図面の種類	本線４車線化（相馬IC～新地IC） 横断図 (42)		
縮 尺	1:500	図面番号	／
設計会社名	株式会社 横浜コンサルティングセンター		
施工会社名			
事務所名	東日本高速道路株式会社 東北支社 い わ き 工 事 事 務 所		

横 断 図 (43)

S=1:500

STA. 497+40.000
GH=59.79
PH=59.565

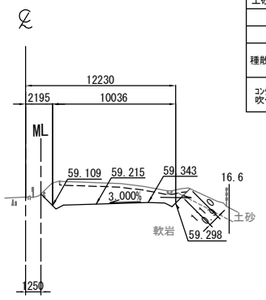

STA. 497+40.000							
地 盤 高	59.79 m		土工施工高	59.215 m	計 画 高	59.565 m	
切 土 面 積				盛 土 面 積			
土 砂	0.1	m²		m²	上部路床	m²	m²
軟 岩	14.2	m²		m²	下部路床	m²	m²
土砂(表土)	3.1	m²		m²	路 体	m²	m²
計	17.4	m²		m²		m²	m²
の り 面 工							
種散布工	左	m	種吹付工 A	左	m	植生基材吹付工	左 m
	右	m		右	m		右 m
コンクリート吹付工	左	m	防草シート工	左	m		左 m
	右	0.9 m		右	m		右 m

DL=50.0

STA. 497+80.000
GH=60.25
PH=60.032

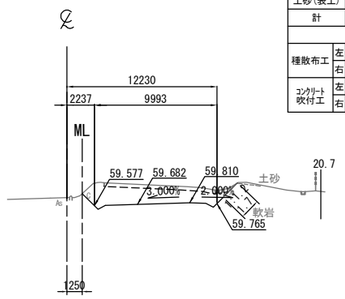

STA. 497+80.000							
地 盤 高	60.25 m		土工施工高	59.682 m	計 画 高	60.032 m	
切 土 面 積				盛 土 面 積			
土 砂		m²		m²	上部路床	m²	m²
軟 岩	14.1	m²		m²	下部路床	m²	m²
土砂(表土)	3.0	m²		m²	路 体	m²	m²
計	17.1	m²		m²		m²	m²
の り 面 工							
種散布工	左	m	種吹付工 A	左	m	植生基材吹付工	左 m
	右	m		右	m		右 m
コンクリート吹付工	左	m	防草シート工	左	m		左 m
	右	1.7 m		右	m		右 m

DL=50.0

STA. 497+20.000
GH=59.53
PH=59.332

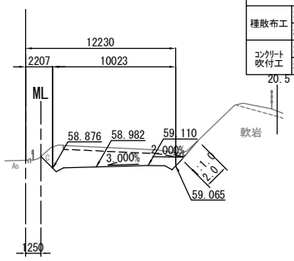

STA. 497+20.000							
地 盤 高	59.53 m		土工施工高	58.982 m	計 画 高	59.332 m	
切 土 面 積				盛 土 面 積			
土 砂		m²		m²	上部路床	m²	m²
軟 岩	13.7	m²		m²	下部路床	m²	m²
土砂(表土)	3.0	m²		m²	路 体	m²	m²
計	16.7	m²		m²		m²	m²
の り 面 工							
種散布工	左	m	種吹付工 A	左	m	植生基材吹付工	左 m
	右	m		右	m		右 m
コンクリート吹付工	左	m	防草シート工	左	m		左 m
	右	2.0 m		右	m		右 m

DL=50.0

STA. 497+60.000
GH=60.01
PH=59.799

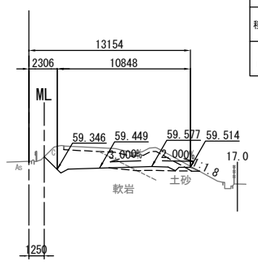

STA. 497+60.000							
地 盤 高	60.01 m		土工施工高	59.449 m	計 画 高	59.799 m	
切 土 面 積				盛 土 面 積			
土 砂	6.3	m²		m²	上部路床	1.2 m²	m²
軟 岩	8.5	m²		m²	下部路床	m²	m²
土砂(表土)	3.3	m²		m²	路 体	m²	m²
計	18.1	m²		m²		m²	m²
の り 面 工							
種散布工	左	m	種吹付工 A	左	m	植生基材吹付工	左 m
	右	m		右	m		右 m
コンクリート吹付工	左	m	防草シート工	左	m		左 m
	右	m		右	m		右 m

DL=50.0

KP.268.763
STA. 497+00.000
GH=59.18
PH=59.099

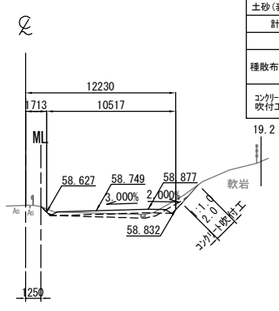

STA. 497+00.000							
地 盤 高	59.18 m		土工施工高	58.749 m	計 画 高	59.099 m	
切 土 面 積				盛 土 面 積			
土 砂		m²		m²	上部路床	2.8 m²	m²
軟 岩	0.7	m²		m²	下部路床	m²	m²
土砂(表土)	3.7	m²		m²	路 体	1.9 m²	m²
計	4.4	m²		m²		m²	m²
の り 面 工							
種散布工	左	m	種吹付工 A	左	m	植生基材吹付工	左 m
	右	m		右	m		右 m
コンクリート吹付工	左	m	防草シート工	左	m		左 m
	右	2.0 m		右	m		右 m

DL=50.0

常 磐 自 動 車 道 相 馬 工 事			
図面の種類	本線４車線化（相馬IC～新地IC） 横断図 (43)		
縮 尺	1:500	図面番号	／
設計会社名	株式会社 横浜コンサルティングセンター		
施工会社名			
事務所名	東日本高速道路株式会社 東北支社 い わ き 工 事 事 務 所		

横 断 図 (44)

S=1:500

STA. 498+40.000							
地 盤 高	60.96 m		土工施工高	60.383 m	計 画 高	60.733 m	
切 土 面 積				盛 土 面 積			
土 砂		m²	m²	上部路床		m²	m²
軟 岩	14.9	m²	m²	下部路床		m²	m²
土砂(表土)	3.7	m²	m²	路 体		m²	m²
計	18.6	m²	m²			m²	m²
の り 面 工							
種散布工	左	m	種吹付工 A	左	m	植生基材吹付工	左 m
	右	m		右	m		右 1.6 m
コンクリート吹付工	左	m	防草シート工	左	m		左 m
	右	2.0 m		右	m		右 m

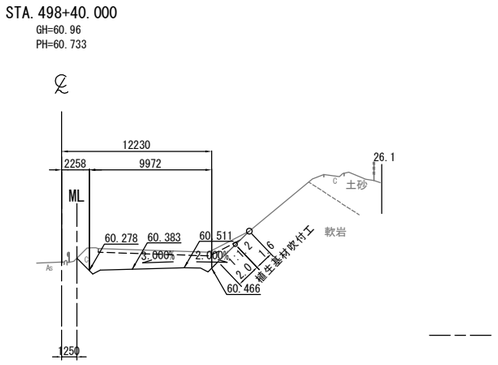

DL=55.0

KE 3-2(STA. 498+73.776)							
地 盤 高	61.35 m		土工施工高	60.777 m	計 画 高	61.127 m	
切 土 面 積				盛 土 面 積			
土 砂	2.4	m²	m²	上部路床		m²	m²
軟 岩	104.8	m²	m²	下部路床		m²	m²
土砂(表土)	7.0	m²	m²	路 体		m²	m²
計	114.2	m²	m²			m²	m²
の り 面 工							
種散布工	左	m	種吹付工 A	左	m	植生基材吹付工	左 m
	右	m		右	1.5 m		右 8.9 m
コンクリート吹付工	左	m	防草シート工	左	m		左 m
	右	2.0 m		右	m		右 m

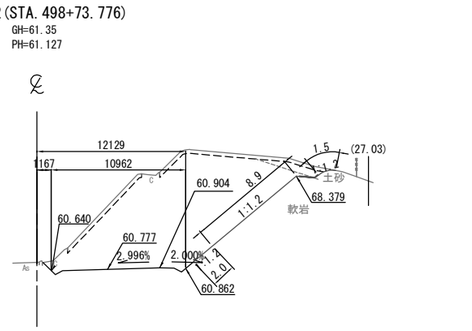

DL=55.0

STA. 498+20.000							
地 盤 高	60.72 m		土工施工高	60.149 m	計 画 高	60.499 m	
切 土 面 積				盛 土 面 積			
土 砂		m²	m²	上部路床		m²	m²
軟 岩	13.7	m²	m²	下部路床		m²	m²
土砂(表土)	3.0	m²	m²	路 体		m²	m²
計	16.7	m²	m²			m²	m²
の り 面 工							
種散布工	左	m	種吹付工 A	左	m	植生基材吹付工	左 m
	右	m		右	m		右 m
コンクリート吹付工	左	m	防草シート工	左	m		左 m
	右	2.0 m		右	m		右 m

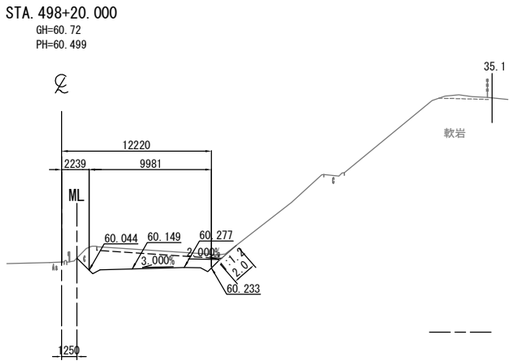

DL=55.0

STA. 498+60.000							
地 盤 高	61.19 m		土工施工高	60.616 m	計 画 高	60.966 m	
切 土 面 積				盛 土 面 積			
土 砂	2.0	m²	m²	上部路床		m²	m²
軟 岩	110.7	m²	m²	下部路床		m²	m²
土砂(表土)	7.1	m²	m²	路 体		m²	m²
計	119.8	m²	m²			m²	m²
の り 面 工							
種散布工	左	m	種吹付工 A	左	m	植生基材吹付工	左 m
	右	m		右	2.1 m		右 8.9 m
コンクリート吹付工	左	m	防草シート工	左	m		左 m
	右	2.0 m		右	m		右 m

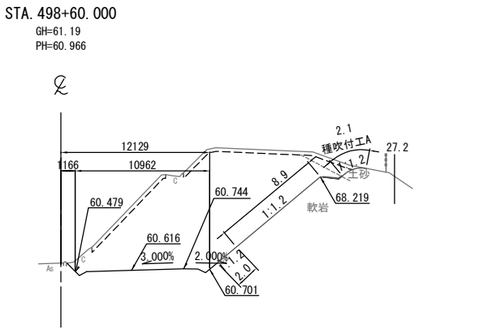

DL=55.0

STA. 498+00.000							
地 盤 高	60.49 m		土工施工高	59.916 m	計 画 高	60.266 m	
切 土 面 積				盛 土 面 積			
土 砂		m²	m²	上部路床		m²	m²
軟 岩	14.1	m²	m²	下部路床		m²	m²
土砂(表土)	3.0	m²	m²	路 体		m²	m²
計	17.1	m²	m²			m²	m²
の り 面 工							
種散布工	左	m	種吹付工 A	左	m	植生基材吹付工	左 m
	右	m		右	m		右 m
コンクリート吹付工	左	m	防草シート工	左	m		左 m
	右	2.0 m		右	m		右 m

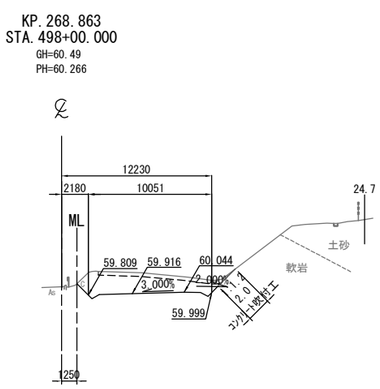

DL=55.0

常 磐 自 動 車 道 相 馬 工 事	
図面の種類	本線４車線化（相馬IC～新地IC） 横断図 (44)
縮 尺	1:500 図面番号 ／
設計会社名	株式会社 横浜コンサルティングセンター
施工会社名	
事務所名	東日本高速道路株式会社 東北支社 い わ き 工 事 事 務 所

横 断 図 (45)

S=1:500

STA. 499+20.000
GH=61.88
PH=61.667

STA. 499+20.000						
地 盤 高	61.88 m	土工施工高	61.317 m	計 画 高	61.667 m	
切 土 面 積			盛 土 面 積			
土 砂	28.7 m²	m²	上部路床	m²	m²	
軟 岩	39.4 m²	m²	下部路床	m²	m²	
土砂(表土)	5.3 m²	m²	路 体	m²	m²	
計	73.4 m²	m²		m²	m²	
の り 面 工						
種散布工	左 m	種吹付工A	左 m	植生基材吹付工	左 m	
	右 m		右 4.7 m		右 m	
コンクリート吹付工	左 m	防草シート工	左 m		左 m	
	右 2.0 m		右 m		右 m	

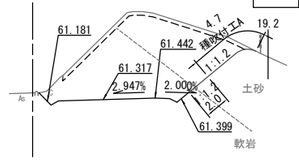

DL=55.0

STA. 499+60.000
GH=62.44
PH=62.133

STA. 499+60.000						
地 盤 高	62.44 m	土工施工高	61.783 m	計 画 高	62.133 m	
切 土 面 積			盛 土 面 積			
土 砂	m²	m²	上部路床	2.9 m²	m²	
軟 岩	32.3 m²	m²	下部路床	m²	m²	
土砂(表土)	4.0 m²	m²	路 体	m²	m²	
計	36.3 m²	m²		m²	m²	
の り 面 工						
種散布工	左 m	種吹付工A	左 m	植生基材吹付工	左 m	
	右 m		右 1.6 m		右 m	
コンクリート吹付工	左 m	防草シート工	左 m		左 m	
	右 2.0 m		右 m		右 m	

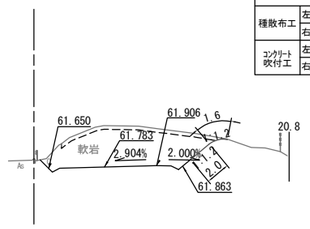

DL=55.0

STA. 499+00.000
GH=61.64
PH=61.433

STA. 499+00.000						
地 盤 高	61.64 m	土工施工高	61.083 m	計 画 高	61.433 m	
切 土 面 積			盛 土 面 積			
土 砂	m²	m²	上部路床	m²	m²	
軟 岩	78.3 m²	m²	下部路床	m²	m²	
土砂(表土)	5.5 m²	m²	路 体	m²	m²	
計	83.8 m²	m²		m²	m²	
の り 面 工						
種散布工	左 m	種吹付工A	左 m	植生基材吹付工	左 m	
	右 m		右 m		右 6.0 m	
コンクリート吹付工	左 m	防草シート工	左 m		左 m	
	右 2.0 m		右 m		右 m	

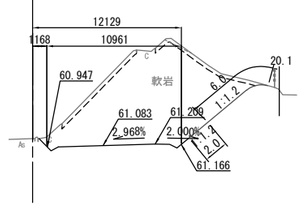

DL=55.0

STA. 499+40.000
GH=62.11
PH=61.900

STA. 499+40.000						
地 盤 高	62.11 m	土工施工高	61.550 m	計 画 高	61.900 m	
切 土 面 積			盛 土 面 積			
土 砂	38.2 m²	m²	上部路床	m²	m²	
軟 岩	39.2 m²	m²	下部路床	m²	m²	
土砂(表土)	5.9 m²	m²	路 体	m²	m²	
計	83.3 m²	m²		m²	m²	
の り 面 工						
種散布工	左 m	種吹付工A	左 m	植生基材吹付工	左 m	
	右 m		右 6.8 m		右 m	
コンクリート吹付工	左 m	防草シート工	左 m		左 m	
	右 2.0 m		右 m		右 m	

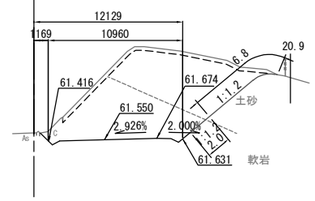

DL=55.0

KP.268.943
STA.498+80.000
GH=61.40
PH=61.200

STA. 498+80.000						
地 盤 高	61.40 m	土工施工高	60.850 m	計 画 高	61.200 m	
切 土 面 積			盛 土 面 積			
土 砂	8.6 m²	m²	上部路床	m²	m²	
軟 岩	103.0 m²	m²	下部路床	m²	m²	
土砂(表土)	7.1 m²	m²	路 体	m²	m²	
計	118.7 m²	m²		m²	m²	
の り 面 工						
種散布工	左 m	種吹付工A	左 m	植生基材吹付工	左 m	
	右 m		右 1.7 m		右 8.9 m	
コンクリート吹付工	左 m	防草シート工	左 m		左 m	
	右 2.0 m		右 m		右 m	

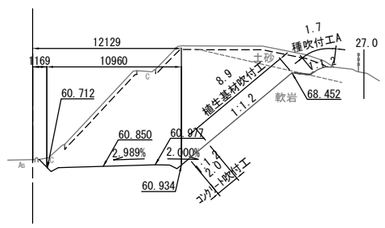

DL=55.0

常 磐 自 動 車 道 相 馬 工 事			
図面の種類	本線４車線化（相馬IC～新地IC） 横断図 (45)		
縮 尺	1:500	図面番号	／
設計会社名	株式会社 横浜コンサルティングセンター		
施工会社名			
事務所名	東日本高速道路株式会社 東北支社 い わ き 工 事 事 務 所		

横 断 図 (46)

S=1:500

STA. 500+20. 000
GH=50.56
PH=62.834

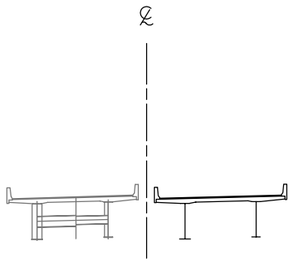

DL=50.0

STA. 500+60. 000
GH=47.49
PH=63.301

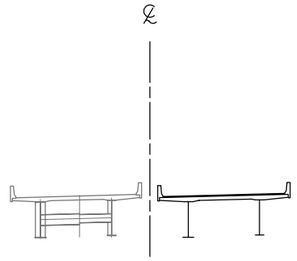

DL=50.0

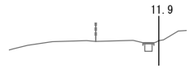

STA. 500+00. 000
GH=57.03
PH=62.600

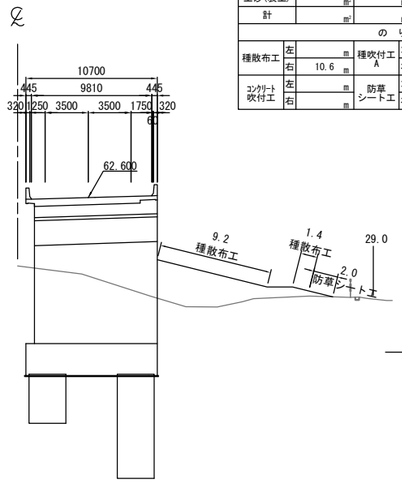

DL=50.0

STA. 500+00. 000							
地 盤 高		57.03 m	土工施工高		62.017 m	計 画 高	62.600 m
切 土 面 積				盛 土 面 積			
土 砂		m²	m²	上部路床		m²	m²
軟 岩		m²	m²	下部路床		m²	m²
土砂(表土)		m²	m²	路 体		25.1 m²	m²
計		m²	m²			m²	m²
の り 面 工							
種散布工	左	m	種吹付工 A	左	m	植生基材吹付工	左 m
	右	10.6 m		右	m		右 m
コンクリート吹付工	左	m	防草シート工	左	m		左 m
	右	m		右	2.0 m		右 m

STA. 500+40. 000
GH=48.78
PH=63.067

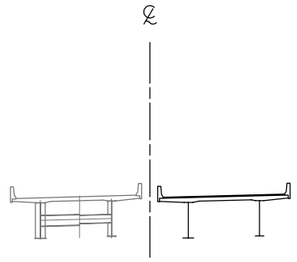

DL=50.0

KP.269.043
STA.499+80.000
GH=62.40
PH=62.367

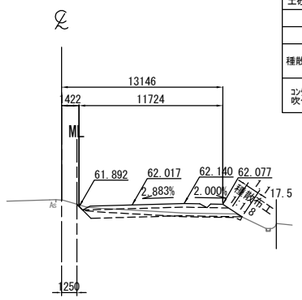

DL=55.0

STA. 499+80. 000							
地 盤 高		62.40 m	土工施工高		62.017 m	計 画 高	62.367 m
切 土 面 積				盛 土 面 積			
土 砂		m²	m²	上部路床	3.3 m²		m²
軟 岩		2.1 m²	m²	下部路床	8.5 m²		m²
土砂(表土)		4.0 m²	m²	路 体	0.5 m²		m²
計		6.1 m²	m²		m²		m²
の り 面 工							
種散布工	左	m	種吹付工 A	左	m	植生基材吹付工	左 m
	右	1.1 m		右	m		右 m
コンクリート吹付工	左	m	防草シート工	左	m		左 m
	右	m		右	m		右 m

常 磐 自 動 車 道 相 馬 工 事			
図面の種類	本線４車線化（相馬IC～新地IC） 横断図 (46)		
縮 尺	1:500	図面番号	／
設計会社名	株式会社 横浜コンサルティングセンター		
施工会社名			
事務所名	東日本高速道路株式会社 東北支社 い わ き 工 事 事 務 所		

横 断 図 (47)

S=1:500

STA. 501+20.000
GH=63.98
PH=64.001

STA. 501+20.000						
地 盤 高	63.98 m	土工施工高	63.651 m	計 画 高	64.001 m	
切 土 面 積			盛 土 面 積			
土 砂	0.8 m²	m²	上部路床	3.3 m²	m²	
軟 岩	m²	m²	下部路床	8.7 m²	m²	
土砂(表土)	1.9 m²	m²	路 体	120.5 m²	m²	
計	2.7 m²	m²		m²	m²	
の り 面 工						
種散布工	左 m	種吹付工 A	左 m	植生基材吹付工	左 m	
	右 14.5 m		右 m		右 m	
コンクリート吹付工	左 m	防草シート工	左 m		左 m	
	右 m		右 4.0 m		右 m	

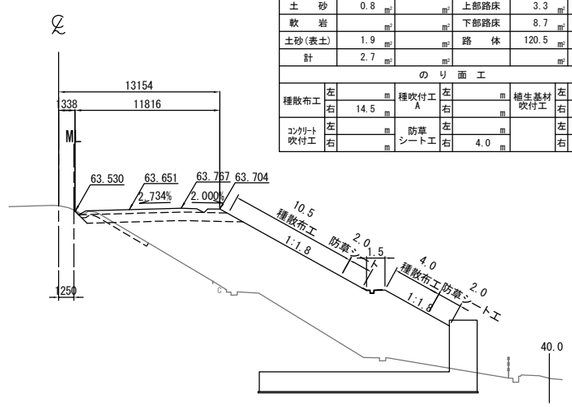

DL=50.0

STA. 501+60.000
GH=64.56
PH=64.468

STA. 501+60.000						
地 盤 高	64.56 m	土工施工高	64.118 m	計 画 高	64.468 m	
切 土 面 積			盛 土 面 積			
土 砂	4.6 m²	m²	上部路床	3.2 m²	m²	
軟 岩	m²	m²	下部路床	8.5 m²	m²	
土砂(表土)	3.9 m²	m²	路 体	m²	m²	
計	8.5 m²	m²		m²	m²	
の り 面 工						
種散布工	左 m	種吹付工 A	左 m	植生基材吹付工	左 m	
	右 1.4 m		右 m		右 m	
コンクリート吹付工	左 m	防草シート工	左 m		左 m	
	右 m		右 m		右 m	

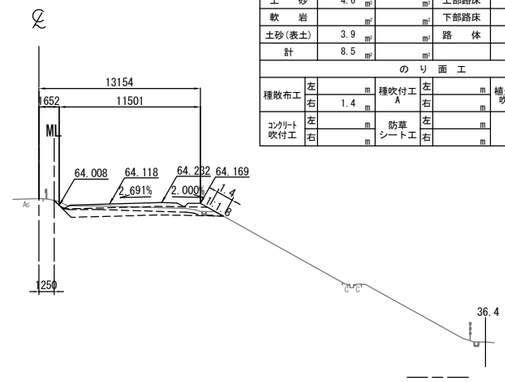

DL=50.0

STA. 501+00.000
GH=61.62
PH=63.768

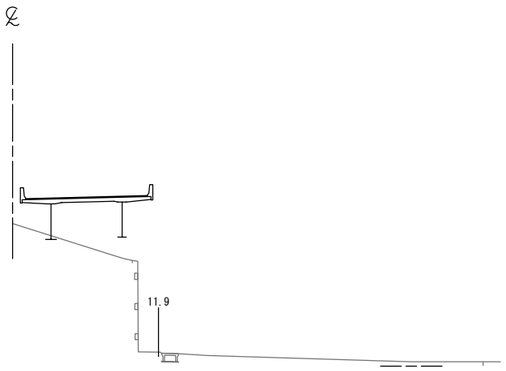

DL=50.0

STA. 501+40.000
GH=64.25
PH=64.234

STA. 501+40.000						
地 盤 高	64.25 m	土工施工高	63.884 m	計 画 高	64.234 m	
切 土 面 積			盛 土 面 積			
土 砂	4.0 m²	m²	上部路床	3.2 m²	m²	
軟 岩	m²	m²	下部路床	8.5 m²	m²	
土砂(表土)	4.9 m²	m²	路 体	6.5 m²	m²	
計	8.9 m²	m²		m²	m²	
の り 面 工						
種散布工	左 m	種吹付工 A	左 m	植生基材吹付工	左 m	
	右 10.9 m		右 m		右 m	
コンクリート吹付工	左 m	防草シート工	左 m		左 m	
	右 m		右 2.0 m		右 m	

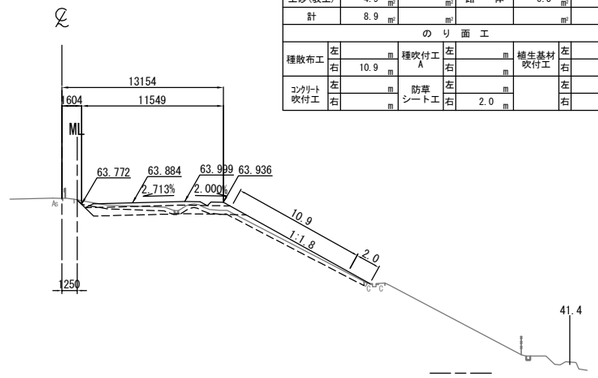

DL=50.0

KP. 269.143
STA. 500+80.000
GH=51.71
PH=63.534

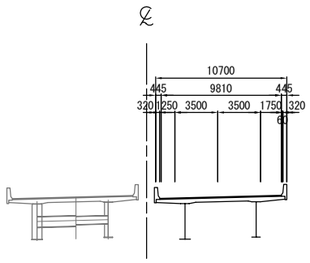

DL=50.0

常 盤 自 動 車 道 相 馬 工 事			
図面の種類	本線４車線化（相馬IC～新地IC） 横断図 (47)		
縮 尺	1:500	図面番号	／
設計会社名	株式会社 横浜コンサルティングセンター		
施工会社名			
事務所名	東日本高速道路株式会社 東北支社 い わ き 工 事 事 務 所		

横 断 図 (48)

S=1:500

STA. 502+20.000
GH=65.33
PH=65.168

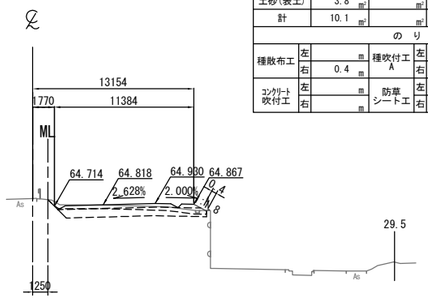

STA. 502+20.000							
地 盤 高	65.33 m		土工施工高	64.818 m		計 画 高	65.168 m
切 土 面 積				盛 土 面 積			
土 砂	6.3	m²	m²	上部路床	3.2	m²	m²
軟 岩		m²	m²	下部路床	8.2	m²	m²
土砂(表土)	3.8	m²	m²	路 体		m²	m²
計	10.1	m²	m²			m²	m²
の り 面 工							
種散布工	左	m	種吹付工 A	左	m	植生基材吹付工	左 m
	右	0.4 m		右	m		右 m
コンクリート吹付工	左	m	防草シート工	左	m		左 m
	右	m		右	m		右 m

DL=55.0

STA. 502+60.000
GH=65.82
PH=65.635

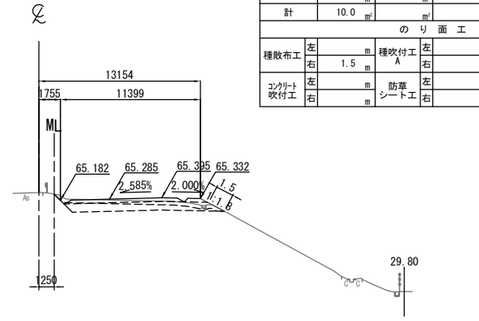

STA. 502+60.000							
地 盤 高	65.82 m		土工施工高	65.285 m		計 画 高	65.635 m
切 土 面 積				盛 土 面 積			
土 砂	6.0	m²	m²	上部路床	3.2	m²	m²
軟 岩		m²	m²	下部路床	8.4	m²	m²
土砂(表土)	4.0	m²	m²	路 体		m²	m²
計	10.0	m²	m²			m²	m²
の り 面 工							
種散布工	左	m	種吹付工 A	左	m	植生基材吹付工	左 m
	右	1.5 m		右	m		右 m
コンクリート吹付工	左	m	防草シート工	左	m		左 m
	右	m		右	m		右 m

DL=55.0

STA. 502+00.000
GH=65.07
PH=64.935

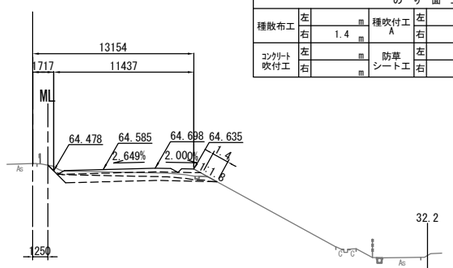

STA. 502+00.000							
地 盤 高	65.07 m		土工施工高	64.585 m		計 画 高	64.935 m
切 土 面 積				盛 土 面 積			
土 砂	4.8	m²	m²	上部路床	3.2	m²	m²
軟 岩		m²	m²	下部路床	8.4	m²	m²
土砂(表土)	4.0	m²	m²	路 体		m²	m²
計	8.8	m²	m²			m²	m²
の り 面 工							
種散布工	左	m	種吹付工 A	左	m	植生基材吹付工	左 m
	右	1.4 m		右	m		右 m
コンクリート吹付工	左	m	防草シート工	左	m		左 m
	右	m		右	m		右 m

DL=55.0

STA. 502+40.000
GH=65.58
PH=65.402

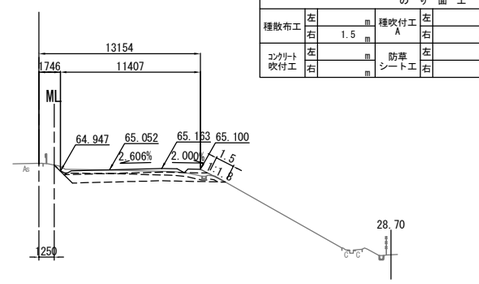

STA. 502+40.000							
地 盤 高	65.58 m		土工施工高	65.052 m		計 画 高	65.402 m
切 土 面 積				盛 土 面 積			
土 砂	6.5	m²	m²	上部路床	3.2	m²	m²
軟 岩		m²	m²	下部路床	8.5	m²	m²
土砂(表土)	4.0	m²	m²	路 体		m²	m²
計	10.5	m²	m²			m²	m²
の り 面 工							
種散布工	左	m	種吹付工 A	左	m	植生基材吹付工	左 m
	右	1.5 m		右	m		右 m
コンクリート吹付工	左	m	防草シート工	左	m		左 m
	右	m		右	m		右 m

DL=55.0

KP.269.243
STA.501+80.000
GH=64.82
PH=64.701

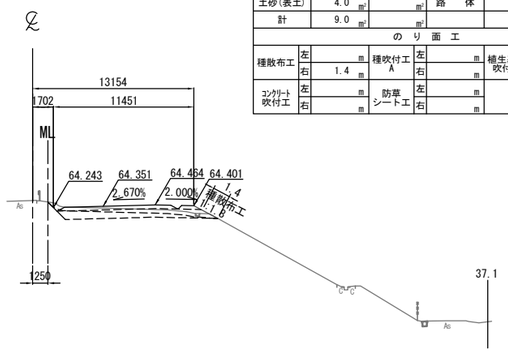

STA. 501+80.000							
地 盤 高	64.82 m		土工施工高	64.351 m		計 画 高	64.701 m
切 土 面 積				盛 土 面 積			
土 砂	5.0	m²	m²	上部路床	3.2	m²	m²
軟 岩		m²	m²	下部路床	8.5	m²	m²
土砂(表土)	4.0	m²	m²	路 体		m²	m²
計	9.0	m²	m²			m²	m²
の り 面 工							
種散布工	左	m	種吹付工 A	左	m	植生基材吹付工	左 m
	右	1.4 m		右	m		右 m
コンクリート吹付工	左	m	防草シート工	左	m		左 m
	右	m		右	m		右 m

DL=55.0

常 磐 自 動 車 道 相 馬 工 事	
図面の種類	本線４車線化（相馬IC～新地IC） 横断図 (48)
縮 尺	1:500 図面番号 ／
設計会社名	株式会社 横浜コンサルティングセンター
施工会社名	
事務所名	東日本高速道路株式会社 東北支社 い わ き 工 事 事 務 所

横 断 図 (49)

S=1:500

STA. 503+20. 000
GH=66.48
PH=66.335

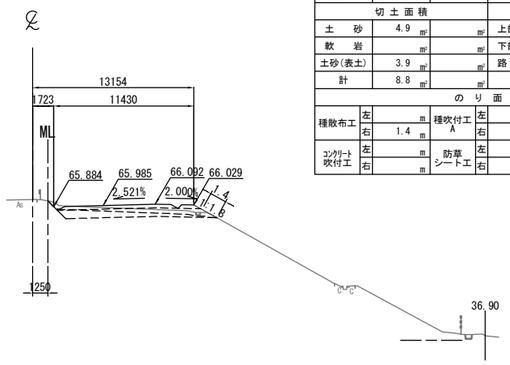

DL=55.0

STA. 503+20. 000							
地 盤 高	66.48 m		土工施工高	65.985 m	計 画 高	66.335 m	
切 土 面 積				盛 土 面 積			
土 砂	4.9	m²	m²	上部路床	3.2	m²	m²
軟 岩		m²	m²	下部路床	8.4	m²	m²
土砂(表土)	3.9	m²	m²	路 体		m²	m²
計	8.8	m²	m²			m²	m²
の り 面 工							
種散布工	左	m	種吹付工 A	左	m	植生基材吹付工	左 m
	右	1.4 m		右	m		右 m
コンクリート吹付工	左	m	防草シート工	左	m		左 m
	右	m		右	m		右 m

STA. 503+60. 000
GH=66.85
PH=66.802

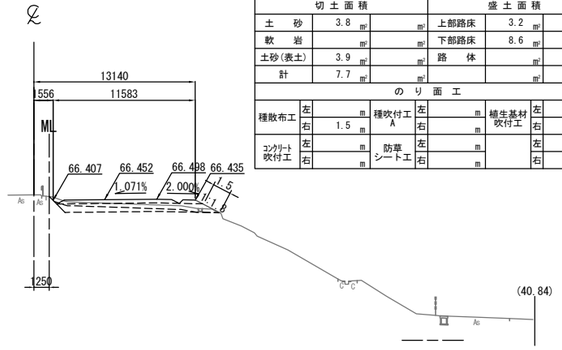

DL=55.0

STA. 503+60. 000							
地 盤 高	66.85 m		土工施工高	66.452 m	計 画 高	66.802 m	
切 土 面 積				盛 土 面 積			
土 砂	3.8	m²	m²	上部路床	3.2	m²	m²
軟 岩		m²	m²	下部路床	8.6	m²	m²
土砂(表土)	3.9	m²	m²	路 体		m²	m²
計	7.7	m²	m²			m²	m²
の り 面 工							
種散布工	左	m	種吹付工 A	左	m	植生基材吹付工	左 m
	右	1.5 m		右	m		右 m
コンクリート吹付工	左	m	防草シート工	左	m		左 m
	右	m		右	m		右 m

STA. 503+00. 000
GH=66.20
PH=66.102

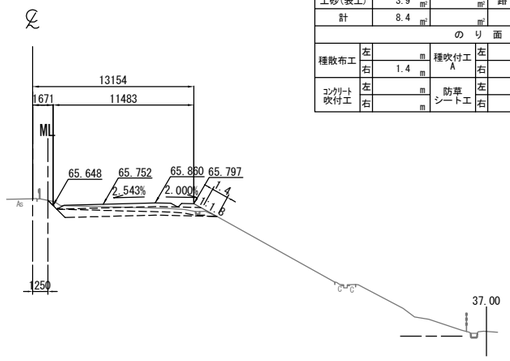

DL=55.0

STA. 503+00. 000							
地 盤 高	66.20 m		土工施工高	65.752 m	計 画 高	66.102 m	
切 土 面 積				盛 土 面 積			
土 砂	4.5	m²	m²	上部路床	3.2	m²	m²
軟 岩		m²	m²	下部路床	8.4	m²	m²
土砂(表土)	3.9	m²	m²	路 体		m²	m²
計	8.4	m²	m²			m²	m²
の り 面 工							
種散布工	左	m	種吹付工 A	左	m	植生基材吹付工	左 m
	右	1.4 m		右	m		右 m
コンクリート吹付工	左	m	防草シート工	左	m		左 m
	右	m		右	m		右 m

STA. 503+40. 000
GH=66.70
PH=66.569

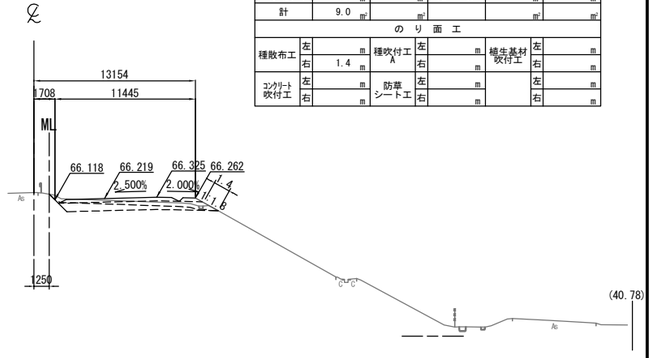

DL=55.0

STA. 503+40. 000							
地 盤 高	66.70 m		土工施工高	66.219 m	計 画 高	66.569 m	
切 土 面 積				盛 土 面 積			
土 砂	5.0	m²	m²	上部路床	3.2	m²	m²
軟 岩		m²	m²	下部路床	8.4	m²	m²
土砂(表土)	4.0	m²	m²	路 体		m²	m²
計	9.0	m²	m²			m²	m²
の り 面 工							
種散布工	左	m	種吹付工 A	左	m	植生基材吹付工	左 m
	右	1.4 m		右	m		右 m
コンクリート吹付工	左	m	防草シート工	左	m		左 m
	右	m		右	m		右 m

KP. 269. 343
STA. 502+80. 000
GH=66.02
PH=65.869

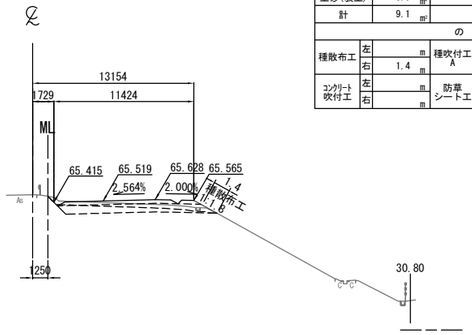

DL=55.0

STA. 502+80. 000							
地 盤 高	66.02 m		土工施工高	65.519 m	計 画 高	65.869 m	
切 土 面 積				盛 土 面 積			
土 砂	5.2	m²	m²	上部路床	3.2	m²	m²
軟 岩		m²	m²	下部路床	8.4	m²	m²
土砂(表土)	3.9	m²	m²	路 体		m²	m²
計	9.1	m²	m²			m²	m²
の り 面 工							
種散布工	左	m	種吹付工 A	左	m	植生基材吹付工	左 m
	右	1.4 m		右	m		右 m
コンクリート吹付工	左	m	防草シート工	左	m		左 m
	右	m		右	m		右 m

常 磐 自 動 車 道 相 馬 工 事			
図面の種類	本線４車線化（相馬IC～新地IC） 横断図 (49)		
縮 尺	1:500	図面番号	／
設計会社名	株式会社 横浜コンサルティングセンター		
施工会社名			
事務所名	東日本高速道路株式会社 東北支社 い わ き 工 事 事 務 所		

横 断 図 (50)

S=1:500

STA. 504+00. 000
GH=67.18
PH=67.269

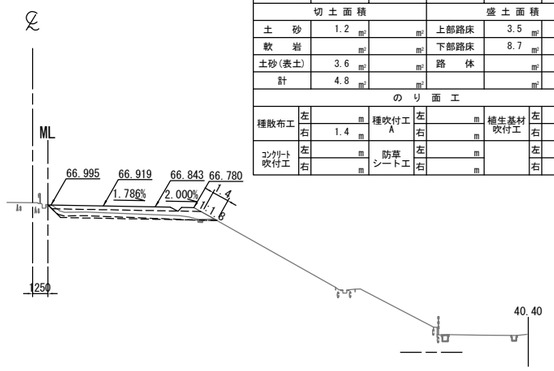

DL=55.0

STA. 504+00. 000							
地 盤 高	67.18 m		土工施工高	66.919 m		計 画 高	67.269 m
切 土 面 積				盛 土 面 積			
土 砂	1.2 m²		m²	上部路床	3.5 m²		m²
軟 岩	m²		m²	下部路床	8.7 m²		m²
土砂(表土)	3.6 m²		m²	路 体	m²		m²
計	4.8 m²		m²		m²		m²
の り 面 工							
種散布工	左	m	種吹付工 A	左	m	植生基材吹付工	左 m
	右	1.4 m		右	m		右 m
コンクリート吹付工	左	m	防草シート工	左	m		左 m
	右	m		右	m		右 m

STA. 504+40. 000
GH=67.54
PH=67.736

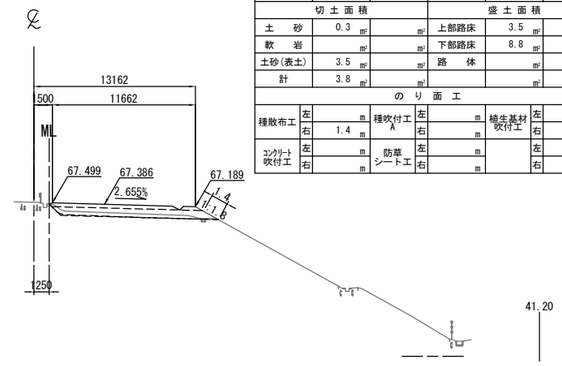

DL=55.0

STA. 504+40. 000							
地 盤 高	67.54 m		土工施工高	67.386 m		計 画 高	67.736 m
切 土 面 積				盛 土 面 積			
土 砂	0.3 m²		m²	上部路床	3.5 m²		m²
軟 岩	m²		m²	下部路床	8.8 m²		m²
土砂(表土)	3.5 m²		m²	路 体	m²		m²
計	3.8 m²		m²		m²		m²
の り 面 工							
種散布工	左	m	種吹付工 A	左	m	植生基材吹付工	左 m
	右	1.4 m		右	m		右 m
コンクリート吹付工	左	m	防草シート工	左	m		左 m
	右	m		右	m		右 m

STA. 503+80. 000
GH=67.02
PH=67.036

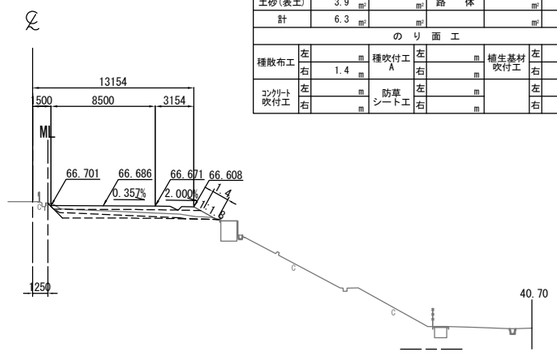

DL=55.0

STA. 503+80. 000							
地 盤 高	67.02 m		土工施工高	66.686 m		計 画 高	67.036 m
切 土 面 積				盛 土 面 積			
土 砂	2.4 m²		m²	上部路床	3.4 m²		m²
軟 岩	m²		m²	下部路床	8.6 m²		m²
土砂(表土)	3.9 m²		m²	路 体	m²		m²
計	6.3 m²		m²		m²		m²
の り 面 工							
種散布工	左	m	種吹付工 A	左	m	植生基材吹付工	左 m
	右	1.4 m		右	m		右 m
コンクリート吹付工	左	m	防草シート工	左	m		左 m
	右	m		右	m		右 m

STA. 504+20. 000
GH=67.38
PH=67.503

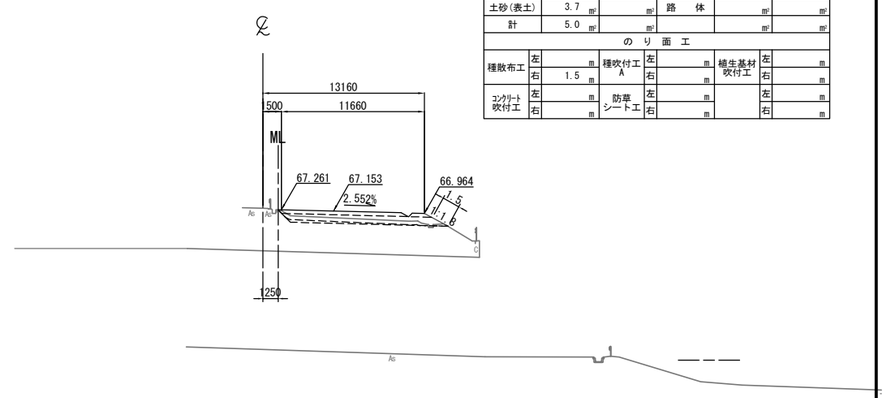

DL=55.0

STA. 504+20. 000							
地 盤 高	67.38 m		土工施工高	67.153 m		計 画 高	67.503 m
切 土 面 積				盛 土 面 積			
土 砂	1.3 m²		m²	上部路床	3.5 m²		m²
軟 岩	m²		m²	下部路床	8.8 m²		m²
土砂(表土)	3.7 m²		m²	路 体	m²		m²
計	5.0 m²		m²		m²		m²
の り 面 工							
種散布工	左	m	種吹付工 A	左	m	植生基材吹付工	左 m
	右	1.5 m		右	m		右 m
コンクリート吹付工	左	m	防草シート工	左	m		左 m
	右	m		右	m		右 m

KP. 269. 56076
KA 4-1 (STA. 503+73. 776)
GH=66.96
PH=66.963

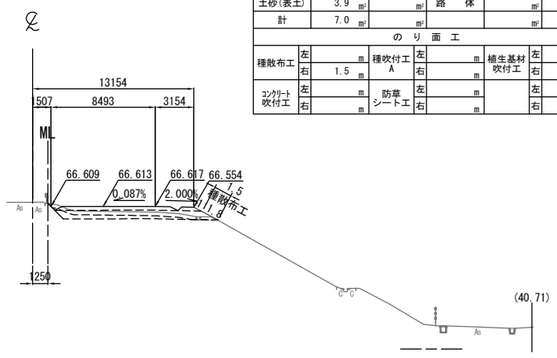

DL=55.0

KA 4-1 (STA. 503+73. 776)							
地 盤 高	66.96 m		土工施工高	66.613 m		計 画 高	66.963 m
切 土 面 積				盛 土 面 積			
土 砂	3.1 m²		m²	上部路床	3.3 m²		m²
軟 岩	m²		m²	下部路床	8.6 m²		m²
土砂(表土)	3.9 m²		m²	路 体	m²		m²
計	7.0 m²		m²		m²		m²
の り 面 工							
種散布工	左	m	種吹付工 A	左	m	植生基材吹付工	左 m
	右	1.5 m		右	m		右 m
コンクリート吹付工	左	m	防草シート工	左	m		左 m
	右	m		右	m		右 m

常 磐 自 動 車 道 相 馬 工 事	
図面の種類	本線４車線化（相馬IC～新地IC） 横断図 (50)
縮 尺	1:500
図面番号	／
設計会社名	株式会社 横浜コンサルティングセンター
施工会社名	
事務所名	東日本高速道路株式会社 東北支社 い わ き 工 事 事 務 所

横 断 図 (51)

S=1:500

STA. 505+00. 000
GH=68.21
PH=68.436

STA. 505+00. 000							
地 盤 高	68.21 m		土工施工高	68.086 m	計 画 高	68.436 m	
切 土 面 積				盛 土 面 積			
土 砂	0.7	m²	m²	上部路床	3.5	m²	m²
軟 岩		m²	m²	下部路床	8.8	m²	m²
土砂(表土)	3.7	m²	m²	路 体		m²	m²
計	4.4	m²	m²			m²	m²
の り 面 工							
種散布工	左	m	種吹付工 A	左	m	植生基材吹付工	左 m
	右	1.4 m		右	m		右 m
コンクリート吹付工	左	m	防草シート工	左	m		左 m
	右	m		右	m		右 m

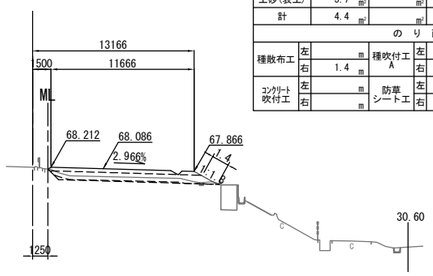

DL=55.0

STA. 505+40. 000
GH=68.71
PH=68.903

STA. 505+40. 000							
地 盤 高	68.71 m		土工施工高	68.553 m	計 画 高	68.903 m	
切 土 面 積				盛 土 面 積			
土 砂	0.7	m²	m²	上部路床	3.5	m²	m²
軟 岩		m²	m²	下部路床	8.8	m²	m²
土砂(表土)	3.7	m²	m²	路 体		m²	m²
計	4.4	m²	m²			m²	m²
の り 面 工							
種散布工	左	m	種吹付工 A	左	m	植生基材吹付工	左 m
	右	1.4 m		右	m		右 m
コンクリート吹付工	左	m	防草シート工	左	m		左 m
	右	m		右	m		右 m

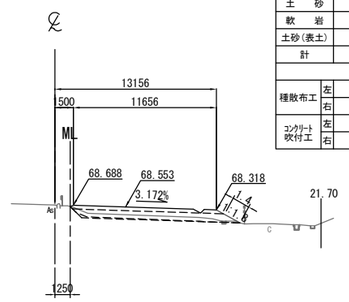

DL=55.0

STA. 504+80. 000
GH=67.99
PH=68.203

STA. 504+80. 000							
地 盤 高	67.99 m		土工施工高	67.853 m	計 画 高	68.203 m	
切 土 面 積				盛 土 面 積			
土 砂	0.3	m²	m²	上部路床	3.5	m²	m²
軟 岩		m²	m²	下部路床	8.8	m²	m²
土砂(表土)	3.5	m²	m²	路 体		m²	m²
計	3.8	m²	m²			m²	m²
の り 面 工							
種散布工	左	m	種吹付工 A	左	m	植生基材吹付工	左 m
	右	1.4 m		右	m		右 m
コンクリート吹付工	左	m	防草シート工	左	m		左 m
	右	m		右	m		右 m

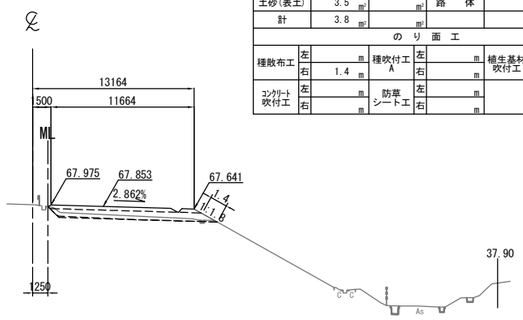

DL=55.0

STA. 505+20. 000
GH=68.48
PH=68.670

STA. 505+20. 000							
地 盤 高	68.48 m		土工施工高	68.320 m	計 画 高	68.670 m	
切 土 面 積				盛 土 面 積			
土 砂	1.0	m²	m²	上部路床	3.5	m²	m²
軟 岩		m²	m²	下部路床	8.8	m²	m²
土砂(表土)	3.7	m²	m²	路 体		m²	m²
計	4.7	m²	m²			m²	m²
の り 面 工							
種散布工	左	m	種吹付工 A	左	m	植生基材吹付工	左 m
	右	1.4 m		右	m		右 m
コンクリート吹付工	左	m	防草シート工	左	m		左 m
	右	m		右	m		右 m

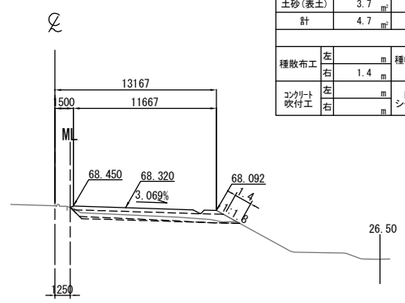

DL=55.0

KP. 269. 523
STA. 504+60. 000
GH=67.76
PH=67.970

STA. 504+60. 000							
地 盤 高	67.76 m		土工施工高	67.620 m	計 画 高	67.970 m	
切 土 面 積				盛 土 面 積			
土 砂	0.3	m²	m²	上部路床	3.5	m²	m²
軟 岩		m²	m²	下部路床	8.8	m²	m²
土砂(表土)	3.7	m²	m²	路 体		m²	m²
計	4.0	m²	m²			m²	m²
の り 面 工							
種散布工	左	m	種吹付工 A	左	m	植生基材吹付工	左 m
	右	1.4 m		右	m		右 m
コンクリート吹付工	左	m	防草シート工	左	m		左 m
	右	m		右	m		右 m

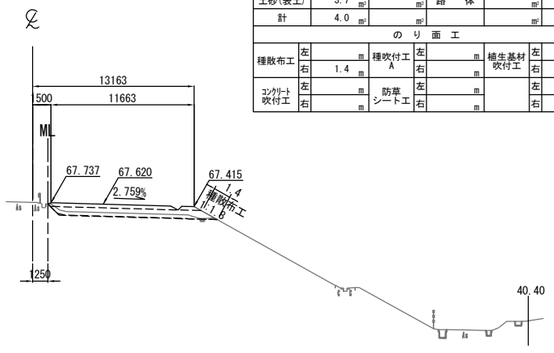

DL=55.0

常 磐 自 動 車 道 相 馬 工 事			
図面の種類	本線４車線化（相馬IC～新地IC） 横断図 (51)		
縮 尺	1:500	図面番号	／
設計会社名	株式会社 横浜コンサルティングセンター		
施工会社名			
事務所名	東日本高速道路株式会社 東北支社 い わ き 工 事 事 務 所		

横 断 図 (52)

S=1:500

STA. 506+00. 000							
地 盤 高	69.42 m		土工施工高	69.254 m	計 画 高	69.604 m	
切 土 面 積				盛 土 面 積			
土 砂		m³	m³	上部路床		m³	m³
軟 岩	1.9	m³	m³	下部路床		m³	m³
土砂(表土)		m³	m³	路 体		m³	m³
計	1.9	m³	m³			m³	m³
の り 面 工							
種散布工	左	m	種吹付工 A	左	m	植生基材吹付工	左 m
	右	m		右	m		右 m
コンクリート吹付工	左	m	防草シート工	左	m		左 m
	右	m		右	m		右 m

STA. 506+00. 000
GH=69.42
PH=69.604

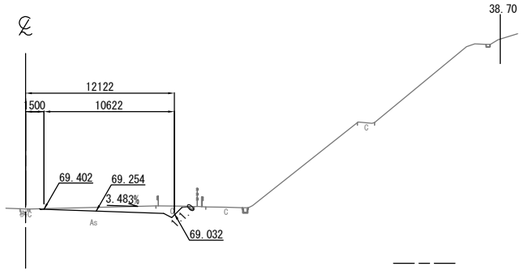

DL=65.0

STA. 506+40. 000							
地 盤 高	69.86 m		土工施工高	69.721 m	計 画 高	70.071 m	
切 土 面 積				盛 土 面 積			
土 砂		m³	m³	上部路床		m³	m³
軟 岩	24.7	m³	m³	下部路床		m³	m³
土砂(表土)	3.6	m³	m³	路 体		m³	m³
計	28.3	m³	m³			m³	m³
の り 面 工							
種散布工	左	m	種吹付工 A	左	m	植生基材吹付工	左 m
	右	m		右	m		右 2.0 m
コンクリート吹付工	左	m	防草シート工	左	m		左 m
	右	2.0 m		右	m		右 m

STA. 506+40. 000
GH=69.86
PH=70.071

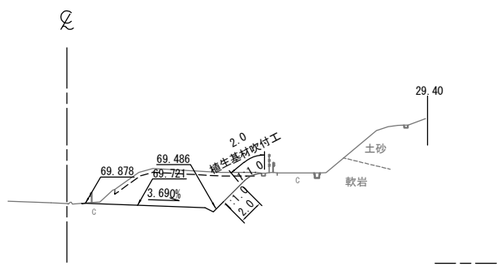

DL=65.0

STA. 505+80. 000							
地 盤 高	69.18 m		土工施工高	69.020 m	計 画 高	69.370 m	
切 土 面 積				盛 土 面 積			
土 砂		m³	m³	上部路床		m³	m³
軟 岩	6.5	m³	m³	下部路床		m³	m³
土砂(表土)	2.2	m³	m³	路 体		m³	m³
計	8.7	m³	m³			m³	m³
の り 面 工							
種散布工	左	m	種吹付工 A	左	m	植生基材吹付工	左 m
	右	m		右	m		右 m
コンクリート吹付工	左	m	防草シート工	左	m		左 m
	右	m		右	m		右 m

STA. 505+80. 000
GH=69.18
PH=69.370

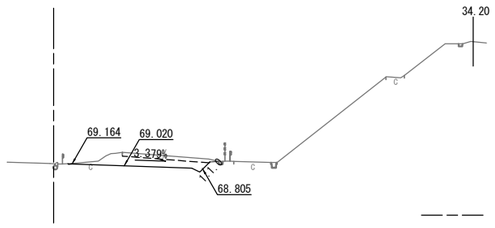

DL=65.0

STA. 506+20. 000							
地 盤 高	69.65 m		土工施工高	69.487 m	計 画 高	69.837 m	
切 土 面 積				盛 土 面 積			
土 砂		m³	m³	上部路床		m³	m³
軟 岩	8.9	m³	m³	下部路床		m³	m³
土砂(表土)	2.8	m³	m³	路 体		m³	m³
計	11.7	m³	m³			m³	m³
の り 面 工							
種散布工	左	m	種吹付工 A	左	m	植生基材吹付工	左 m
	右	m		右	m		右 m
コンクリート吹付工	左	m	防草シート工	左	m		左 m
	右	0.6 m		右	m		右 m

STA. 506+20. 000
GH=69.65
PH=69.837

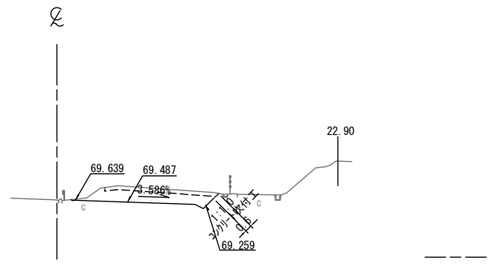

DL=65.0

STA. 505+60. 000							
地 盤 高	68.96 m		土工施工高	68.787 m	計 画 高	69.137 m	
切 土 面 積				盛 土 面 積			
土 砂		m³	m³	上部路床		m³	m³
軟 岩	2.6	m³	m³	下部路床		m³	m³
土砂(表土)	1.9	m³	m³	路 体		m³	m³
計	4.5	m³	m³			m³	m³
の り 面 工							
種散布工	左	m	種吹付工 A	左	m	植生基材吹付工	左 m
	右	m		右	m		右 m
コンクリート吹付工	左	m	防草シート工	左	m		左 m
	右	m		右	m		右 m

KP. 269. 623
STA. 505+60. 000
GH=68.96
PH=69.137

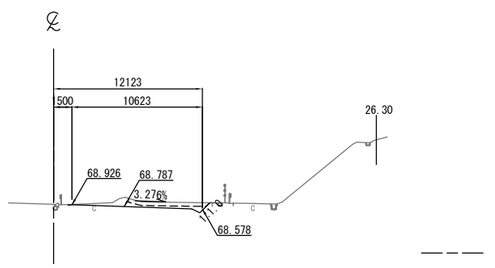

DL=65.0

常 磐 自 動 車 道 相 馬 工 事			
図面の種類	本線４車線化（相馬IC～新地IC） 横断図 (52)		
縮 尺	1:500	図面番号	／
設計会社名	株式会社 横浜コンサルティングセンター		
施工会社名			
事務所名	東日本高速道路株式会社 東北支社 い わ き 工 事 事 務 所		

横 断 図 (53)

S=1:500

STA. 507+00. 000							
地 盤 高	70.58 m		土工施工高	70.421 m	計 画 高	70.771 m	
切 土 面 積				盛 土 面 積			
土 砂	21.4	m²	m²	上部路床		m²	m²
軟 岩	66.0	m²	m²	下部路床		m²	m²
土砂(表土)	6.8	m²	m²	路 体		m²	m²
計	94.2	m²	m²			m²	m²
の り 面 工							
種散布工	左	m	種吹付工 A	左 m	植生基材吹付工	左	m
	右	m		右 5.2 m		右	7.9 m
ｺﾝｸﾘｰﾄ吹付工	左	m	防草シート工	左 m		左	m
	右	2.0 m		右 m		右	m

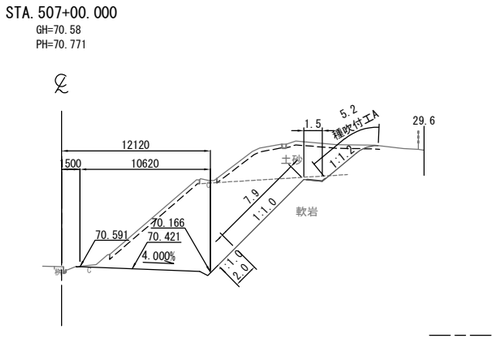

STA. 507+20. 000							
地 盤 高	70.79 m		土工施工高	70.654 m	計 画 高	71.004 m	
切 土 面 積				盛 土 面 積			
土 砂		m²	m²	上部路床		m²	m²
軟 岩	133.3	m²	m²	下部路床		m²	m²
土砂(表土)	8.9	m²	m²	路 体		m²	m²
計	142.2	m²	m²			m²	m²
の り 面 工							
種散布工	左	m	種吹付工 A	左 m	植生基材吹付工	左	m
	右	m		右 m		右	21.1 m
ｺﾝｸﾘｰﾄ吹付工	左	m	防草シート工	左 m		左	m
	右	2.0 m		右 m		右	m

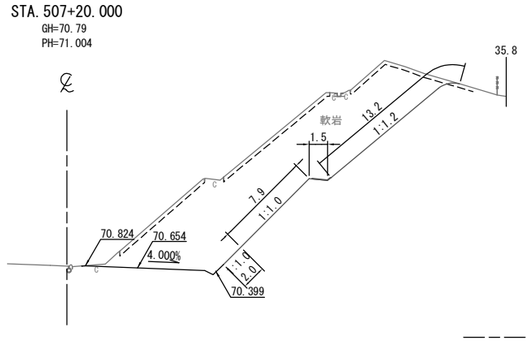

STA. 506+80. 000							
地 盤 高	70.33 m		土工施工高	70.187 m	計 画 高	70.537 m	
切 土 面 積				盛 土 面 積			
土 砂		m²	m²	上部路床		m²	m²
軟 岩	30.9	m²	m²	下部路床		m²	m²
土砂(表土)	5.0	m²	m²	路 体		m²	m²
計	35.9	m²	m²			m²	m²
の り 面 工							
種散布工	左	m	種吹付工 A	左 m	植生基材吹付工	左	m
	右	m		右 m		右	8.7 m
ｺﾝｸﾘｰﾄ吹付工	左	m	防草シート工	左 m		左	m
	右	2.0 m		右 m		右	m

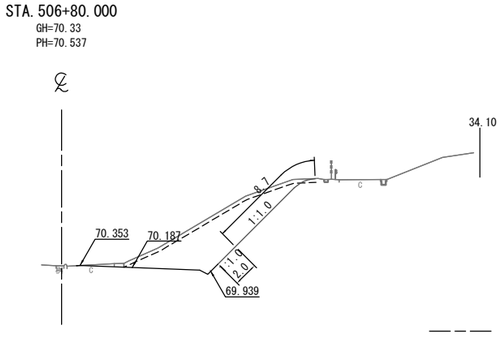

KE 4-1 (STA. 507+00. 442)							
地 盤 高	70.58 m		土工施工高	70.426 m	計 画 高	70.776 m	
切 土 面 積				盛 土 面 積			
土 砂		m²	m²	上部路床		m²	m²
軟 岩	89.5	m²	m²	下部路床		m²	m²
土砂(表土)	6.8	m²	m²	路 体		m²	m²
計	96.3	m²	m²			m²	m²
の り 面 工							
種散布工	左	m	種吹付工 A	左 m	植生基材吹付工	左	m
	右	m		右 m		右	13.3 m
ｺﾝｸﾘｰﾄ吹付工	左	m	防草シート工	左 m		左	m
	右	2.0 m		右 m		右	m

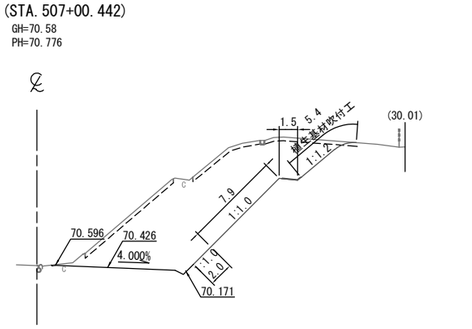

STA. 506+60. 000							
地 盤 高	70.11 m		土工施工高	69.954 m	計 画 高	70.304 m	
切 土 面 積				盛 土 面 積			
土 砂		m²	m²	上部路床		m²	m²
軟 岩	47.1	m²	m²	下部路床		m²	m²
土砂(表土)	4.6	m²	m²	路 体		m²	m²
計	51.7	m²	m²			m²	m²
の り 面 工							
種散布工	左	m	種吹付工 A	左 m	植生基材吹付工	左	m
	右	m		右 m		右	5.6 m
ｺﾝｸﾘｰﾄ吹付工	左	m	防草シート工	左 m		左	m
	右	2.0 m		右 m		右	m

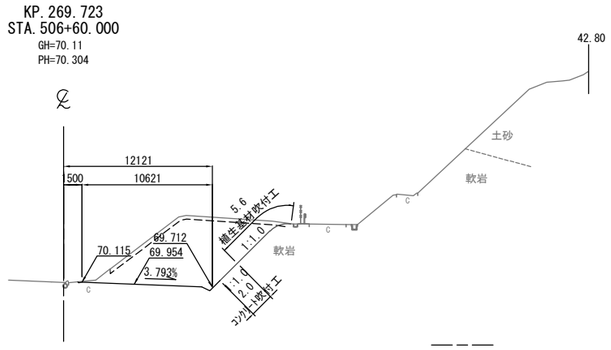

27.3

常 磐 自 動 車 道 相 馬 工 事			
図面の種類	本線４車線化（相馬IC～新地IC） 横断図 (53)		
縮 尺	1:500	図面番号	／
設計会社名	株式会社 横浜コンサルティングセンター		
施工会社名			
事務所名	東日本高速道路株式会社 東北支社 い わ き 工 事 事 務 所		

横 断 図 (54)

S=1:500

STA. 507+80. 000							
地 盤 高	71.50 m		土工施工高	71.355 m		計 画 高	71.705 m
切 土 面 積				盛 土 面 積			
土 砂		m³	m³	上部路床		m³	m³
軟 岩	134.5	m³	m³	下部路床		m³	m³
土砂(表土)	9.0	m³	m³	路 体		m³	m³
計	143.5	m³	m³			m³	m³
の り 面 工							
種散布工	左	m	種吹付工 A	左	m	植生基材吹付工	左 m
	右	m		右	m		右 19.5 m
ｺﾝｸﾘｰﾄ吹付工	左	m	防草シート工	左	m		左 m
	右	2.0 m		右	m		右 m

STA. 507+80. 000
GH=71.50
PH=71.705

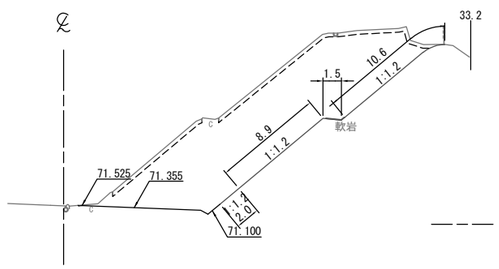

DL=70.0

STA. 508+20. 000							
地 盤 高	71.93 m		土工施工高	71.822 m		計 画 高	72.172 m
切 土 面 積				盛 土 面 積			
土 砂	18.5	m³	m³	上部路床	3.0	m³	m³
軟 岩		m³	m³	下部路床		m³	m³
土砂(表土)	4.0	m³	m³	路 体		m³	m³
計	22.5	m³	m³			m³	m³
の り 面 工							
種散布工	左	m	種吹付工 A	左	m	植生基材吹付工	左 m
	右	m		右	3.8 m		右 m
ｺﾝｸﾘｰﾄ吹付工	左	m	防草シート工	左	m		左 m
	右	2.0 m		右	m		右 m

STA. 508+20. 000
GH=71.93
PH=72.172

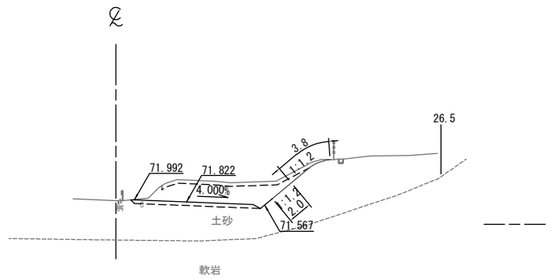

DL=70.0

STA. 507+60. 000							
地 盤 高	71.25 m		土工施工高	71.121 m		計 画 高	71.471 m
切 土 面 積				盛 土 面 積			
土 砂		m³	m³	上部路床		m³	m³
軟 岩	128.5	m³	m³	下部路床		m³	m³
土砂(表土)	8.7	m³	m³	路 体		m³	m³
計	137.2	m³	m³			m³	m³
の り 面 工							
種散布工	左	m	種吹付工 A	左	m	植生基材吹付工	左 m
	右	m		右	m		右 19.8 m
ｺﾝｸﾘｰﾄ吹付工	左	m	防草シート工	左	m		左 m
	右	2.0 m		右	m		右 m

STA. 507+60. 000
GH=71.25
PH=71.471

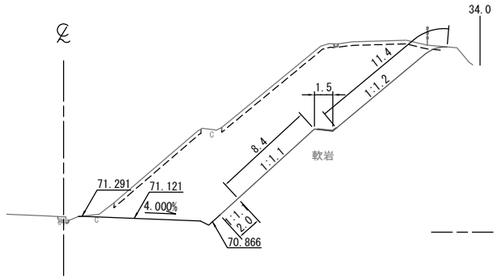

DL=70.0

STA. 508+00. 000							
地 盤 高	71.74 m		土工施工高	71.588 m		計 画 高	71.938 m
切 土 面 積				盛 土 面 積			
土 砂	87.9	m³	m³	上部路床	3.0	m³	m³
軟 岩		m³	m³	下部路床		m³	m³
土砂(表土)	6.8	m³	m³	路 体		m³	m³
計	94.7	m³	m³			m³	m³
の り 面 工							
種散布工	左	m	種吹付工 A	左	m	植生基材吹付工	左 m
	右	m		右	13.0 m		右 m
ｺﾝｸﾘｰﾄ吹付工	左	m	防草シート工	左	m		左 m
	右	2.0 m		右	m		右 m

STA. 508+00. 000
GH=71.74
PH=71.938

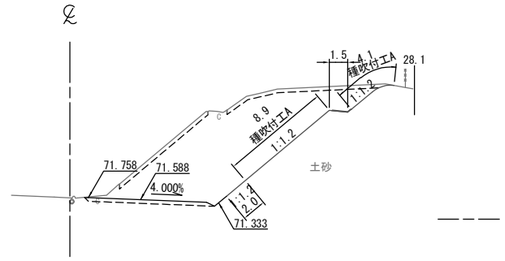

DL=70.0

STA. 507+40. 000							
地 盤 高	71.03 m		土工施工高	70.888 m		計 画 高	71.238 m
切 土 面 積				盛 土 面 積			
土 砂		m³	m³	上部路床		m³	m³
軟 岩	109.9	m³	m³	下部路床		m³	m³
土砂(表土)	7.8	m³	m³	路 体		m³	m³
計	117.7	m³	m³			m³	m³
の り 面 工							
種散布工	左	m	種吹付工 A	左	m	植生基材吹付工	左 m
	右	m		右	m		右 15.1 m
ｺﾝｸﾘｰﾄ吹付工	左	m	防草シート工	左	m		左 m
	右	2.0 m		右	m		右 m

KP. 269. 803
STA. 507+40. 000
GH=71.03
PH=71.238

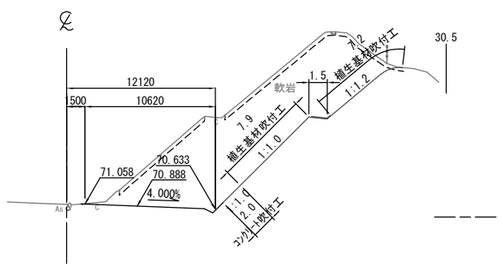

DL=70.0

常 磐 自 動 車 道 相 馬 工 事	
図面の種類	本線４車線化 (相馬IC～新地IC) 横断図 (54)
縮 尺	1:500 図面番号 ／
設計会社名	株式会社 横浜コンサルティングセンター
施工会社名	
事務所名	東日本高速道路株式会社 東北支社 い わ き 工 事 事 務 所

横 断 図 (55)

S=1:500

STA. 508+80. 000
GH=72.66
PH=72.872

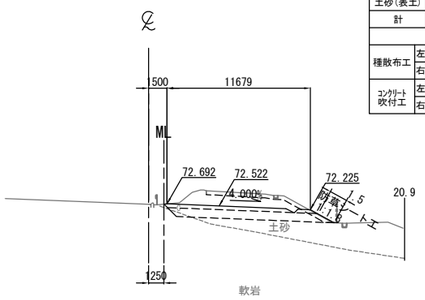

DL=65.0

STA. 508+80. 000							
地 盤 高	72.66 m		土工施工高	72.522 m	計 画 高	72.872 m	
切 土 面 積				盛 土 面 積			
土 砂	19.0 m²		m²	上部路床	3.5 m²		m²
軟 岩	0.3 m²		m²	下部路床	8.8 m²		m²
土砂(表土)	3.1 m²		m²	路 体		m²	m²
計	22.4 m²		m²			m²	m²
の り 面 工							
種散布工	左	m	種吹付工 A	左	m	植生基材 吹付工	左 m
	右	m		右	m		右 m
コンクリート 吹付工	左	m	防草 シート工	左	m		左 m
	右	m		右	1.5 m		右 m

STA. 508+60. 000
GH=72.43
PH=72.639

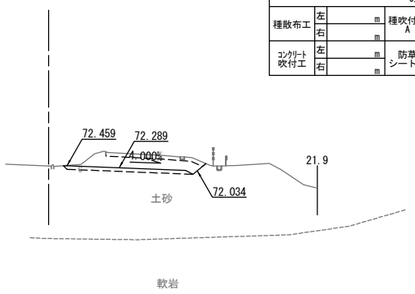

DL=65.0

STA. 508+60. 000							
地 盤 高	72.43 m		土工施工高	72.289 m	計 画 高	72.639 m	
切 土 面 積				盛 土 面 積			
土 砂	11.4 m²		m²	上部路床	3.0 m²		m²
軟 岩		m²	m²	下部路床		m²	m²
土砂(表土)	2.4 m²		m²	路 体		m²	m²
計	13.8 m²		m²			m²	m²
の り 面 工							
種散布工	左	m	種吹付工 A	左	m	植生基材 吹付工	左 m
	右	m		右	m		右 m
コンクリート 吹付工	左	m	防草 シート工	左	m		左 m
	右	m		右	m		右 m

KP. 269. 903
STA. 508+40. 000
GH=72.18
PH=72.405

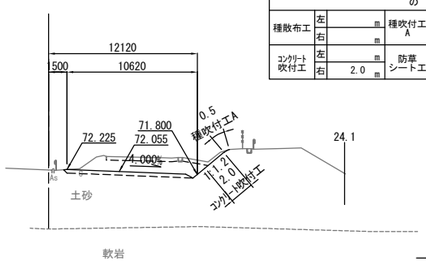

DL=65.0

STA. 508+40. 000							
地 盤 高	72.18 m		土工施工高	72.055 m	計 画 高	72.405 m	
切 土 面 積				盛 土 面 積			
土 砂	12.4 m²		m²	上部路床	3.0 m²		m²
軟 岩		m²	m²	下部路床		m²	m²
土砂(表土)	2.7 m²		m²	路 体		m²	m²
計	15.1 m²		m²			m²	m²
の り 面 工							
種散布工	左	m	種吹付工 A	左	m	植生基材 吹付工	左 m
	右	m		右	0.5 m		右 m
コンクリート 吹付工	左	m	防草 シート工	左	m		左 m
	右	2.0 m		右	m		右 m

STA. 509+20. 000
GH=73.12
PH=73.339

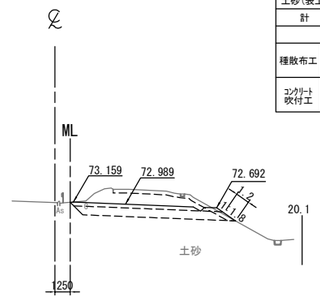

DL=65.0

STA. 509+20. 000							
地 盤 高	73.12 m		土工施工高	72.989 m	計 画 高	73.339 m	
切 土 面 積				盛 土 面 積			
土 砂	19.1 m²		m²	上部路床	3.5 m²		m²
軟 岩		m²	m²	下部路床	8.6 m²		m²
土砂(表土)	3.0 m²		m²	路 体		m²	m²
計	22.1 m²		m²			m²	m²
の り 面 工							
種散布工	左	m	種吹付工 A	左	m	植生基材 吹付工	左 m
	右	1.2 m		右	m		右 m
コンクリート 吹付工	左	m	防草 シート工	左	m		左 m
	右	m		右	m		右 m

STA. 509+00. 000
GH=72.93
PH=73.105

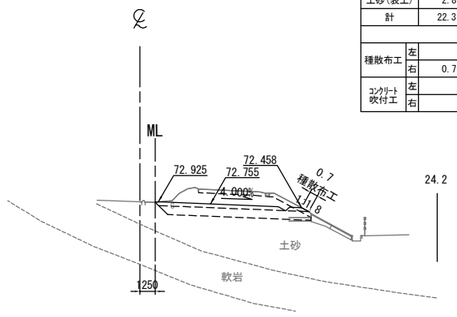

DL=65.0

STA. 509+00. 000							
地 盤 高	72.93 m		土工施工高	72.755 m	計 画 高	73.105 m	
切 土 面 積				盛 土 面 積			
土 砂	19.5 m²		m²	上部路床	3.5 m²		m²
軟 岩		m²	m²	下部路床	8.4 m²		m²
土砂(表土)	2.8 m²		m²	路 体		m²	m²
計	22.3 m²		m²			m²	m²
の り 面 工							
種散布工	左	m	種吹付工 A	左	m	植生基材 吹付工	左 m
	右	0.7 m		右	m		右 m
コンクリート 吹付工	左	m	防草 シート工	左	m		左 m
	右	m		右	m		右 m

常 磐 自 動 車 道 相 馬 工 事	
図面の種類	本線４車線化（相馬IC～新地IC） 横断図 (55)
縮 尺	1:500 図面番号 ／
設計会社名	株式会社 横浜コンサルティングセンター
施工会社名	
事務所名	東日本高速道路株式会社 東北支社 い わ き 工 事 事 務 所

横 断 図 (56)

S=1:500

STA. 509+80. 000
GH=73. 79
PH=74. 064

STA. 509+80. 000						
地 盤 高	73. 79 m	土工施工高	73. 714 m	計 画 高	74. 064 m	
切 土 面 積				盛 土 面 積		
土 砂	0. 1 m²		m²	上部路床	3. 5 m²	m²
軟 岩	m²		m²	下部路床	8. 8 m²	m²
土砂(表土)	4. 0 m²		m²	路 体	1. 0 m²	m²
計	4. 1 m²		m²		m²	m²
の り 面 工						
種散布工	左 m	種吹付工 A	左 m	植生基材吹付工	左 m	左 m
	右 1. 3 m		右 m		右 m	右 m
コンクリート吹付工	左 m	防草シート工	左 m		左 m	左 m
	右 m		右 m		右 m	右 m

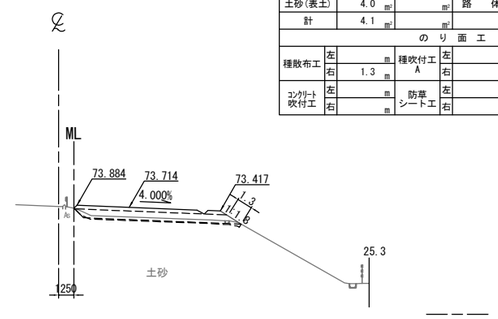

STA. 510+20. 000
GH=74. 31
PH=74. 604

STA. 510+20. 000						
地 盤 高	74. 31 m	土工施工高	74. 254 m	計 画 高	74. 604 m	
切 土 面 積				盛 土 面 積		
土 砂	0. 1 m²		m²	上部路床	3. 5 m²	m²
軟 岩	m²		m²	下部路床	9. 0 m²	m²
土砂(表土)	4. 1 m²		m²	路 体	1. 2 m²	m²
計	4. 2 m²		m²		m²	m²
の り 面 工						
種散布工	左 m	種吹付工 A	左 m	植生基材吹付工	左 m	左 m
	右 1. 6 m		右 m		右 m	右 m
コンクリート吹付工	左 m	防草シート工	左 m		左 m	左 m
	右 m		右 m		右 m	右 m

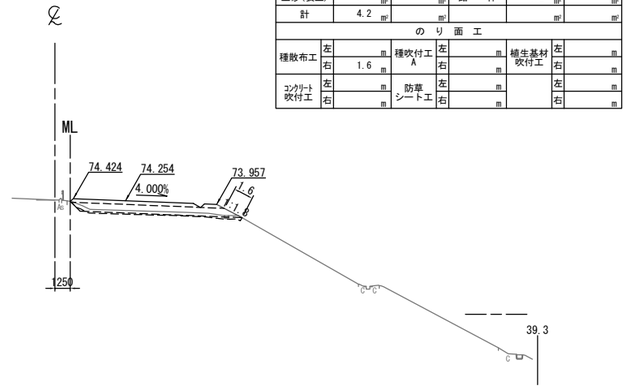

STA. 509+60. 000
GH=73. 63
PH=73. 812

STA. 509+60. 000						
地 盤 高	73. 63 m	土工施工高	73. 462 m	計 画 高	73. 812 m	
切 土 面 積				盛 土 面 積		
土 砂	1. 7 m²		m²	上部路床	3. 5 m²	m²
軟 岩	m²		m²	下部路床	8. 8 m²	m²
土砂(表土)	3. 8 m²		m²	路 体	m²	m²
計	5. 5 m²		m²		m²	m²
の り 面 工						
種散布工	左 m	種吹付工 A	左 m	植生基材吹付工	左 m	左 m
	右 1. 3 m		右 m		右 m	右 m
コンクリート吹付工	左 m	防草シート工	左 m		左 m	左 m
	右 m		右 m		右 m	右 m

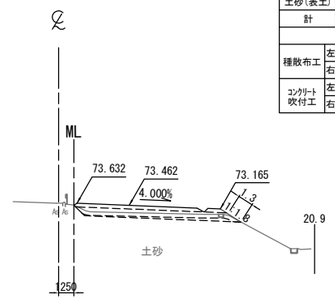

STA. 510+00. 000
GH=74. 07
PH=74. 328

STA. 510+00. 000						
地 盤 高	74. 07 m	土工施工高	73. 978 m	計 画 高	74. 328 m	
切 土 面 積				盛 土 面 積		
土 砂	0. 1 m²		m²	上部路床	3. 5 m²	m²
軟 岩	m²		m²	下部路床	8. 9 m²	m²
土砂(表土)	4. 0 m²		m²	路 体	0. 7 m²	m²
計	4. 1 m²		m²		m²	m²
の り 面 工						
種散布工	左 m	種吹付工 A	左 m	植生基材吹付工	左 m	左 m
	右 1. 5 m		右 m		右 m	右 m
コンクリート吹付工	左 m	防草シート工	左 m		左 m	左 m
	右 m		右 m		右 m	右 m

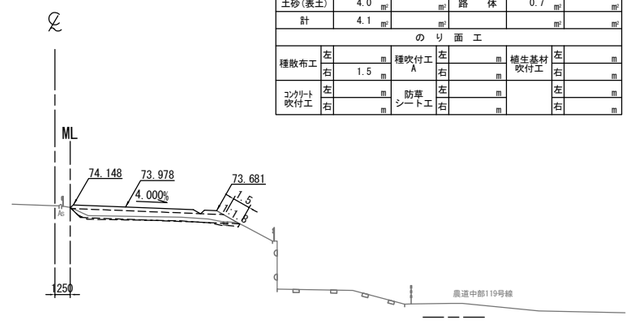

KP. 270. 003
STA. 509+40. 000
GH=73. 37
PH=73. 572

STA. 509+40. 000						
地 盤 高	73. 37 m	土工施工高	73. 222 m	計 画 高	73. 572 m	
切 土 面 積				盛 土 面 積		
土 砂	18. 7 m²		m²	上部路床	3. 5 m²	m²
軟 岩	m²		m²	下部路床	8. 7 m²	m²
土砂(表土)	3. 0 m²		m²	路 体	m²	m²
計	21. 7 m²		m²		m²	m²
の り 面 工						
種散布工	左 m	種吹付工 A	左 m	植生基材吹付工	左 m	左 m
	右 1. 3 m		右 m		右 m	右 m
コンクリート吹付工	左 m	防草シート工	左 m		左 m	左 m
	右 m		右 m		右 m	右 m

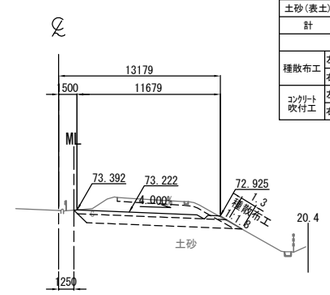

常 磐 自 動 車 道 相 馬 工 事			
図面の種類	本線４車線化（相馬IC～新地IC） 横断図 (56)		
縮 尺	1:500	図面番号	／
設計会社名	株式会社 横浜コンサルティングセンター		
施工会社名			
事務所名	東日本高速道路株式会社 東北支社 い わ き 工 事 事 務 所		

横 断 図 (57)

S=1:500

STA. 510+80.000
GH=75.21
PH=75.506

STA. 510+80.000							
地 盤 高	75.21 m		土工施工高	75.156 m		計 画 高	75.506 m
切 土 面 積				盛 土 面 積			
土 砂	0.1	m²	m²	上部路床	3.5	m²	m²
軟 岩		m²	m²	下部路床	9.0	m²	m²
土砂(表土)	3.8	m²	m²	路 体	1.1	m²	m²
計	3.9	m²	m²			m²	m²
の り 面 工							
種散布工	左	m	種吹付工 A	左	m	植生基材吹付工	左 m
	右	1.5 m		右	m		右 m
コンクリート吹付工	左	m	防草シート工	左	m		左 m
	右	m		右	m		右 m

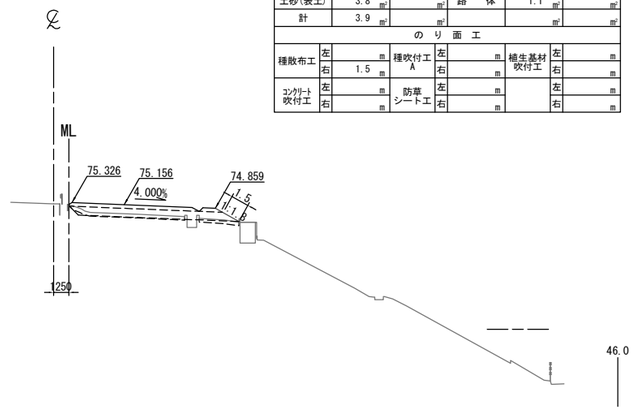

STA. 510+60.000
GH=74.95
PH=75.193

STA. 510+60.000							
地 盤 高	74.95 m		土工施工高	74.843 m		計 画 高	75.193 m
切 土 面 積				盛 土 面 積			
土 砂	0.4	m²	m²	上部路床	3.5	m²	m²
軟 岩		m²	m²	下部路床	8.9	m²	m²
土砂(表土)	3.6	m²	m²	路 体	0.7	m²	m²
計	4.0	m²	m²			m²	m²
の り 面 工							
種散布工	左	m	種吹付工 A	左	m	植生基材吹付工	左 m
	右	1.5 m		右	m		右 m
コンクリート吹付工	左	m	防草シート工	左	m		左 m
	右	m		右	m		右 m

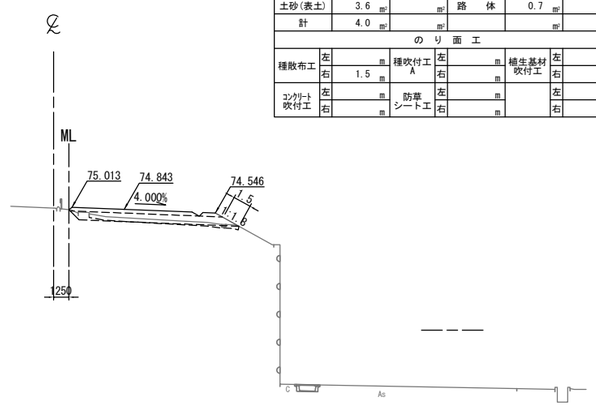

KP.270.103
STA. 510+40.000
GH=74.64
PH=74.892

STA. 510+40.000							
地 盤 高	74.64 m		土工施工高	74.542 m		計 画 高	74.892 m
切 土 面 積				盛 土 面 積			
土 砂	0.1	m²	m²	上部路床	3.5	m²	m²
軟 岩		m²	m²	下部路床	8.9	m²	m²
土砂(表土)	4.1	m²	m²	路 体	0.7	m²	m²
計	4.2	m²	m²			m²	m²
の り 面 工							
種散布工	左	m	種吹付工 A	左	m	植生基材吹付工	左 m
	右	1.5 m		右	m		右 m
コンクリート吹付工	左	m	防草シート工	左	m		左 m
	右	m		右	m		右 m

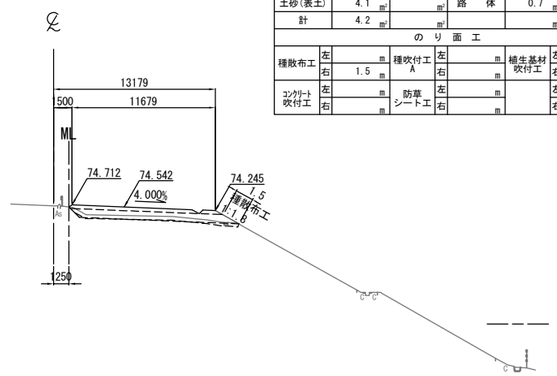

STA. 511+20.000
GH=75.87
PH=76.168

STA. 511+20.000							
地 盤 高	75.87 m		土工施工高	75.818 m		計 画 高	76.168 m
切 土 面 積				盛 土 面 積			
土 砂		m²	m²	上部路床	3.5	m²	m²
軟 岩		m²	m²	下部路床	8.8	m²	m²
土砂(表土)	4.7	m²	m²	路 体	16.1	m²	m²
計	4.7	m²	m²			m²	m²
の り 面 工							
種散布工	左	m	種吹付工 A	左	m	植生基材吹付工	左 m
	右	4.8 m		右	m		右 m
コンクリート吹付工	左	m	防草シート工	左	m		左 m
	右	m		右	m		右 m

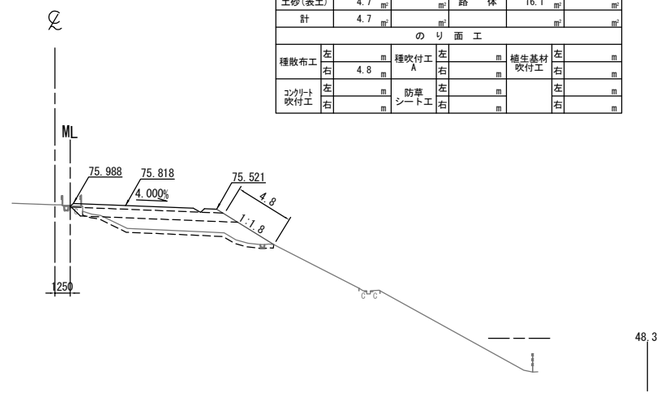

STA. 511+00.000
GH=75.55
PH=75.831

STA. 511+00.000							
地 盤 高	75.55 m		土工施工高	75.481 m		計 画 高	75.831 m
切 土 面 積				盛 土 面 積			
土 砂		m²	m²	上部路床	3.5	m²	m²
軟 岩		m²	m²	下部路床	8.9	m²	m²
土砂(表土)	5.4	m²	m²	路 体	14.1	m²	m²
計	5.4	m²	m²			m²	m²
の り 面 工							
種散布工	左	m	種吹付工 A	左	m	植生基材吹付工	左 m
	右	6.2 m		右	m		右 m
コンクリート吹付工	左	m	防草シート工	左	m		左 m
	右	m		右	m		右 m

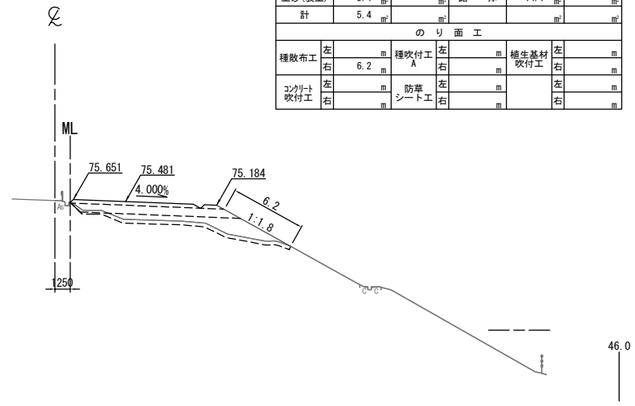

常 磐 自 動 車 道 相 馬 工 事			
図面の種類	本線４車線化（相馬IC～新地IC） 横断図 (57)		
縮 尺	1:500	図面番号	／
設計会社名	株式会社 横浜コンサルティングセンター		
施工会社名			
事務所名	東日本高速道路株式会社 東北支社 い わ き 工 事 事 務 所		

横 断 図 (58)

S=1:500

STA. 511+80.000
GH=76.98
PH=77.253

STA. 511+80.000							
地盤高	76.98 m		土工施工高	76.903 m	計画高	77.253 m	
切土面積				盛土面積			
土砂		m²		m²	上部路床	3.5 m²	m²
軟岩		m²		m²	下部路床	8.8 m²	m²
土砂(表土)	4.8 m²			m²	路体	11.6 m²	m²
計	4.8 m²			m²		m²	m²
のり面工							
種散布工	左	m	種吹付工 A	左 m	植生基材吹付工	左	m
	右	3.9 m		右 m		右	m
コンクリート吹付工	左	m	防草シート工	左 m		左	m
	右	m		右 m		右	m

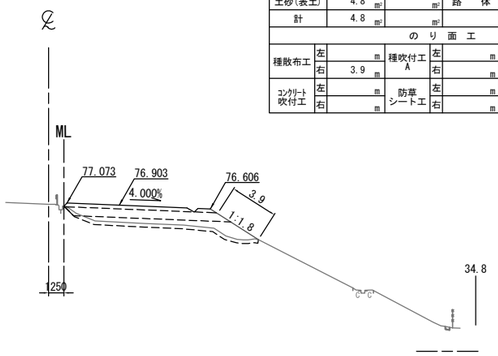

STA. 512+20.000
GH=77.77
PH=78.038

STA. 512+20.000							
地盤高	77.77 m		土工施工高	77.688 m	計画高	78.038 m	
切土面積				盛土面積			
土砂	0.3 m²			m²	上部路床	3.5 m²	m²
軟岩		m²		m²	下部路床	7.8 m²	m²
土砂(表土)	3.6 m²			m²	路体	0.7 m²	m²
計	3.9 m²			m²		m²	m²
のり面工							
種散布工	左	m	種吹付工 A	左 m	植生基材吹付工	左	m
	右	m		右 m		右	m
コンクリート吹付工	左	m	防草シート工	左 m		左	m
	右	m		右 m		右	m

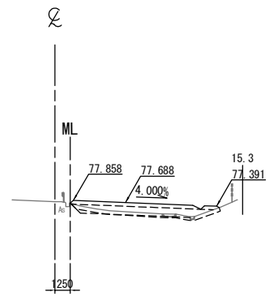

STA. 511+60.000
GH=76.60
PH=76.879

STA. 511+60.000							
地盤高	76.60 m		土工施工高	76.529 m	計画高	76.879 m	
切土面積				盛土面積			
土砂		m²		m²	上部路床	3.5 m²	m²
軟岩		m²		m²	下部路床	8.8 m²	m²
土砂(表土)	4.9 m²			m²	路体	12.7 m²	m²
計	4.9 m²			m²		m²	m²
のり面工							
種散布工	左	m	種吹付工 A	左 m	植生基材吹付工	左	m
	右	4.5 m		右 m		右	m
コンクリート吹付工	左	m	防草シート工	左 m		左	m
	右	m		右 m		右	m

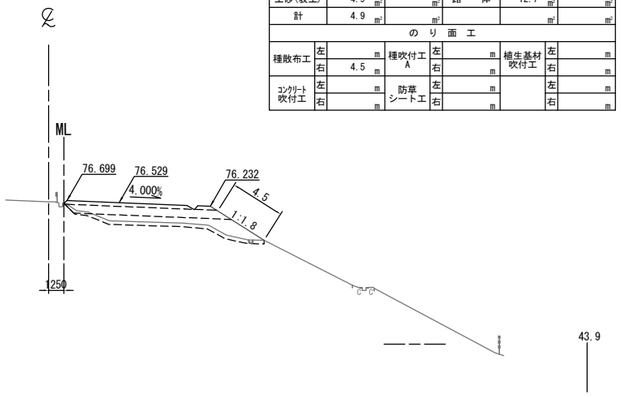

STA. 512+00.000
GH=77.35
PH=77.640

STA. 512+00.000							
地盤高	77.35 m		土工施工高	77.290 m	計画高	77.640 m	
切土面積				盛土面積			
土砂		m²		m²	上部路床	3.5 m²	m²
軟岩		m²		m²	下部路床	9.0 m²	m²
土砂(表土)	4.5 m²			m²	路体	5.4 m²	m²
計	4.5 m²			m²		m²	m²
のり面工							
種散布工	左	m	種吹付工 A	左 m	植生基材吹付工	左	m
	右	3.1 m		右 m		右	m
コンクリート吹付工	左	m	防草シート工	左 m		左	m
	右	m		右 m		右	m

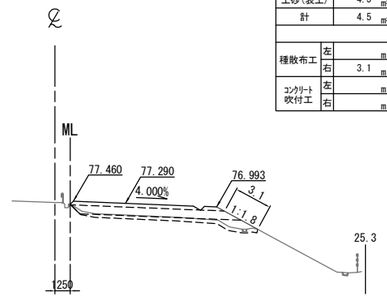

KP.270.203
STA.511+40.000
GH=76.20
PH=76.518

STA. 511+40.000							
地盤高	76.20 m		土工施工高	76.168 m	計画高	76.518 m	
切土面積				盛土面積			
土砂	0.1 m²			m²	上部路床	3.5 m²	m²
軟岩		m²		m²	下部路床	8.9 m²	m²
土砂(表土)	4.9 m²			m²	路体	14.8 m²	m²
計	5.0 m²			m²		m²	m²
のり面工							
種散布工	左	m	種吹付工 A	左 m	植生基材吹付工	左	m
	右	4.6 m		右 m		右	m
コンクリート吹付工	左	m	防草シート工	左 m		左	m
	右	m		右 m		右	m

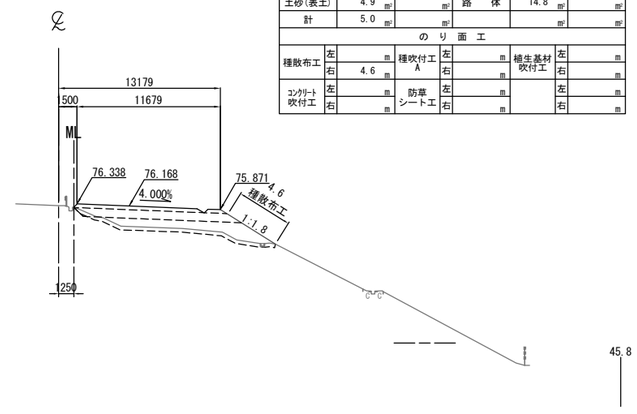

常磐自動車道 相馬工事	
図面の種類	本線４車線化（相馬IC～新地IC） 横断図 (58)
縮尺	1:500 図面番号 ／
設計会社名	株式会社 横浜コンサルティングセンター
施工会社名	
事務所名	東日本高速道路株式会社 東北支社 いわき工事事務所

横 断 図 (59)

S=1:500

STA. 512+80.000						
地 盤 高	79.11 m		土工施工高	78.956 m	計 画 高	79.306 m
切 土 面 積				盛 土 面 積		
土 砂	94.5 m³		m³	上部路床	2.9 m³	m³
軟 岩	m³		m³	下部路床	m³	m³
土砂(表土)	7.0 m³		m³	路 体	m³	m³
計	101.5 m³		m³		m³	m³
の り 面 工						
種散布工	左	m	種吹付工 A	左 m	植生基材吹付工	左 m
	右	m		右 10.4 m		右 m
ｺﾝｸﾘｰﾄ吹付工	左	m	防草シート工	左 m		左 m
	右	2.0 m		右 m		右 m

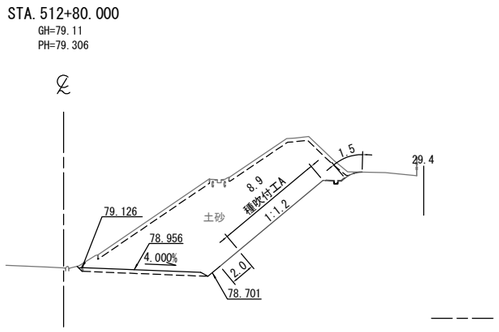

STA. 512+60.000						
地 盤 高	78.68 m		土工施工高	78.521 m	計 画 高	78.871 m
切 土 面 積				盛 土 面 積		
土 砂	26.7 m³		m³	上部路床	m³	m³
軟 岩	87.7 m³		m³	下部路床	m³	m³
土砂(表土)	8.3 m³		m³	路 体	m³	m³
計	122.7 m³		m³		m³	m³
の り 面 工						
種散布工	左	m	種吹付工 A	左 m	植生基材吹付工	左 m
	右	m		右 m		右 16.2 m
ｺﾝｸﾘｰﾄ吹付工	左	m	防草シート工	左 m		左 m
	右	2.0 m		右 m		右 m

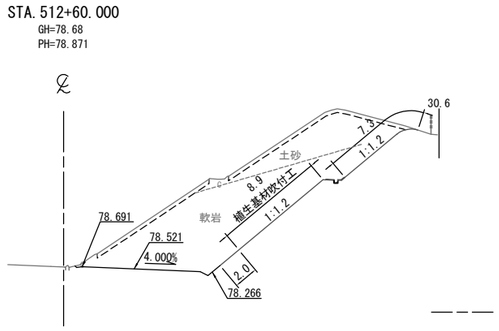

STA. 512+40.000						
地 盤 高	78.24 m		土工施工高	78.099 m	計 画 高	78.449 m
切 土 面 積				盛 土 面 積		
土 砂	70.8 m³		m³	上部路床	2.9 m³	m³
軟 岩	m³		m³	下部路床	m³	m³
土砂(表土)	7.6 m³		m³	路 体	m³	m³
計	78.4 m³		m³		m³	m³
の り 面 工						
種散布工	左	m	種吹付工 A	左 m	植生基材吹付工	左 m
	右	m		右 13.7 m		右 m
ｺﾝｸﾘｰﾄ吹付工	左	m	防草シート工	左 m		左 m
	右	2.0 m		右 m		右 m

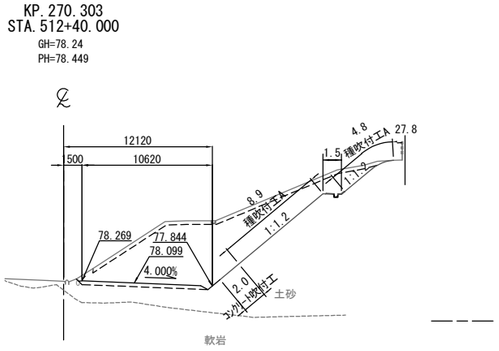

STA. 513+20.000						
地 盤 高	80.00 m		土工施工高	79.863 m	計 画 高	80.213 m
切 土 面 積				盛 土 面 積		
土 砂	9.7 m³		m³	上部路床	2.9 m³	m³
軟 岩	m³		m³	下部路床	m³	m³
土砂(表土)	3.3 m³		m³	路 体	m³	m³
計	13.0 m³		m³		m³	m³
の り 面 工						
種散布工	左	m	種吹付工 A	左 m	植生基材吹付工	左 m
	右	m		右 m		右 m
ｺﾝｸﾘｰﾄ吹付工	左	m	防草シート工	左 m		左 m
	右	1.1 m		右 m		右 m

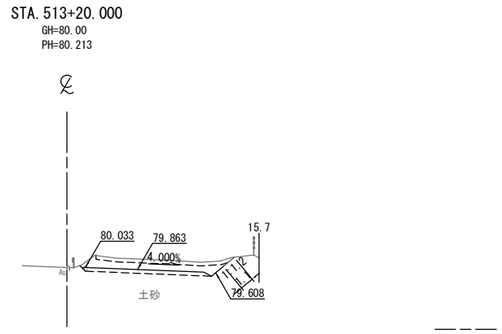

STA. 513+00.000						
地 盤 高	79.55 m		土工施工高	79.404 m	計 画 高	79.754 m
切 土 面 積				盛 土 面 積		
土 砂	36.2 m³		m³	上部路床	2.9 m³	m³
軟 岩	m³		m³	下部路床	m³	m³
土砂(表土)	4.3 m³		m³	路 体	m³	m³
計	40.5 m³		m³		m³	m³
の り 面 工						
種散布工	左	m	種吹付工 A	左 m	植生基材吹付工	左 m
	右	m		右 3.5 m		右 m
ｺﾝｸﾘｰﾄ吹付工	左	m	防草シート工	左 m		左 m
	右	2.0 m		右 m		右 m

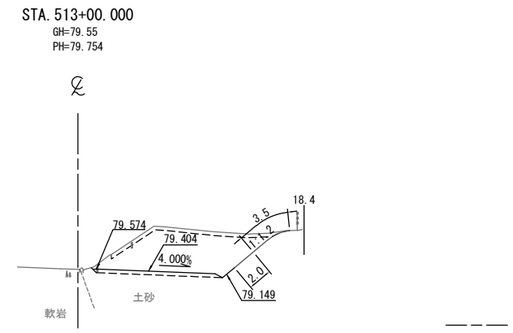

常 磐 自 動 車 道 相 馬 工 事			
図面の種類	本線４車線化（相馬IC～新地IC） 横断図 (59)		
縮 尺	1:500	図面番号	／
設計会社名	株式会社 横浜コンサルティングセンター		
施工会社名			
事務所名	東日本高速道路株式会社 東北支社 い わ き 工 事 事 務 所		

横 断 図 (60)

S=1:500

STA. 513+80. 000
GH=81.44
PH=81.665

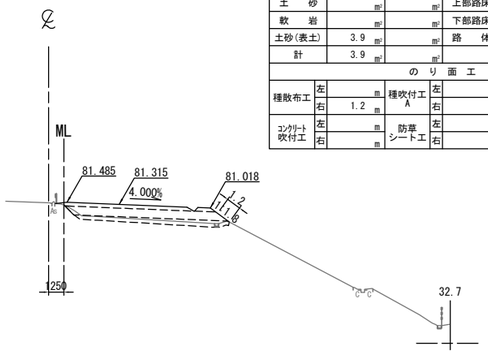

STA. 513+80. 000					
地 盤 高	81.44 m	土工施工高	81.315 m	計 画 高	81.665 m
切 土 面 積			盛 土 面 積		
土 砂	m²	m²	上部路床	3.5 m²	m²
軟 岩	m²	m²	下部路床	8.7 m²	m²
土砂(表土)	3.9 m²	m²	路 体	5.5 m²	m²
計	3.9 m²	m²		m²	m²
の り 面 工					
種散布工 左	m	種吹付工A 左	m	植生基材吹付工 左	m
種散布工 右	1.2 m	種吹付工A 右	m	植生基材吹付工 右	m
コンクリート吹付工 左	m	防草シート工 左	m	左	m
コンクリート吹付工 右	m	防草シート工 右	m	右	m

STA. 514+20. 000
GH=82.43
PH=82.694

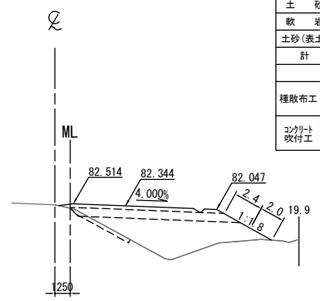

STA. 514+20. 000					
地 盤 高	82.43 m	土工施工高	82.344 m	計 画 高	82.694 m
切 土 面 積			盛 土 面 積		
土 砂	0.1 m²	m²	上部路床	3.5 m²	m²
軟 岩	m²	m²	下部路床	9.0 m²	m²
土砂(表土)	1.6 m²	m²	路 体	27.2 m²	m²
計	1.7 m²	m²		m²	m²
の り 面 工					
種散布工 左	m	種吹付工A 左	m	植生基材吹付工 左	m
種散布工 右	2.4 m	種吹付工A 右	m	植生基材吹付工 右	m
コンクリート吹付工 左	m	防草シート工 左	m	左	m
コンクリート吹付工 右	m	防草シート工 右	2.0 m	右	m

STA. 513+60. 000
GH=80.92
PH=81.169

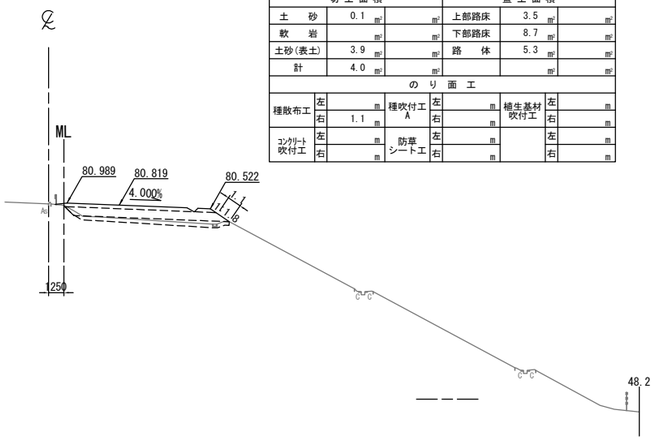

STA. 513+60. 000					
地 盤 高	80.92 m	土工施工高	80.819 m	計 画 高	81.169 m
切 土 面 積			盛 土 面 積		
土 砂	0.1 m²	m²	上部路床	3.5 m²	m²
軟 岩	m²	m²	下部路床	8.7 m²	m²
土砂(表土)	3.9 m²	m²	路 体	5.3 m²	m²
計	4.0 m²	m²		m²	m²
の り 面 工					
種散布工 左	m	種吹付工A 左	m	植生基材吹付工 左	m
種散布工 右	1.1 m	種吹付工A 右	m	植生基材吹付工 右	m
コンクリート吹付工 左	m	防草シート工 左	m	左	m
コンクリート吹付工 右	m	防草シート工 右	m	右	m

STA. 514+00. 000
GH=81.92
PH=82.173

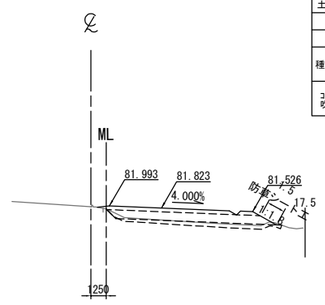

STA. 514+00. 000					
地 盤 高	81.92 m	土工施工高	81.823 m	計 画 高	82.173 m
切 土 面 積			盛 土 面 積		
土 砂	0.1 m²	m²	上部路床	3.5 m²	m²
軟 岩	m²	m²	下部路床	8.9 m²	m²
土砂(表土)	4.3 m²	m²	路 体	4.0 m²	m²
計	4.4 m²	m²		m²	m²
の り 面 工					
種散布工 左	m	種吹付工A 左	m	植生基材吹付工 左	m
種散布工 右	m	種吹付工A 右	m	植生基材吹付工 右	m
コンクリート吹付工 左	m	防草シート工 左	m	左	m
コンクリート吹付工 右	m	防草シート工 右	1.5 m	右	m

KP. 270. 403
STA. 513+40. 000
GH=80.48
PH=80.685

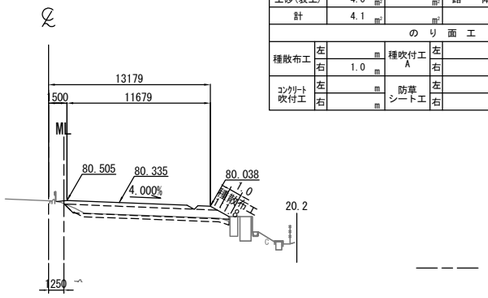

STA. 513+40. 000					
地 盤 高	80.48 m	土工施工高	80.335 m	計 画 高	80.685 m
切 土 面 積			盛 土 面 積		
土 砂	0.1 m²	m²	上部路床	3.5 m²	m²
軟 岩	m²	m²	下部路床	8.9 m²	m²
土砂(表土)	4.0 m²	m²	路 体	3.3 m²	m²
計	4.1 m²	m²		m²	m²
の り 面 工					
種散布工 左	m	種吹付工A 左	m	植生基材吹付工 左	m
種散布工 右	1.0 m	種吹付工A 右	m	植生基材吹付工 右	m
コンクリート吹付工 左	m	防草シート工 左	m	左	m
コンクリート吹付工 右	m	防草シート工 右	m	右	m

常 磐 自 動 車 道 相 馬 工 事			
図面の種類	本線４車線化 (相馬IC～新地IC) 横断図 (60)		
縮 尺	1:500	図面番号	／
設計会社名	株式会社 横浜コンサルティングセンター		
施工会社名			
事務所名	東日本高速道路株式会社 東北支社 い わ き 工 事 事 務 所		

横 断 図 (61)

S=1:500

STA. 514+80.000
GH=64.92
PH=84.329

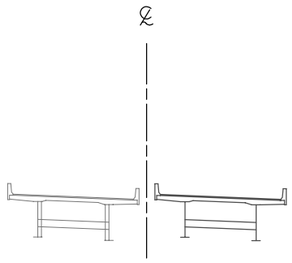

DL=75.0

STA. 515+20.000
GH=62.00
PH=85.480

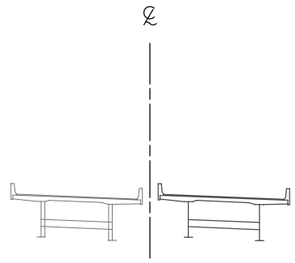

DL=75.0

STA. 514+60.000
GH=67.53
PH=83.772

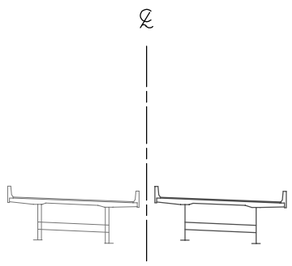

DL=75.0

STA. 515+00.000
GH=63.27
PH=84.898

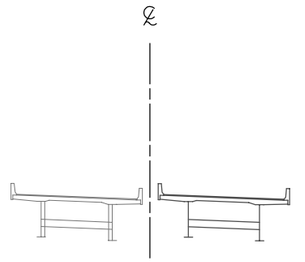

DL=75.0

KP. 270.503
STA. 514+40.000
GH=79.48
PH=83.227

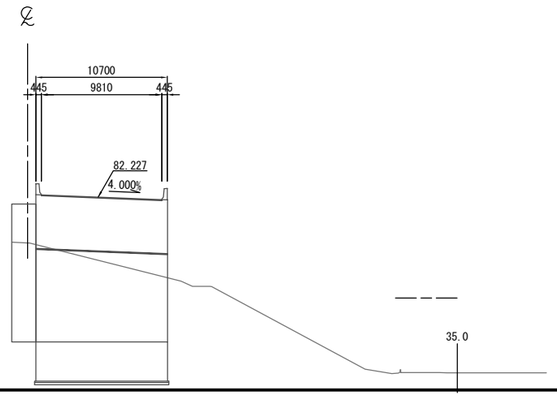

DL=75.0

常 磐 自 動 車 道 相 馬 工 事			
図面の種類	本線４車線化（相馬IC～新地IC） 横断図 (61)		
縮 尺	1:500	図面番号	／
設計会社名	株式会社 横浜コンサルティングセンター		
施工会社名			
事務所名	東日本高速道路株式会社 東北支社 い わ き 工 事 事 務 所		

横 断 図 (62)

S=1:500

STA. 515+80.000
GH=56.27
PH=87.274

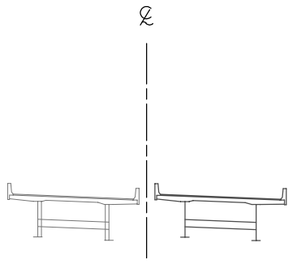

DL=75.0

STA. 516+20.000
GH=53.15
PH=88.474

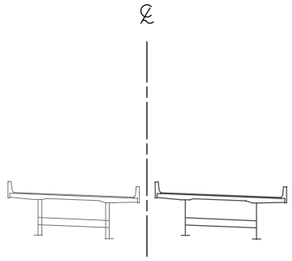

DL=75.0

STA. 515+60.000
GH=58.78
PH=86.674

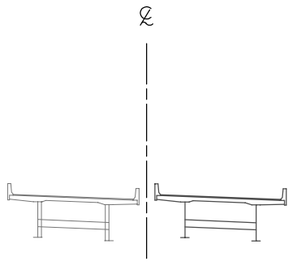

DL=75.0

STA. 516+00.000
GH=51.58
PH=87.874

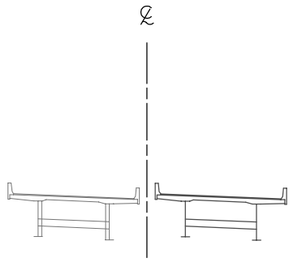

DL=75.0

KP. 270.603
STA. 515+40.000
GH=60.71
PH=86.074

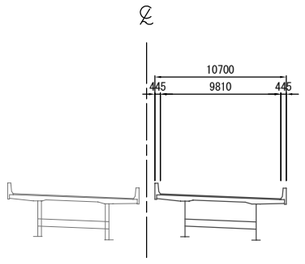

DL=75.0

常 磐 自 動 車 道 相 馬 工 事			
図面の種類	本線４車線化（相馬IC～新地IC） 横断図 (62)		
縮 尺	1:500	図面番号	／
設計会社名	株式会社 横浜コンサルティングセンター		
施工会社名			
事務所名	東日本高速道路株式会社　東北支社 い わ き 工 事 事 務 所		

横 断 図 (63)

S=1:500

STA. 516+80.000
GH=56.40
PH=90.274

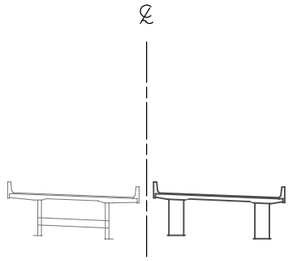

DL=80.0

STA. 517+20.000
GH=63.83
PH=91.474

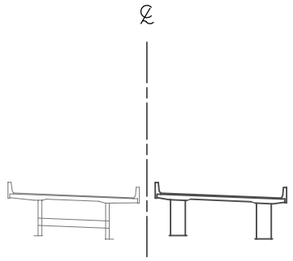

DL=80.0

STA. 516+60.000
GH=55.87
PH=89.674

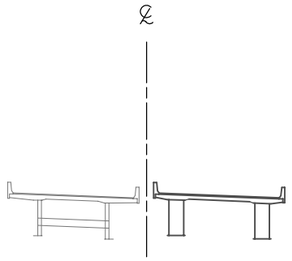

DL=80.0

STA. 517+00.000
GH=59.29
PH=90.874

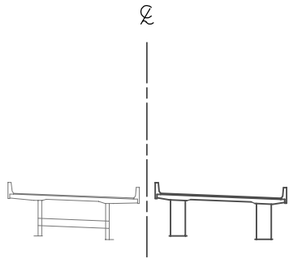

DL=80.0

KP. 270.703
STA. 516+40.000
GH=54.31
PH=89.074

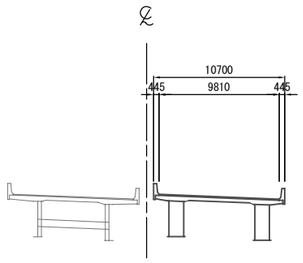

DL=80.0

常 磐 自 動 車 道 相 馬 工 事			
図面の種類	本線４車線化（相馬IC～新地IC） 横断図 (63)		
縮 尺	1:500	図面番号	／
設計会社名	株式会社 横浜コンサルティングセンター		
施工会社名			
事務所名	東日本高速道路株式会社　東北支社 い わ き 工 事 事 務 所		

横 断 図 (64)

S=1:500

STA. 517+80.000
GH=75.96
PH=93.274

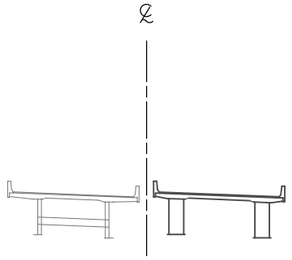

DL=80.0

STA. 518+20.000
GH=77.21
PH=94.474

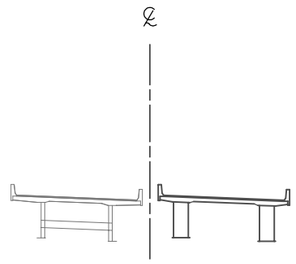

DL=80.0

STA. 517+60.000
GH=75.23
PH=92.674

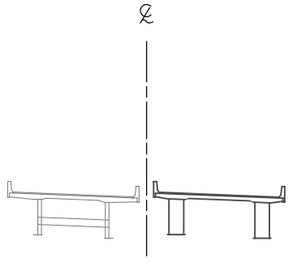

DL=80.0

STA. 518+00.000
GH=76.86
PH=93.874

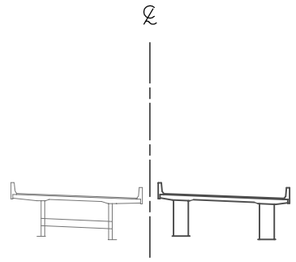

DL=80.0

KP. 270.803
STA. 517+40.000
GH=70.28
PH=92.074

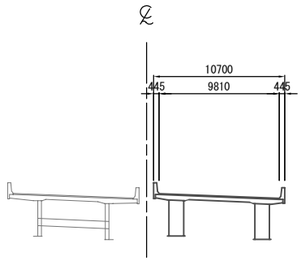

DL=80.0

常 磐 自 動 車 道 相 馬 工 事			
図面の種類	本線４車線化（相馬IC～新地IC） 横断図 (64)		
縮 尺	1:500	図面番号	／
設計会社名	株式会社 横浜コンサルティングセンター		
施工会社名			
事務所名	東日本高速道路株式会社 東北支社 い わ き 工 事 事 務 所		

横 断 図 (65)

S=1:500

STA. 518+80. 000
GH=95.96
PH=96.274

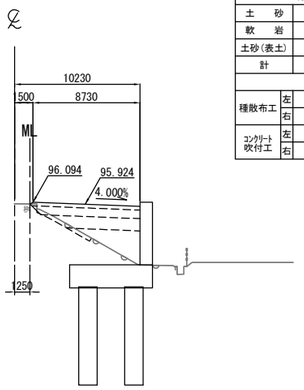

STA. 518+80. 000							
地 盤 高	95.96 m		土工施工高	95.924 m	計 画 高	96.274 m	
切 土 面 積				盛 土 面 積			
土 砂		m²		m²	上部路床	2.7 m²	m²
軟 岩		m²		m²	下部路床	5.9 m²	m²
土砂(表土)	1.5 m²			m²	路 体	m²	m²
計	1.5 m²			m²		m²	m²
の り 面 工							
種散布工	左	m	種吹付工 A	左	m	植生基材吹付工	左 m
	右	m		右	m		右 m
コンクリート吹付工	左	m	防草シート工	左	m		左 m
	右	m		右	m		右 m

DL=85.0

STA. 519+20. 000
GH=97.22
PH=97.414

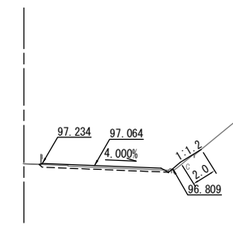

STA. 519+20. 000							
地 盤 高	97.22 m		土工施工高	97.064 m	計 画 高	97.414 m	
切 土 面 積				盛 土 面 積			
土 砂		m²		m²	上部路床	3.0 m²	m²
軟 岩		m²		m²	下部路床		m²
土砂(表土)		m²		m²	路 体	2.1 m²	m²
計		m²		m²			m²
の り 面 工							
種散布工	左	m	種吹付工 A	左	m	植生基材吹付工	左 m
	右	m		右	m		右 m
コンクリート吹付工	左	m	防草シート工	左	m		左 m
	右	2.0 m		右	m		右 m

DL=90.0

STA. 518+60. 000
GH=82.81
PH=95.674

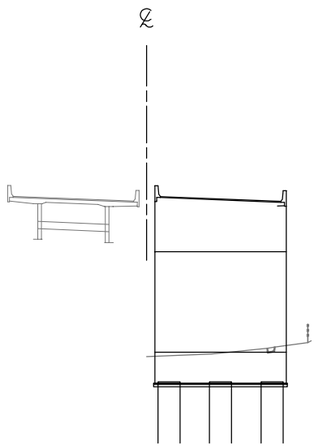

DL=80.0

STA. 519+00. 000
GH=96.66
PH=96.859

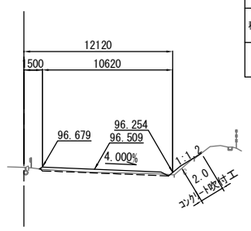

STA. 519+00. 000							
地 盤 高	96.66 m		土工施工高	96.509 m	計 画 高	96.859 m	
切 土 面 積				盛 土 面 積			
土 砂		m²		m²	上部路床	3.0 m²	m²
軟 岩		m²		m²	下部路床		m²
土砂(表土)		m²		m²	路 体	3.2 m²	m²
計		m²		m²			m²
の り 面 工							
種散布工	左	m	種吹付工 A	左	m	植生基材吹付工	左 m
	右	m		右	m		右 m
コンクリート吹付工	左	m	防草シート工	左	m		左 m
	右	2.0 m		右	m		右 m

DL=90.0

KP. 270. 903
STA. 518+40. 000
GH=77.47
PH=95.074

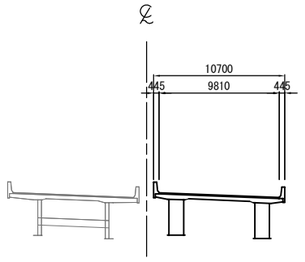

DL=80.0

常 磐 自 動 車 道 相 馬 工 事			
図面の種類	本線４車線化（相馬IC～新地IC） 横断図 (65)		
縮 尺	1:500	図面番号	／
設計会社名	株式会社 横浜コンサルティングセンター		
施工会社名			
事務所名	東日本高速道路株式会社 東北支社 い わ き 工 事 事 務 所		

横 断 図 (66)

S=1:500

STA. 519+40.000							
地 盤 高	97.77 m		土工施工高	97.589 m	計 画 高	97.939 m	
切 土 面 積				盛 土 面 積			
土 砂		m²	m²	上部路床	3.0	m²	m²
軟 岩		m²	m²	下部路床		m²	m²
土砂(表土)		m²	m²	路 体	2.2	m²	m²
計		m²	m²			m²	m²
の り 面 工							
種散布工	左	m	種吹付工 A	左	m	植生基材吹付工	左 m
	右	m		右	m		右 m
コンクリート吹付工	左	m	防草シート工	左	m		左 m
	右	2.0 m		右	m		右 m

KP.271.003
STA.519+40.000
GH=97.77
PH=97.939

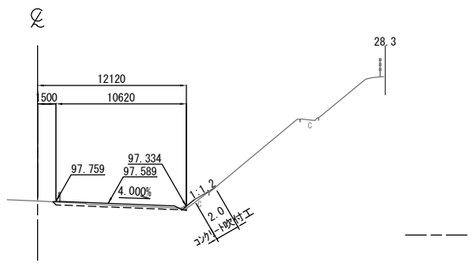

常 磐 自 動 車 道 相 馬 工 事			
図面の種類	本線４車線化（相馬IC～新地IC） 横断図 (66)		
縮 尺	1:500	図面番号	／
設計会社名	株式会社 横浜コンサルティングセンター		
施工会社名			
事務所名	東日本高速道路株式会社 東北支社 い わ き 工 事 事 務 所		